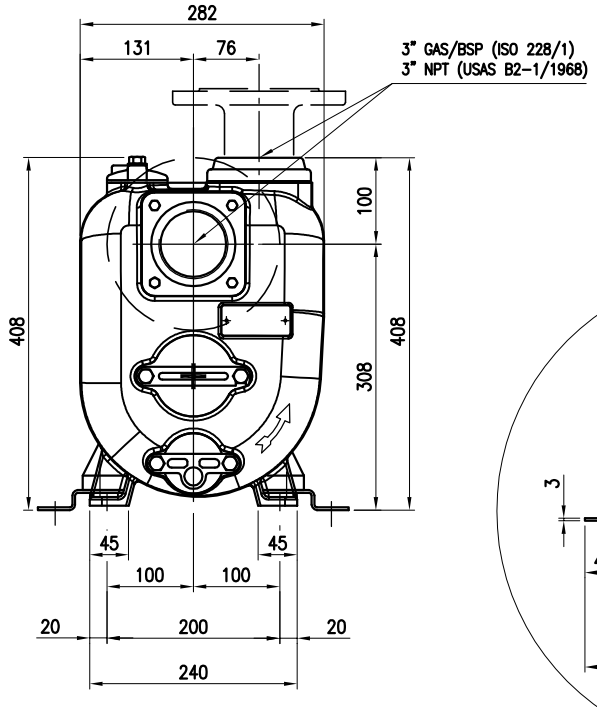

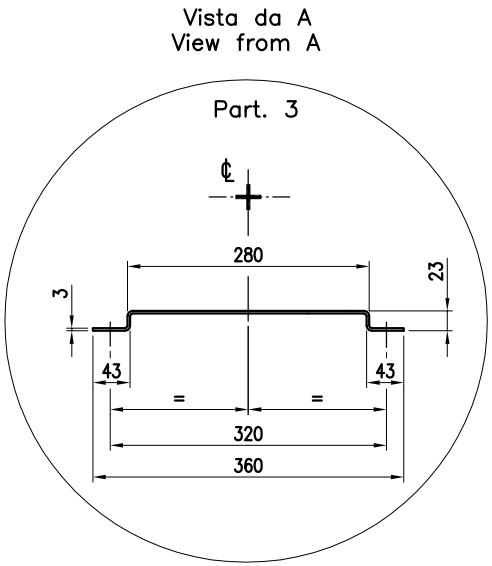

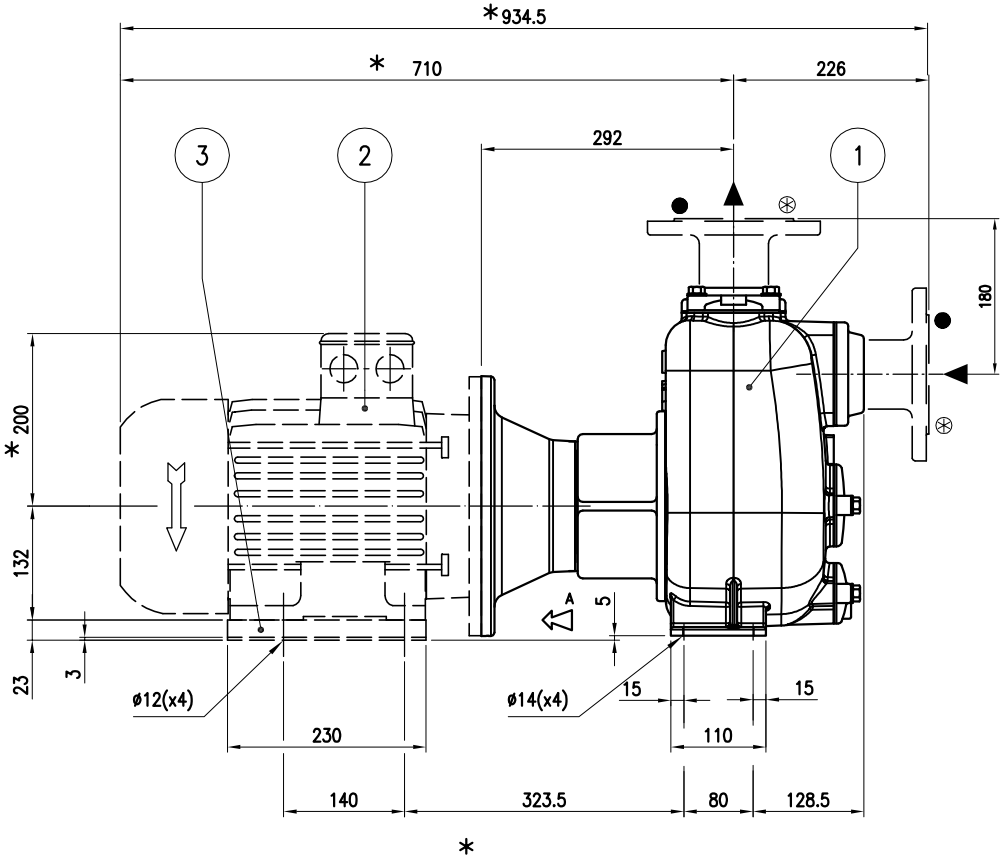

* Dimensione indicativa: può variare in funzione della marca del motore utilizzato

* Approximate dimension: it may change according to the motor make

FLANGIATURA SU RICHIESTA
FLANGES ON REQUEST

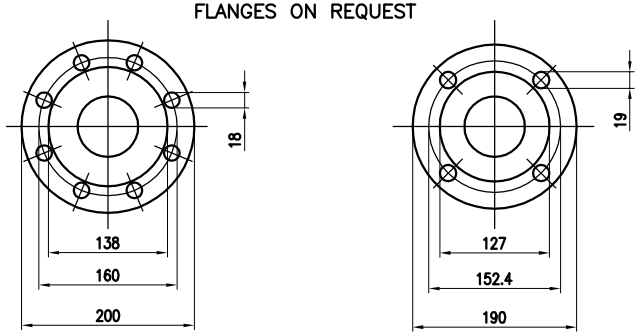

● DN 80 PN 16 (+F)

⊛ 3" ASA 150 R.F. (+FA)

POS	DESCRIZIONE/DESCRIPTION	FORNITORE/SUPPLIER	TIPO/TYPE	NOTE/NOTES	Q
3	PIEDE MOTORE/MOTOR BRACKET	VARISCO	280x230x23 sp.3	Dis. B80.0022	1
2	MOTORE ELETTRICO/A.C. MOTOR		IM B35 (IEC 60034)/132S	50 Hz/7,5 kW/2p	1
1	POMPA/PUMPS	VARISCO	J 3-180		1

varisco solid pumping solutions

Tipo / Type: JP(E) 3-180 _ _ _ ETO

Dis.n. / Dwg No.: B3/16.000.I.00

Sost.il/Repl.N° | Sost.Dal/Repl.from

Codice / Code

DIMENSIONI D'INGOMBRO / OVERALL DIMENSIONS

Approv.		
Ver.		
Dis.	09.11.2010	M.Zuliani
	Data / Date	Firma/Signature

La VARISCO S.p.A. si riserva la proprietà del disegno e vieta chiunque di riprodurlo o renderlo noto ad altri senza la propria autorizzazione