WARREN kisasztal / szerelési útmutató

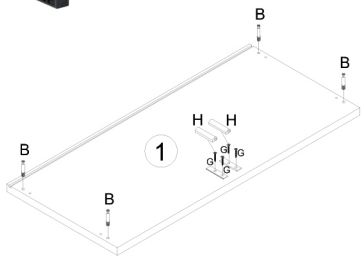

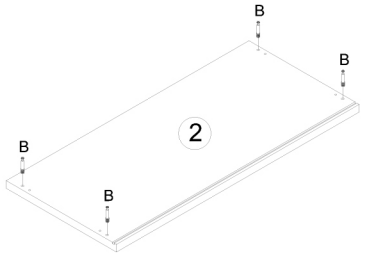

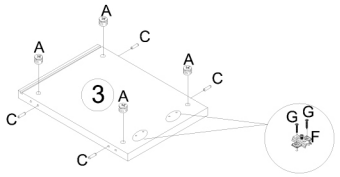

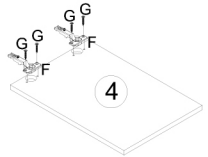

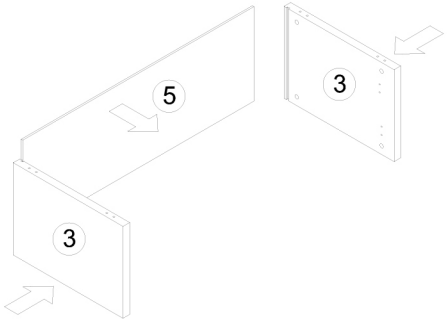

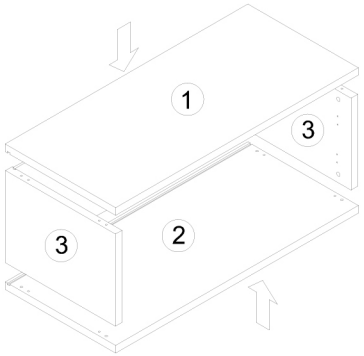

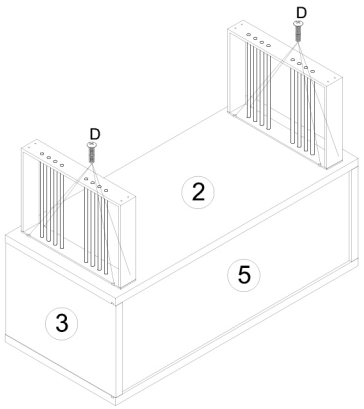

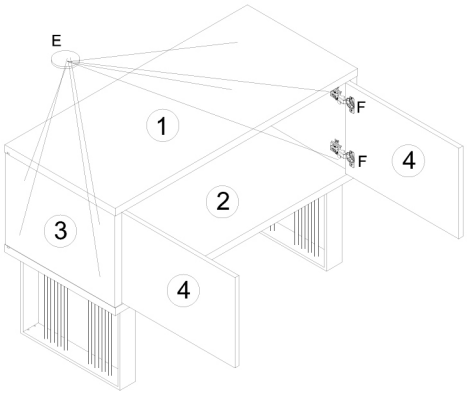

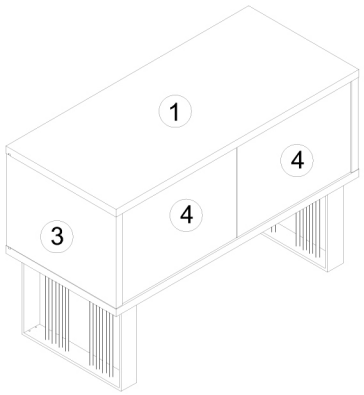

deluzzo.hu

DELUZZO

A	B	C	D	E	F	G	H	I	J	K	L	M	N	O	P	R	S	T
Összekötő excenter ház (18 mm.)	**Összehúzó excenteres csap**	**Műanyag tipli** (8*30)	**Hengerfejes csavar** (6*20)	**Csavar takaró** (műanyag)	**Ajtó zsanér** (fék nélkül)	**Forgácslap csavar** (4*18 YHB)	**Ajtó fékező elem** (műanyag)											
8 db.	**8 db.**	**8 db.**	**8 db.**	**8 db.**	**4 db.**	**20 db.**	**2 db.**											