WARREN dohányzóasztal / szerelési útmutató

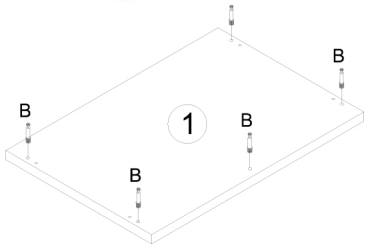

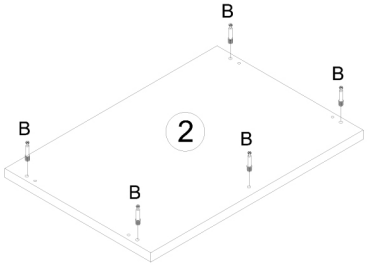

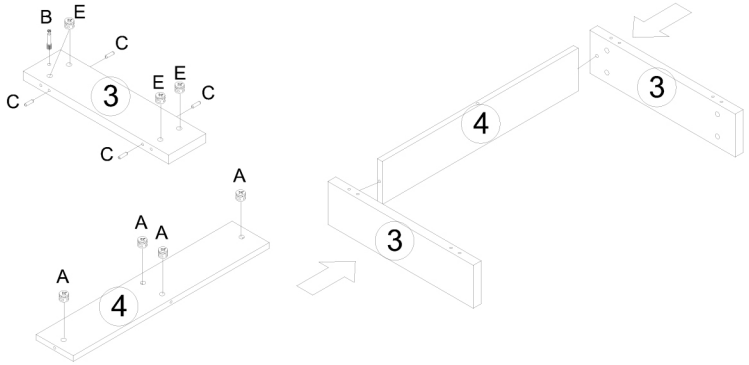

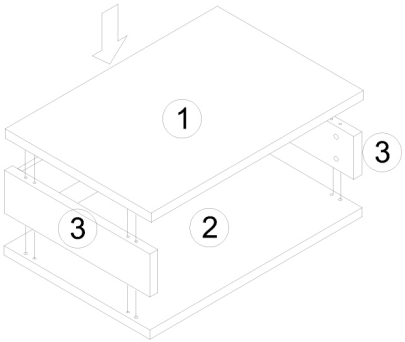

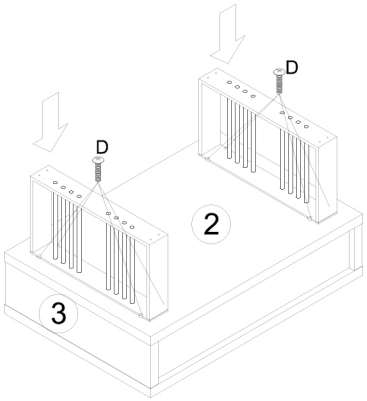

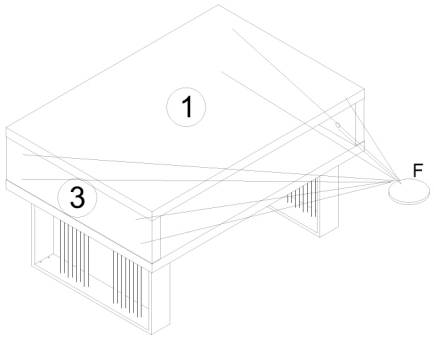

deluzzo.hu

DELUZZO

A	B	C	D	E	F	G	H	I	J	K	L	M	N	O	P	R	S	T
Összekötő excenter ház (18 mm.)	**Összehúzó excenteres csap**	**Műanyag tipli** (8*30)	**Hengerfejes csavar** (6*20)	**Összekötő excenter ház** (30 mm.)	**Csavar takaró** (műanyag)													
4 db.	**12 db.**	**8 db.**	**8 db.**	**8 db.**	**8 db.**													