ANCONA
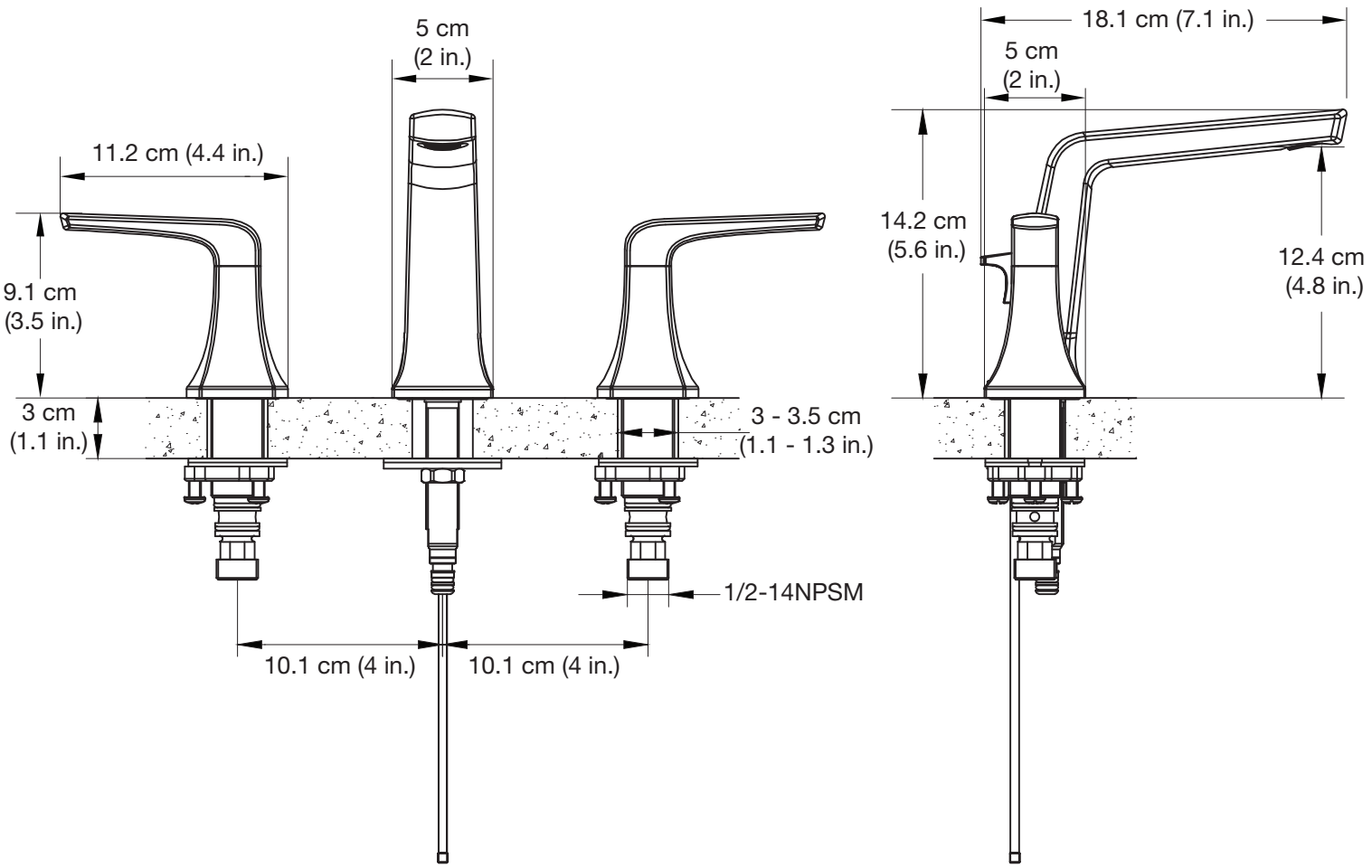
Bathroom Faucet
Linea Widespread