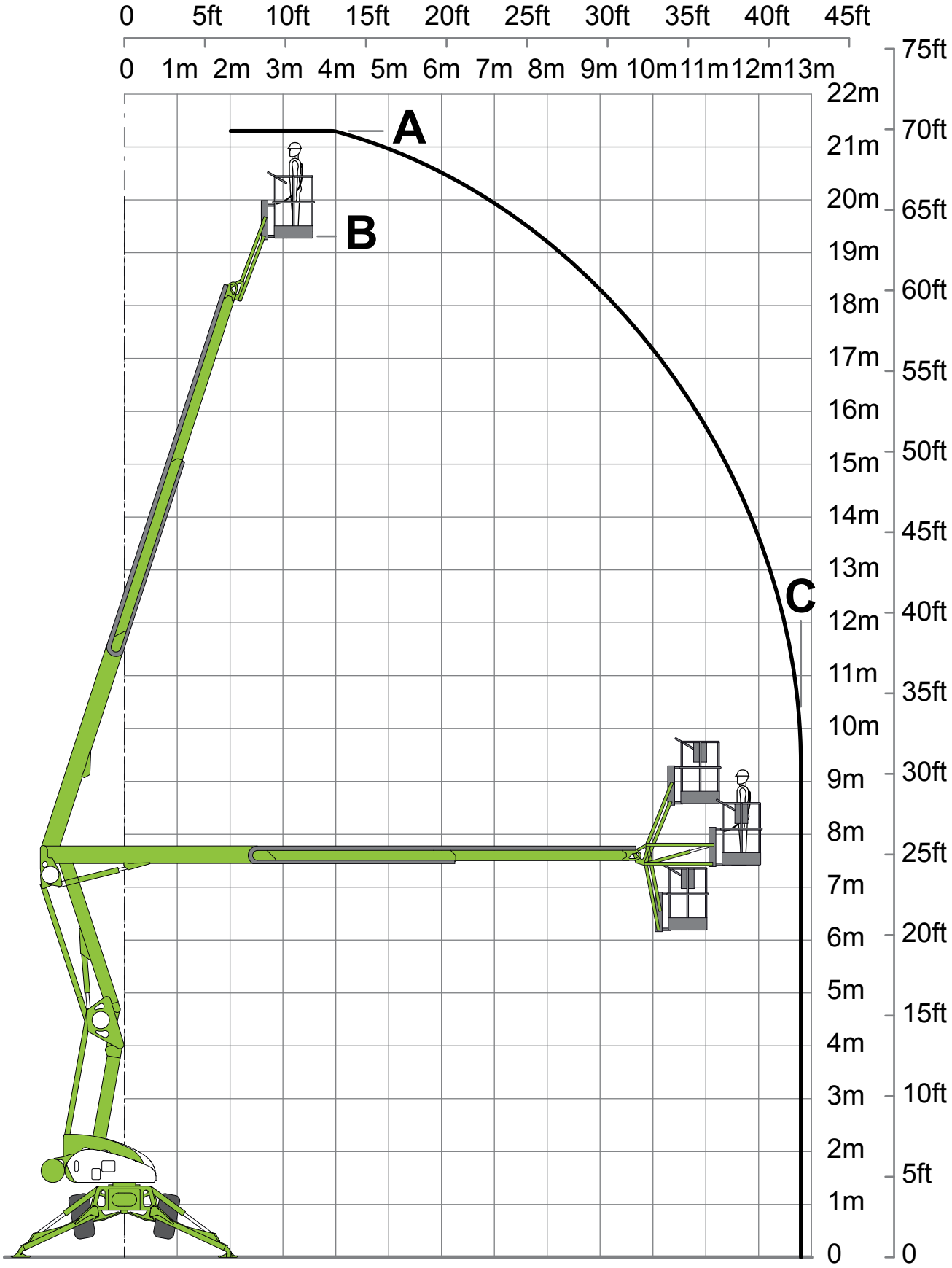
0 5ft 10ft 15ft 20ft 25ft 30ft 35ft 40ft 45ft
0 1m 2m 3m 4m 5m 6m 7m 8m 9m 10m 11m 12m 13m
22m 21m 20m 19m 18m 17m 16m 15m 14m 13m 12m 11m 10m 9m 8m 7m 6m 5m 4m 3m 2m 1m 0
75ft 70ft 65ft 60ft 55ft 50ft 45ft 40ft 35ft 30ft 25ft 20ft 15ft 10ft 5ft 0
A
B
C

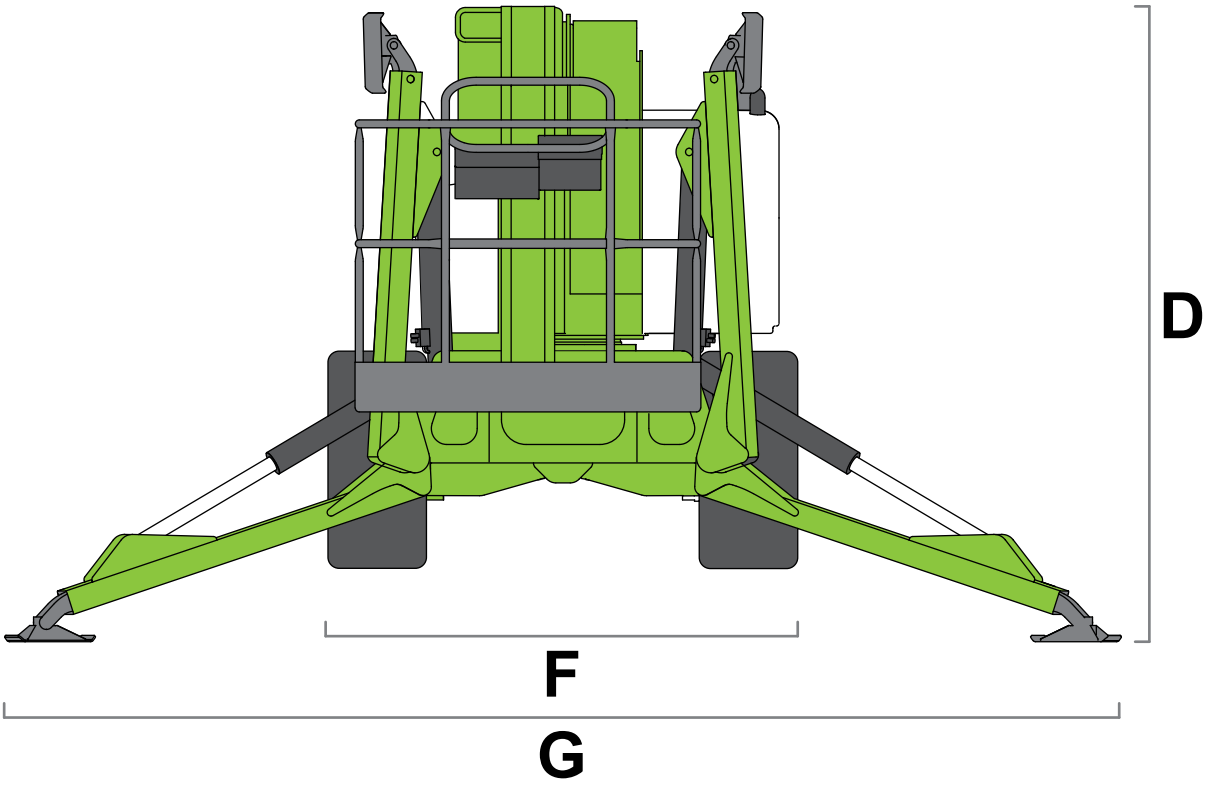
D
F
G

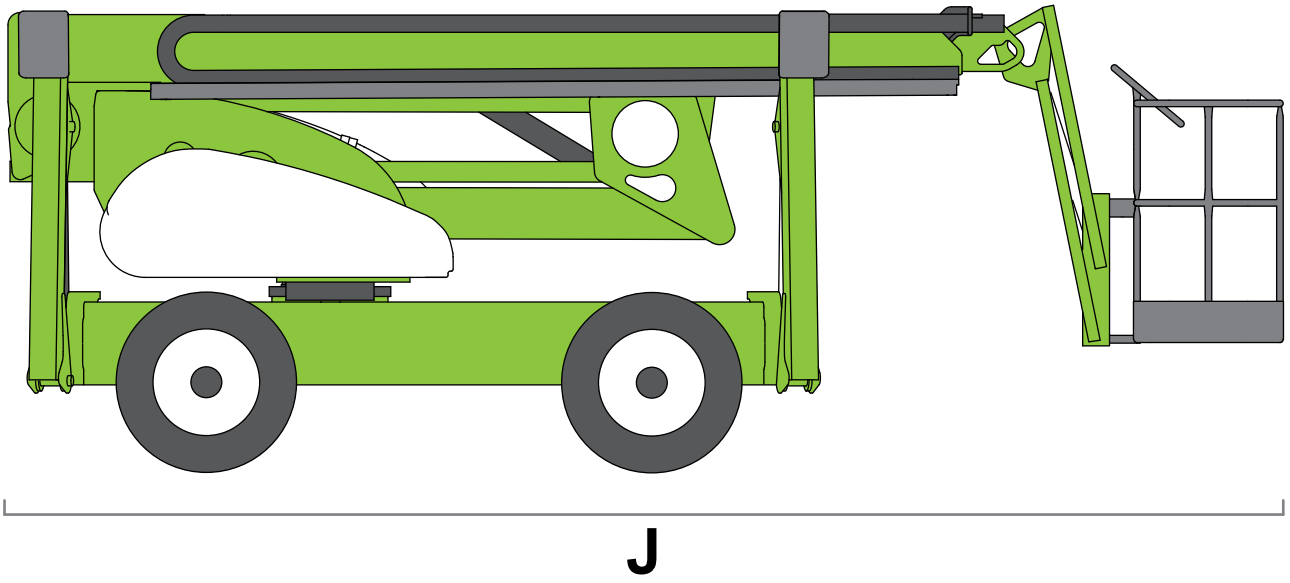
J