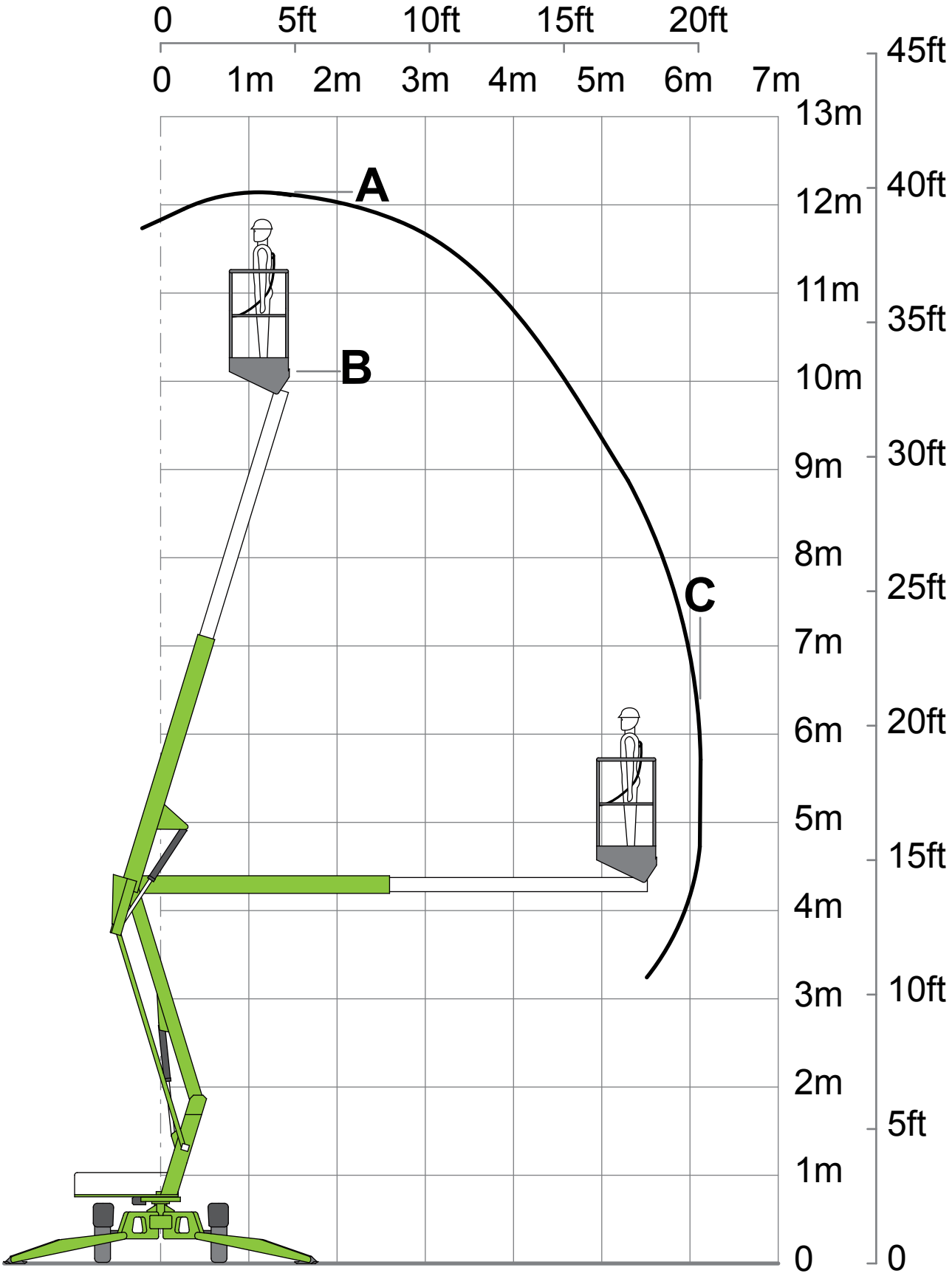
0
5ft
10ft
15ft
20ft
0
1m
2m
3m
4m
5m
6m
7m
13m
12m
11m
10m
9m
8m
7m
6m
5m
4m
3m
2m
1m
0
45ft
40ft
35ft
30ft
25ft
20ft
15ft
10ft
5ft
0
A
B
C

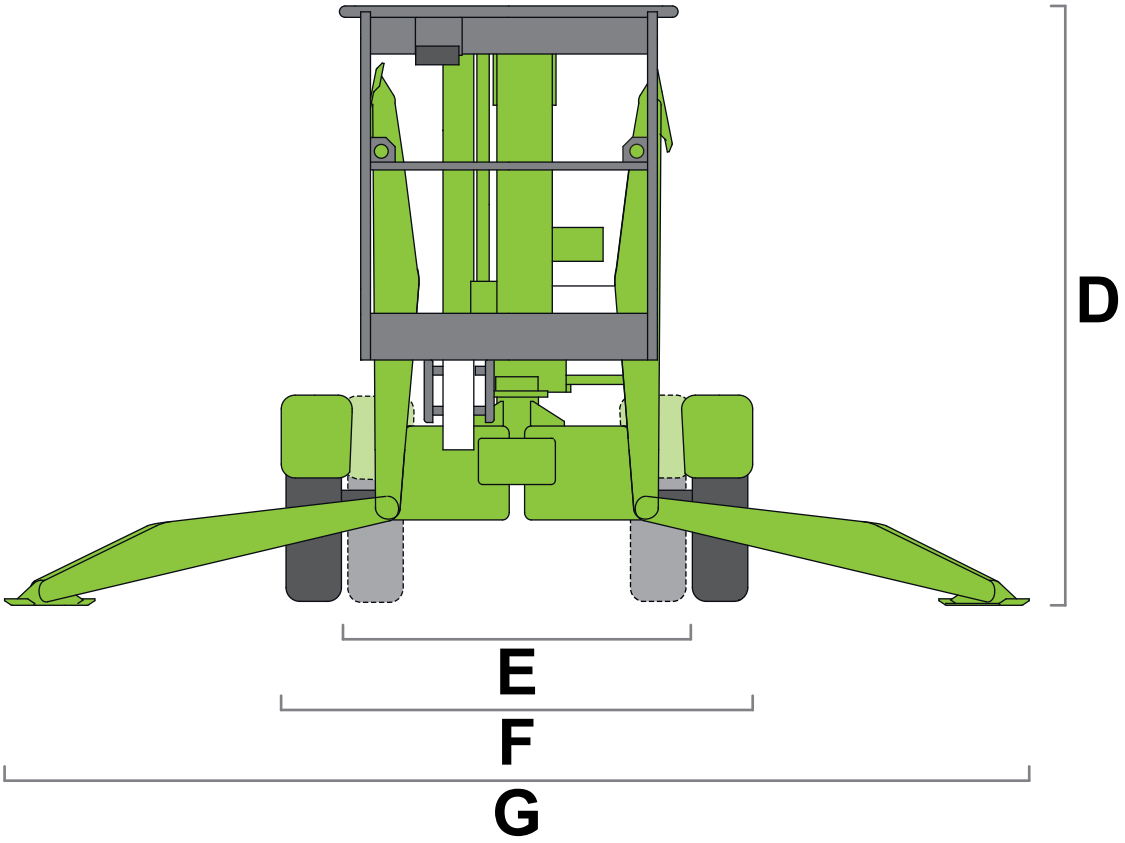
D
E
F
G

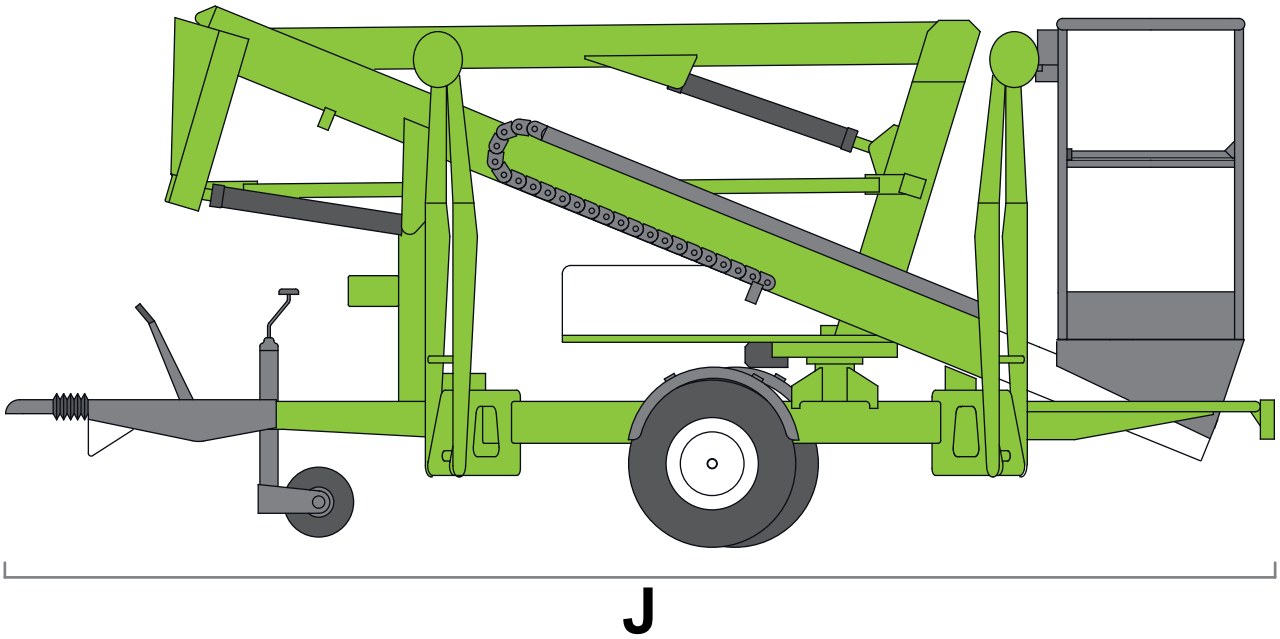
J