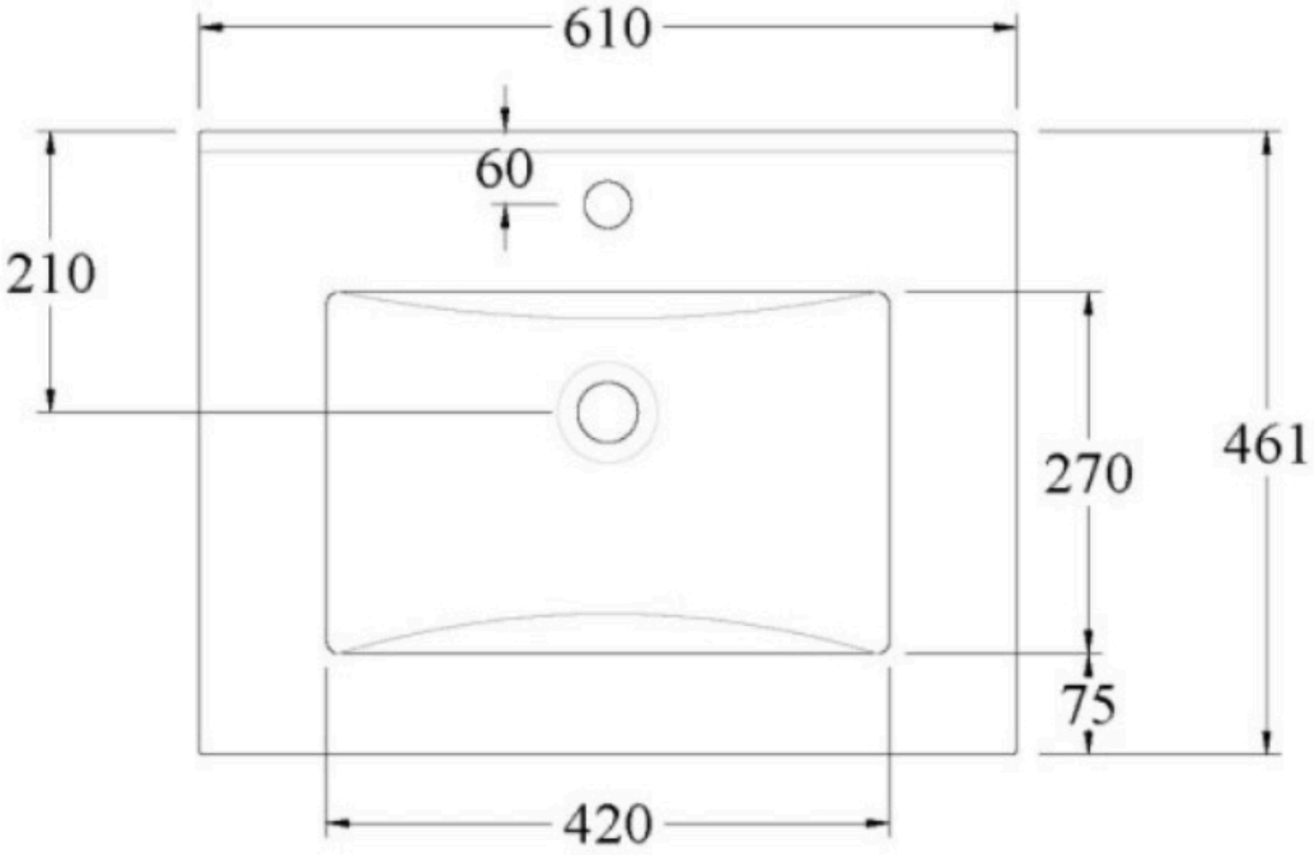
610
60
210
270
461
75
420

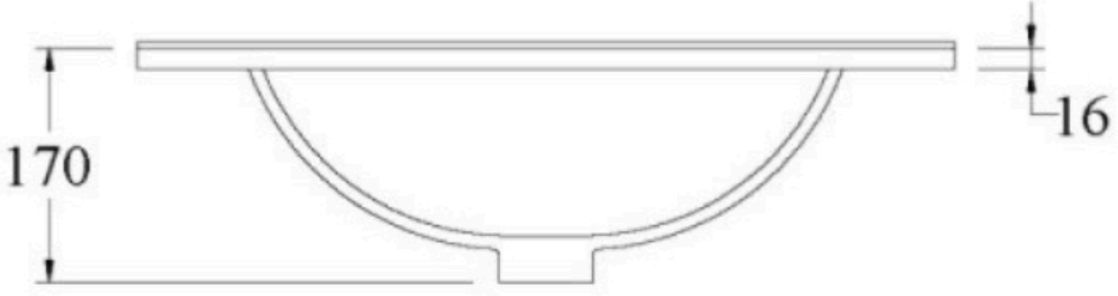
170
16

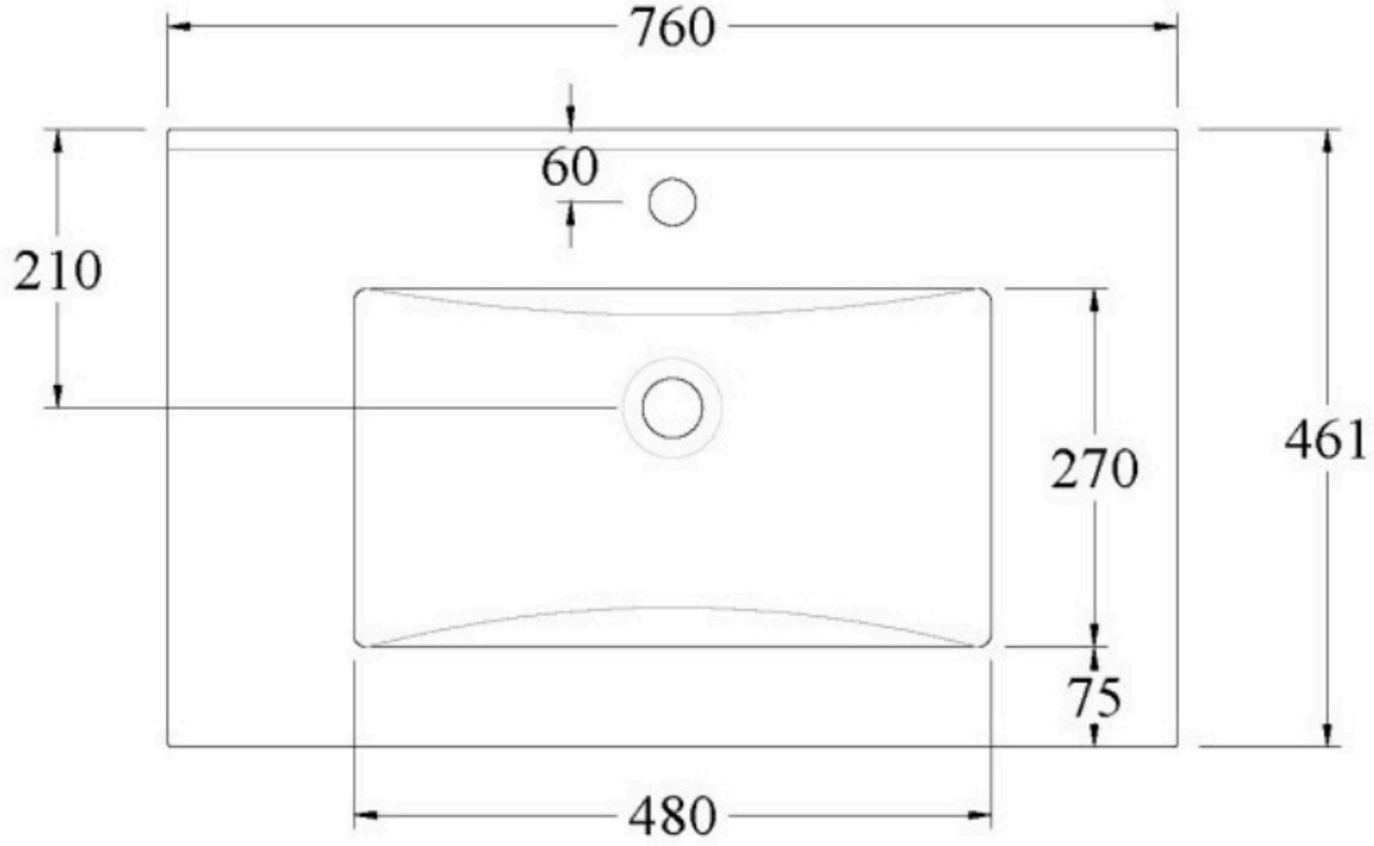
760
60
210
270
461
75
480

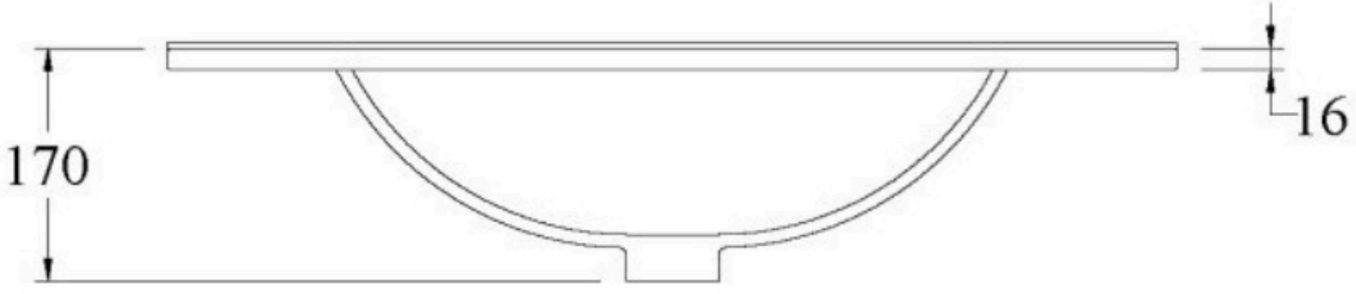
170
16

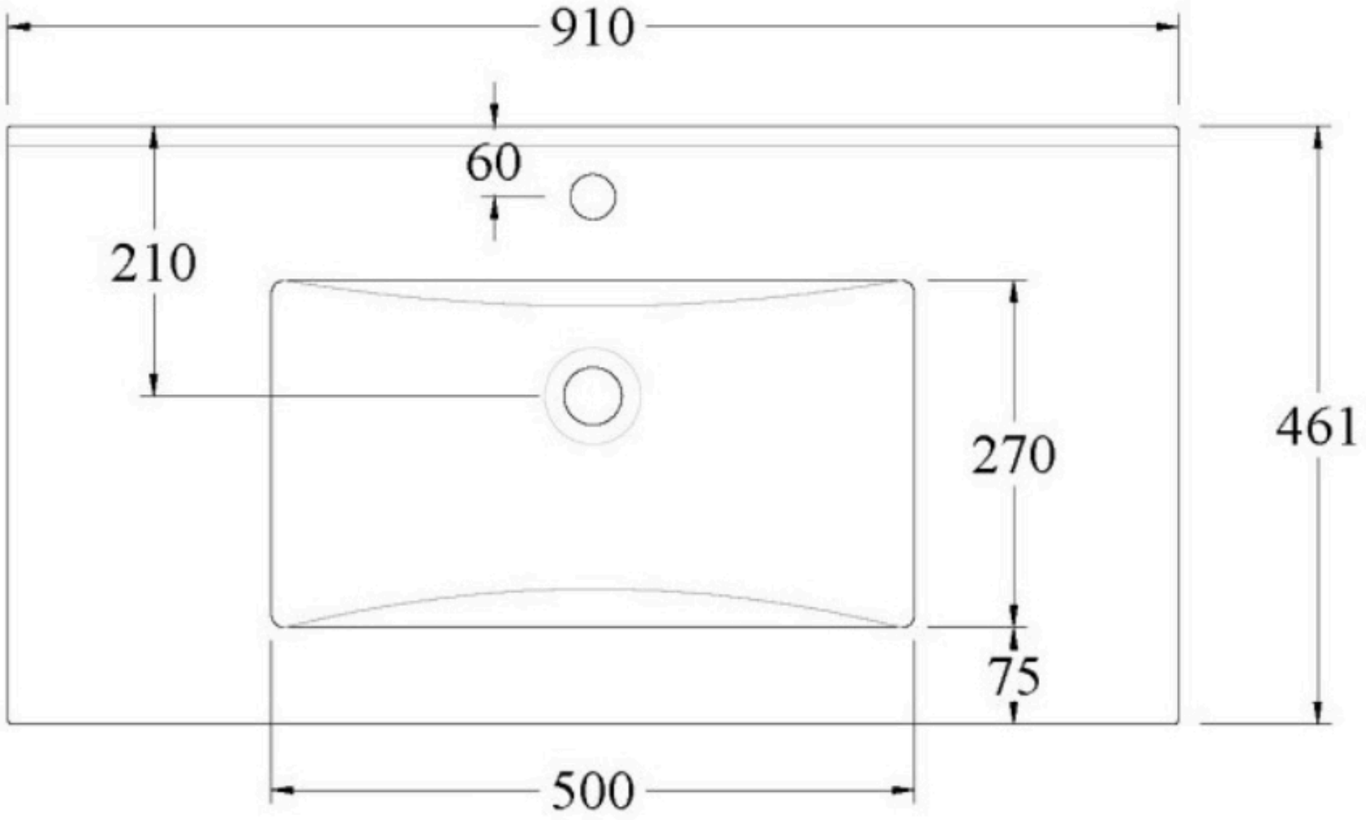
910
60
210
270
461
75
500

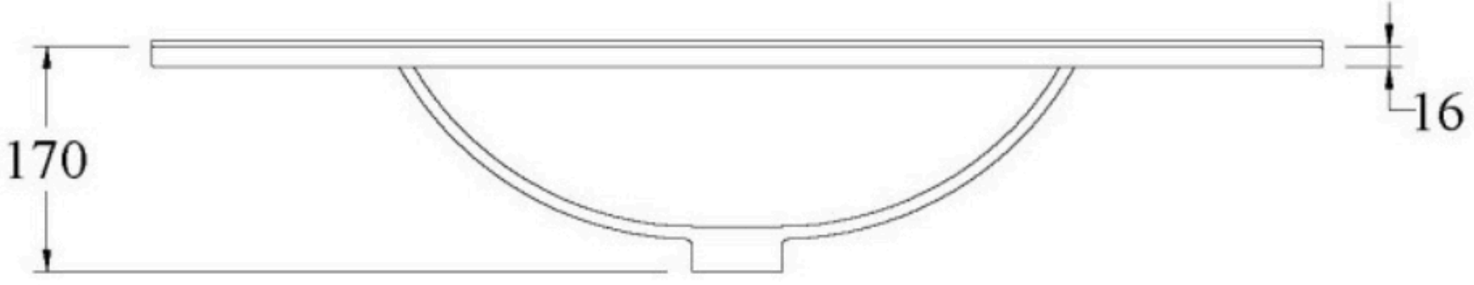
170
16

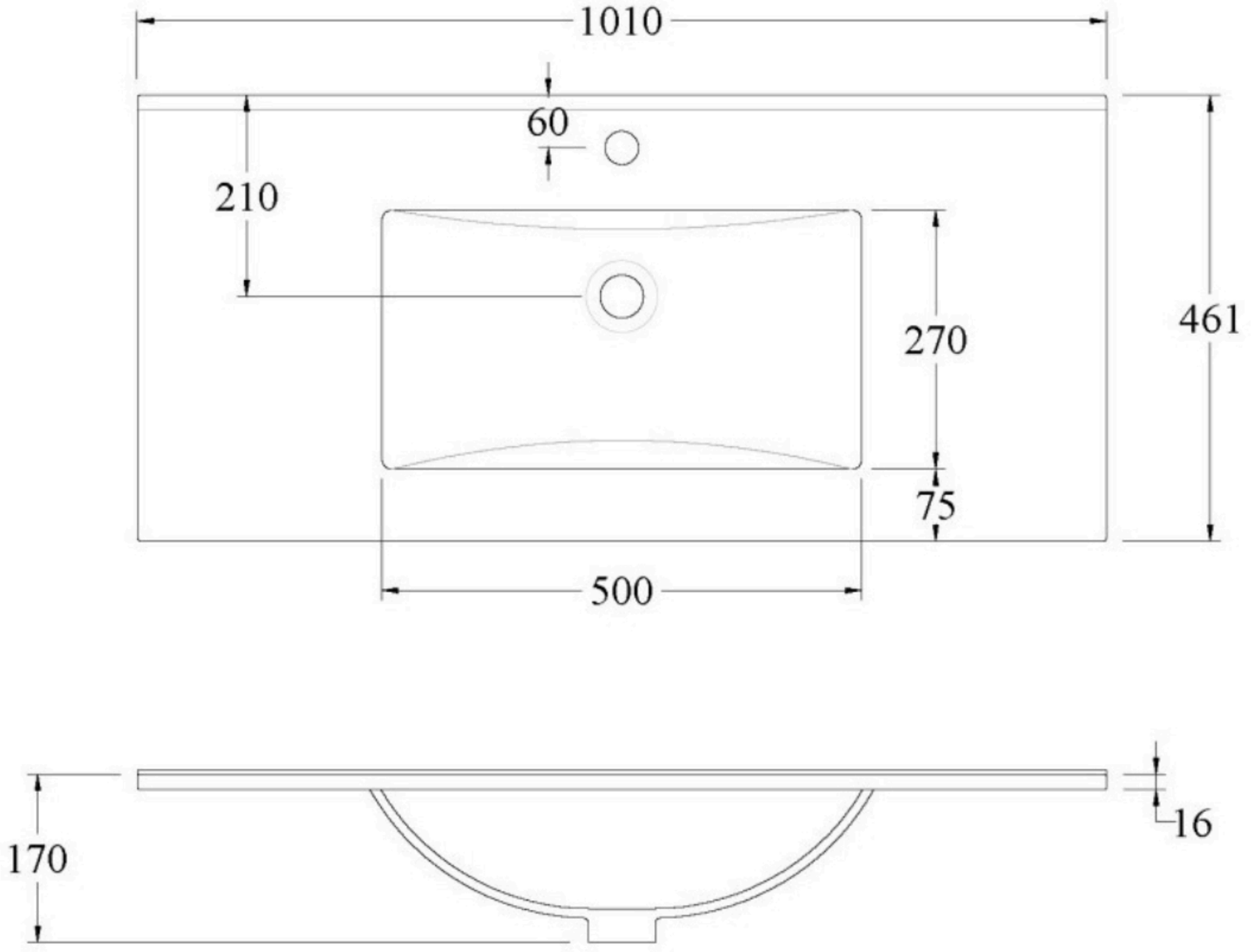
1010
60
210
270
461
75
500
170
16

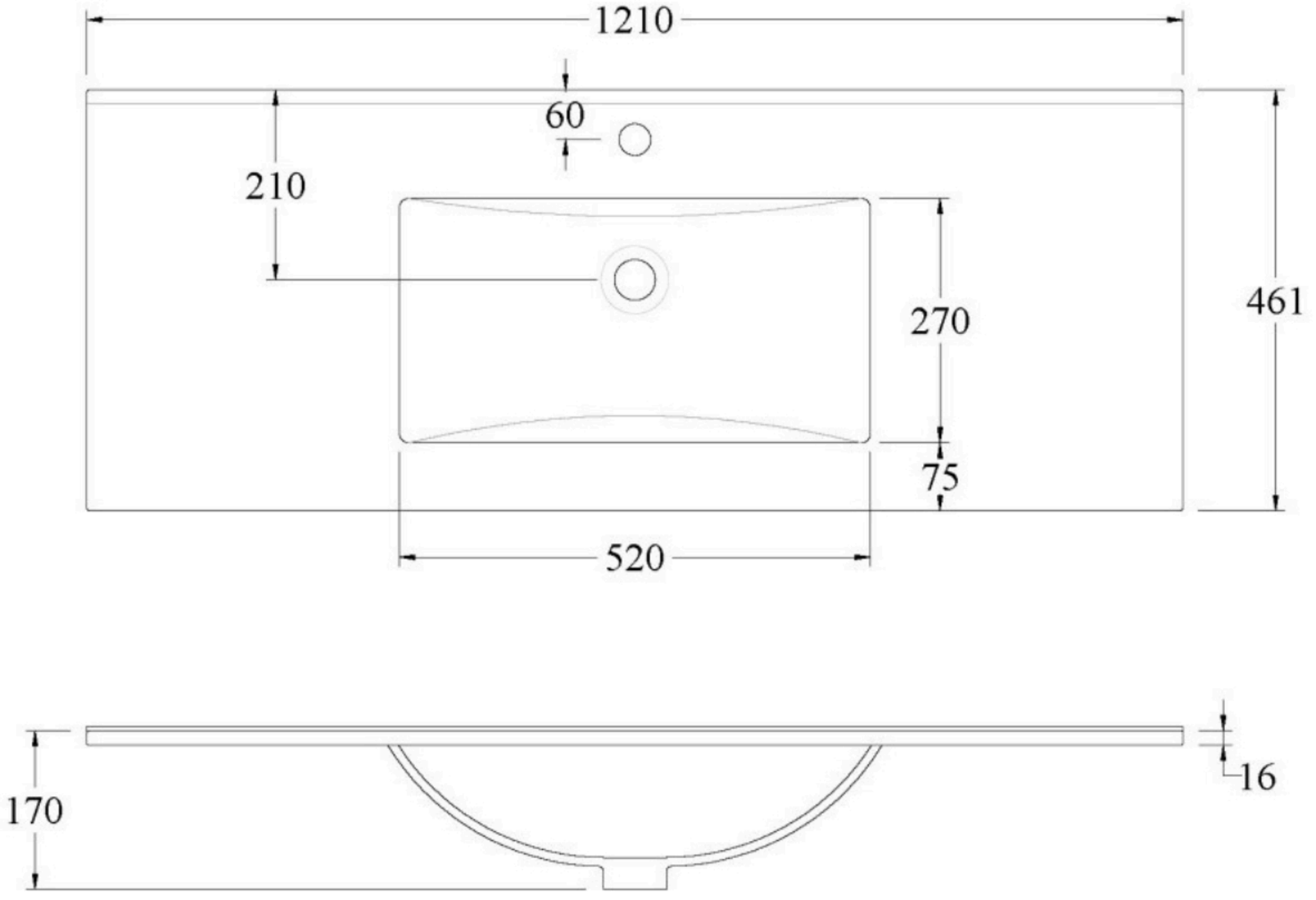
1210
60
210
270
461
75
520
170
16