VÁLIDO SÓLO PARA INFORMACIÓN

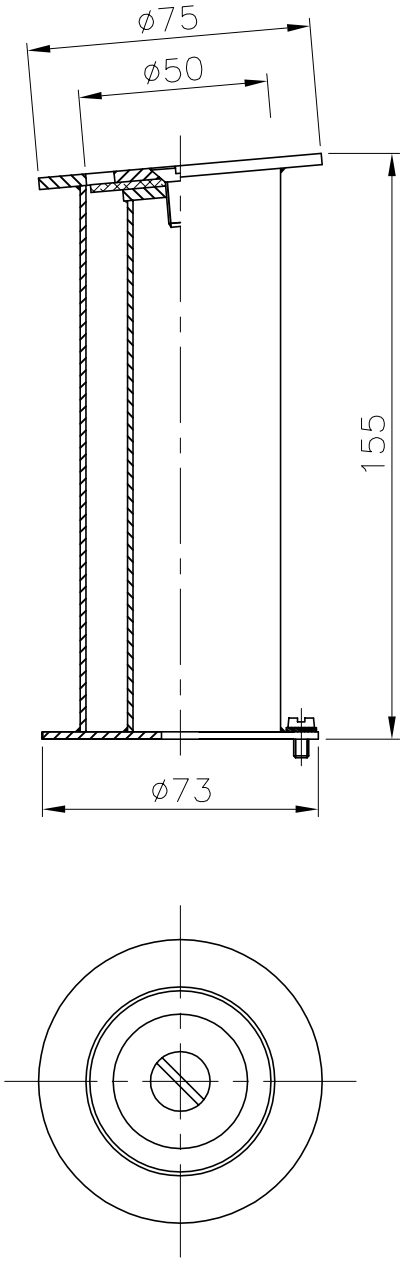

Modificació						
Pos.						

Tolerància general:			Material	AISI-316	N°peces
	Data	Nom	Denomin.	ANCLAJE INCLINADO PARA TUBO ø48	Format A4
Dibuixat	23.04.01	Mónica			
Comprovat	23.04.01	Morral	Conjunt	.	Escala 1:1,5

metalast

Codi	19961		Revisió 0
Substitueix a:		Data	
Substituit per:		Data	