REV	ECO	REV BY	DATE	APPD	DATE
F	0026395	A. ESCOBAR	05-25-2012	G. ALVIDREZ	05-25-2012

GENERAL INFORMATION:

SHAFT RUNOUT: .001 [.03] T.I.R. PER INCH LENGTH OF EXTENSION

END PLAY: .010[.25] TO .063[1.60]

BEARINGS: SLEEVE

MOUNTING POSITION: HORIZONTAL

ELECTRICAL DATA:

OVERLOAD PROTECTOR: AUTOMATIC RESET (T.I. 7AM 304)

LEADS: NO. 18 GA., .06 [1.5] THK., 125°C INSUL.

GROUND LEAD: NO. 18 GA., .03 [.8] THK. GREEN INSUL.

SEE NOTE 1

NAMEPLATE DATA:	EXTERNAL CONNECTION DIAGRAM
MODEL NO.: B42B04A01 CUST. P/N: HP: 1/15 ROT.: CCWLE RPM: 1050/2 SPD TYPE: FE FRAME: 42Y VOLTS: 115 PH: 1 AMPS: 3.48 HZ: 60 INS.: B AMB.: 40°C DUTY: AIR OVER CAP.: – ENCL: UL LOGO CSA LOGO THERMALLY PROTECTED	RED BLK LINE WHT

PERFORMANCE CURVE NO.	TORQUE @ 1075 RPM (25°C)	APPROVED SAMPLE	UL COMPONENT		CSA	
			FILE #	CCN #	FILE #	CLASS #
C32402	7.1 OZ. FT.	0444644C	E46412	PRGY2	LR43341	4211-01

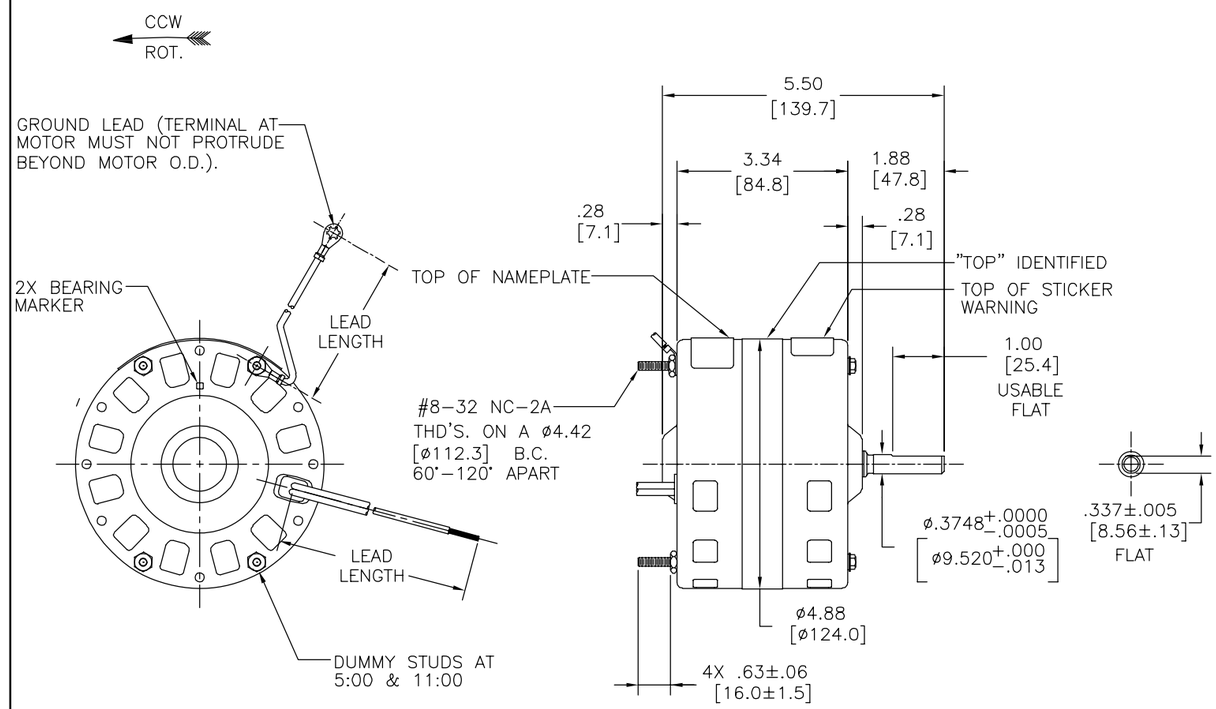

GREEN (GRD)	11.0/13.0 [279/330]	#10 EYELET
RED	20.0/22.0 [508/559]	.50 [12.7]
BLACK	20.0/22.0 [508/559]	.50 [12.7]
WHITE	20.0/22.0 [508/559]	.50 [12.7]
COLOR	LENGTH	TERMINAL OR STRIP LENGTH

LEAD DATA

NOTE:
1. DISTRIBUTION PART NUMBER: BLR6405
GRAINGER PART NUMBER: 4UU92

MAIN FRAME – OLE	SEMI-ENCL
END FRAME – OLE	OPEN
MAIN FRAME – LE	SEMI-ENCL
END FRAME – LE	OPEN

ENCLOSURE

CUSTOMER	DISTRIBUTION SERVICE

GEOMETRIC CHARACTERISTICS & SYMBOLS
- FLATNESS
- STRAIGHTNESS
- ANGULARITY
- PERPENDICULARITY (SQUARENESS)
- PARALLELISM
- ROUNDNESS (CIRCULARITY)
- CYLINDRICITY
- PROFILE OF ANY SURFACE
- PROFILE OF ANY LINE
- RUNOUT
- TRUE POSITION
- CONCENTRICITY
- SYMMETRY

ASME Y14.5M 1994

REGAL-BELOIT CORPORATION (RBC) PROVIDES TECHNICAL ASSISTANCE TO OUR CUSTOMERS IN SEVERAL AREAS. SINCE RBC DOES NOT RECEIVE ALL DATA CONCERNING THE USE AND APPLICATION OF THE MOTOR, THE SUITABILITY OF THE MOTOR FOR THE APPLICATION MUST BE DETERMINED BY THE CUSTOMER.

DIMENSIONS WITHOUT TOLERANCES ARE FOR REFERENCE ONLY.

DR BY: GORDON	1101-2004	
APPD: PIATT	11-01-2004	
THIRD ANGLE PROJECTION	EDS DATE 11-11-2011	
	FORMAT REV H	

REGAL-BELOIT CORPORATION

DESCRIPTION: MODEL-RFHP-42FR OUTLINE

SIZE: C | DWG NO: 11935-052

SCALE: NONE | SHEET 1

REVISION:	ECO	REVISADO POR:	FECHA:	APROBADO POR:	FECHA:
F	0026395	A. ESCOBAR	05-25-2012	G. ALVIDREZ	05-25-2012

INFORMACION GENERAL:

OSCILACION DE FLECHA: –

JUEGO AXIAL: –

BALEROS: –

POSICION DEL MONTAJE: –

INFORMACION ELECTRICA:

PROTECTOR DE SOBRECARGA –

CABLES: –

CABLE DE TIERRA: –

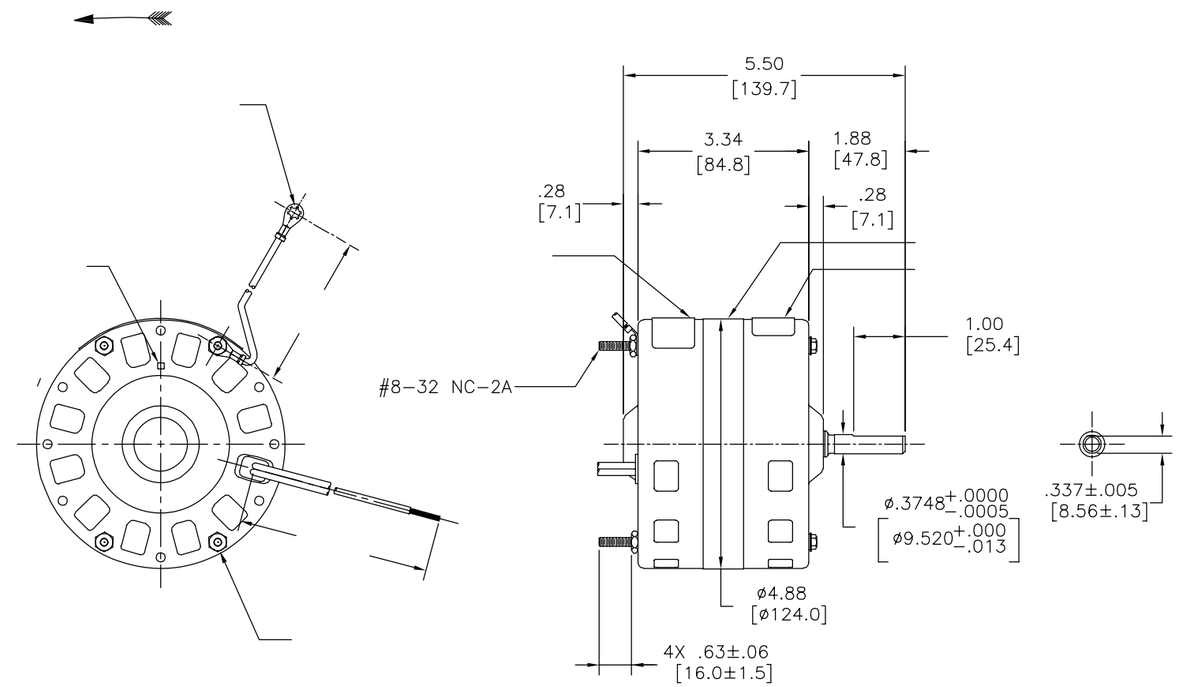

INFORMACION DE ETIQUETA:	DIAGRAMA DE CONEXION EXTRNA
MODEL NO.: B42B04A01 CUST. P/N: HP: 1/15 ROT.: CCWLE RPM: 1050/2 SPD TYPE: FE FRAME: 42Y VOLTS: 115 PH: 1 AMPS: 3.48 HZ: 60 INS.: B AMB.: 40°C DUTY: AIR OVER CAP.: – ENCL: UL LOGO CSA LOGO THERMALLY PROTECTED	RED BLK WHT

CURVAS DE FUNCIONAMIENTO	TORSION @ --- RPM (25°C)	MUESTRA APROBADA	COMPONENTE UL #ARCHIVO	COMPONENTE UL CCN #	CSA #ARCHIVO	CSA CLASE #
C32402	7.1 OZ. FT.	0444644C	E46412	PRGY2	LR43341	4211-01

COLOR	LONGITUD	TERMINAL O LONGITUD DE DESFORRE
–	11.0/13.0 [279/330]	–
–	20.0/22.0 [508/559]	.50 [12.7]
–	20.0/22.0 [508/559]	.50 [12.7]
–	20.0/22.0 [508/559]	.50 [12.7]

INFORMACION DE CABLES

CARCASA – LOC	–
TAPA – LOC	–
CARCASA – LC	–
TAPA – LC	–

TIPO DE MOTOR

CLIENTE	DISTRIBUTION SERVICE

CARACTERISTICAS DE GEOMETRIA Y SIMBOLOS
- PLANICIDAD
- RECTITUD
- ANGULARIDAD
- PERPENDICULARIDAD (A ESCUADRA)
- PARALELISMO
- REDONDEZ (CIRCULARIDAD)
- CILINDRICIDAD
- PERFIL DE CUALQUIER SUPERFICIE
- PERFIL DE CUALQUIER LINEA
- VARIACION
- POSICION REAL
- CONCENTRICIDAD
- SIMETRIA

ASME Y14.5M 1994

REGAL–BELOIT CORPORATION (RBC) PROVEE ASISTENCIA TECNICA A NUESTROS CLIENTES EN VARIAS AREAS. DESDE QUE RBC NO RECIBE TODOS LOS DATOS EN RELACION AL USO Y A LA APLICACION DEL MOTOR, LA APLICACION ADECUADA DEL MOTOR DEBE SER DETERMINADA POR EL CLIENTE.

DIMENSIONES SIN TOLERANCIA SON DE REFERENCIA SOLAMENTE

DIBUJADO POR: GORDON	1101-2004
APROBADO POR: PIATT	11-01-2004
TERCER ANGULO DE PROYECCION	FECHA EDS: 11-11-2011
	REV. FORMATO: H

REGAL **REGAL-BELOIT CORPORATION**

DESCRIPCION: MODEL–RFHP–42FR OUTLINE

TAMAÑO: C | NUMERO DE DIBUJO: 11935–052

ESCALA: NONE | HOJA: 1

版本	ECO	编制	日期	批准	日期
F	0026395	A. ESCOBAR	05-25-2012	G. ALVIDREZ	05-25-2012

总技术要求：

轴跳动：

端部窜动量

轴承：

安装位置：

电气数据：

过载保护：

引线：

接地线：

铭牌数据	外部数据线
MODEL NO.: B42B04A01 CUST. P/N: HP: 1/15 ROT.: CCWLE RPM: 1050/2 SPD TYPE: FE FRAME: 42Y VOLTS: 115 PH: 1 AMPS: 3.48 HZ: 60 INS.: B AMB.: 40°C DUTY: AIR OVER CAP.: – ENCL: UL LOGO CSA LOGO THERMALLY PROTECTED	RED BLK WHT

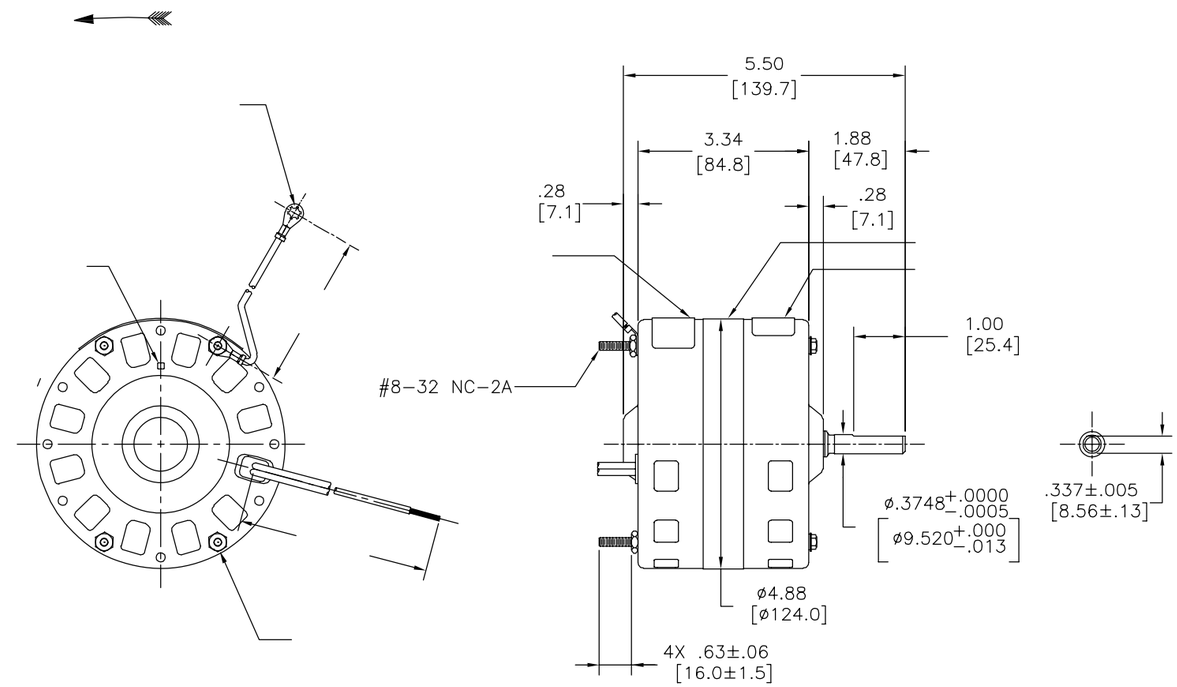

性能曲线编号	转矩在 @ —— RPM (25° C)	批准样品	UL部件		CSA	
			文件号	指南	文件号	指南
C32402	7.1 OZ. FT.	0444644C	E46412	PRGY2	LR43341	4211-01

	11.0/13.0 [279/330]	
	20.0/22.0 [508/559]	.50 [12.7]
	20.0/22.0 [508/559]	.50 [12.7]
	20.0/22.0 [508/559]	.50 [12.7]
颜色	长度	端子或剥线长度

引线数据

无引线端机壳	
无引线端端盖	
有引线端机壳	
有引线端端盖	

密封性

用户	DISTRIBUTION SERVICE

形位公差
- 平面度
- 直线度
- 倾斜度
- 垂直度
- 平行度
- 圆度
- 圆柱度
- 面轮廓度
- 线轮廓度
- 圆跳动
- 位置度
- 同轴度
- 对称度

ASME Y14.5M 1994

REGAL-BELOIT CORPORATION (RBC) 在个别领域为客户提供技术支持。鉴于RBC未收到任何涉及电机使用和应用环境的数据，电机的适用性由客户自己决定。

未注公差尺寸仅供参考。

绘图:	GORDON	1101-2004
批准:	PIATT	11-01-2004
第三角投影	图纸格式发布日期	11-11-2011
	图纸格式版本	H

REGAL-BELOIT CORPORATION

名称: MODEL-RFHP-42FR OUTLINE

图幅	图号	页号
C	11935-052	1

比例 NONE