REV	ECO	REV BY	DATE	APPD	DATE
D	ECO-0025365	T.HUANG	04-17-2012	B.C.SHEN	04-17-2012

ALL DIMENSIONS SHOWN IN PARENTHESIS ARE REFERENCE DIMENSIONS. ALL OTHER SIMENSION ARE TOLERANCED PER PER OTHERWISE SPECIFIED.

"C" DIM.	= +/- .055[1.39]
SHAFT EXT.	= +/- .034[.86]
LEAD LENGTHS EXTENDED	= +/- 1.00[25.4]
THRU-BOLDS	= +/- .050[1.27]
ANGULAR DIMS.	= +/- 2 DEGS.

PERFORMANCE CURVE # C26073

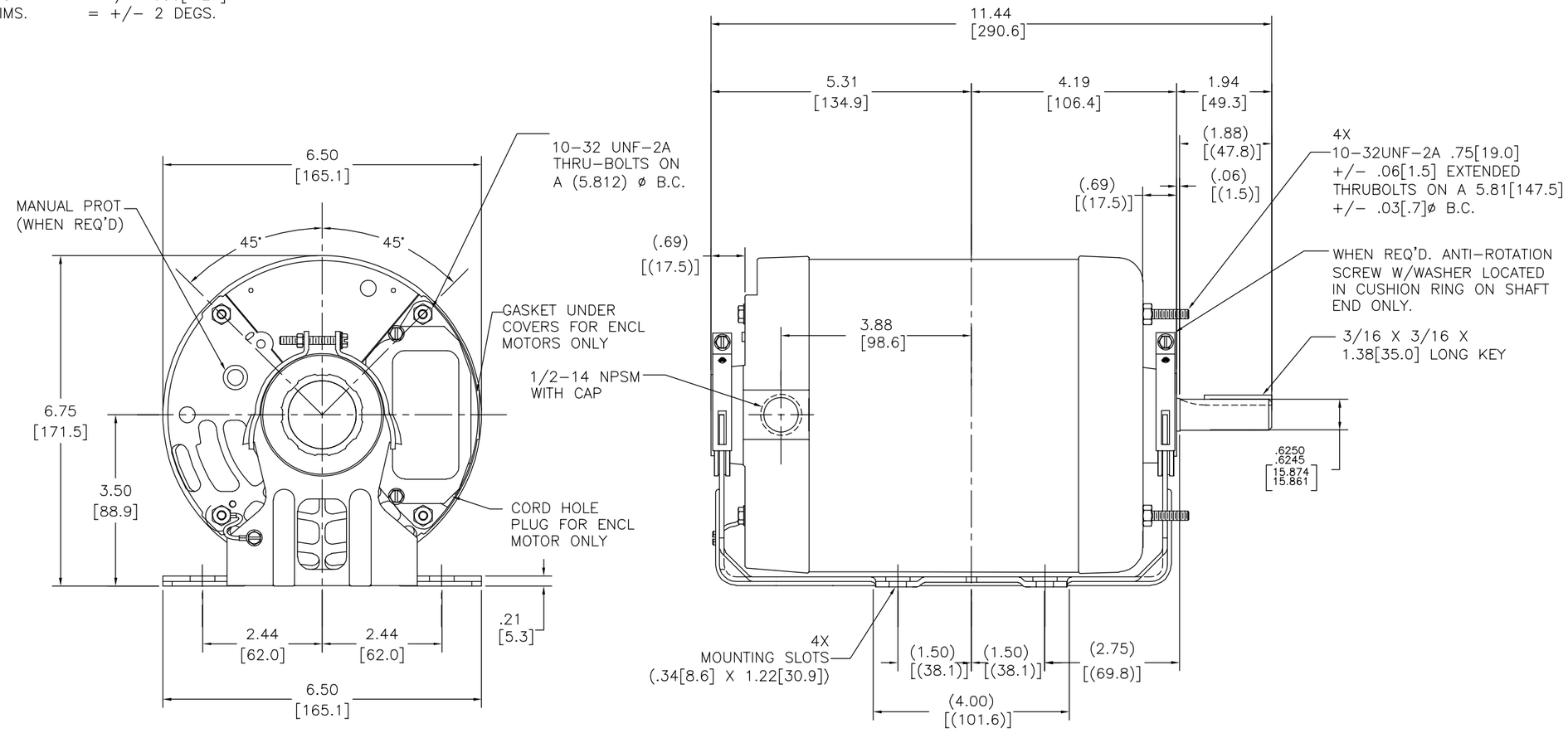

GEOMETRIC CHARACTERISTICS & SYMBOLS
- FLATNESS
- STRAIGHTNESS
- ANGULARITY
- PERPENDICULARITY (SQUARENESS)
- PARALLELISM
- ROUNDNESS (CIRCULARITY)
- CYLINDRICITY
- PROFILE OF ANY SURFACE
- PROFILE OF ANY LINE
- RUNOUT
- TRUE POSITION
- CONCENTRICITY
- SYMMETRY

ASME Y14.5M 1994

UNLESS OTHERWISE SPECIFIED
DIM. TOLERANCES ARE AS FOLLOWS:

	X	XX	XXX	XXXX
INCH	±.1	±.02	±.005	±.0005
mm	±0.5	±0.13	±0.013	

ANG. ±.50 DEG
REMOVE BURRS & BREAK SHARP EDGES:
INCH .003-.015 mm 0.1-0.4
CORNER FILLETS TO:
INCH .020 mm 0.5
MACHINE SURFACES:
INCH 125 mm 3.2

METRIC DIMS. SHOWN IN [BRACKETS]

DR BY: .
APPD: .
THIRD ANGLE PROJECTION
EDS DATE 11-11-2011
FORMAT REV G

REGAL-BELOIT CORPORATION

DESCRIPTION: OUTLINE

SIZE: C
DWG NO: 18940901-001
SCALE: NONE
SHEET: 1

REVISION:	ECO	REVISADO POR:	FECHA:	APROBADO POR:	FECHA:
D	ECO-0025365	T.HUANG	04-17-2012	B.C.SHEN	04-17-2012

TODAS LAS DIMENCIONES MOSTRADA ENTRE PARENTESIS SON DE REFERENCIA.
TODAS LAS OTRAS DIMENCIONES CON TOLERANCIAS DE ACUERDO A TABLAS A MENOS QUE OTRA COSA SEA ESPECIFICADA.

"C" DIM. = +/- .055[1.39]
EXT. DE FLECHA = +/- .034[.86]
LONGITUD DE CABLE EXTENDIDO = +/- 1.00[25.4]
TORNILLOS PASADOS = +/- .050[1.27]
DIMS. ANGULAR = +/- 2 DEGS.

ACTUACION DE LA CURVA # C26073

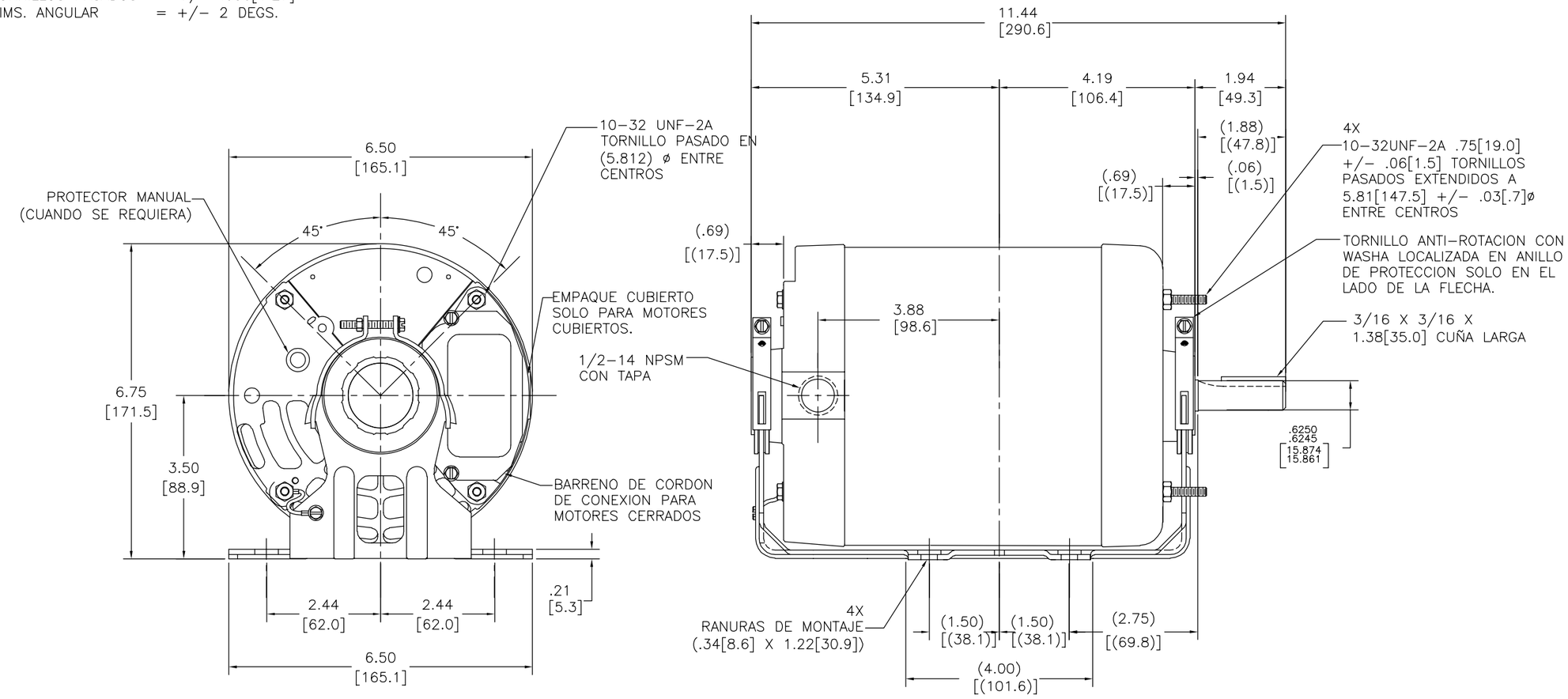

CARACTERISTICAS DE GEOMETRIA Y SIMBOLOS
- PLANICIDAD
- RECTITUD
- ANGULARIDAD
- PERPENDICULARIDAD (A ESCUADRA)
- PARALELISMO
- REDONDEZ (CIRCULARIDAD)
- CILINDRICIDAD
- PERFIL DE CUALQUIER SUPERFICIE
- PERFIL DE CUALQUIER LINEA
- VARIACION
- POSICION REAL
- CONCENTRICIDAD
- SIMETRIA

ASME Y14.5M 1994

A MENOS QUE SE ESPECIFIQUE DE OTRA MANERA, LAS TOLERANCIAS DE LAS DIMS; SON LAS SIGUIENTES:

	X	XX	XXX	XXXX
PULG	±.1	±.02	±.005	±.0005
mm	±0.5	±0.13	±0.013	

ANG. ±.50 GRADOS
ELIMINAR REBABAS Y ORILLAS FILOSAS DEL BORDE.
PULG .003-.015 mm 0.1-0.4
FILETEAR ESQUINA: PULG .020 mm 0.5
MAQUINAR SUPERFICIES
PULG 125 mm 3.2
DIMS METRICAS MOSTRADAS [PARENTESIS]

DIBUJADO POR: .
APROBADO POR: .
TERCER ANGULO DE PROYECCION
FECHA EDS: 11-11-2011
REV. FORMATO: G

REGAL-BELOIT CORPORATION

DESCRIPCION: OUTLINE

TAMAÑO: C
NUMERO DE DIBUJO: 18940901-001
ESCALA: NONE
HOJA: 1

版本	ECO	编制	日期	批准	日期
D	ECO-0025365	T.HUANG	04-17-2012	B.C.SHEN	04-17-2012

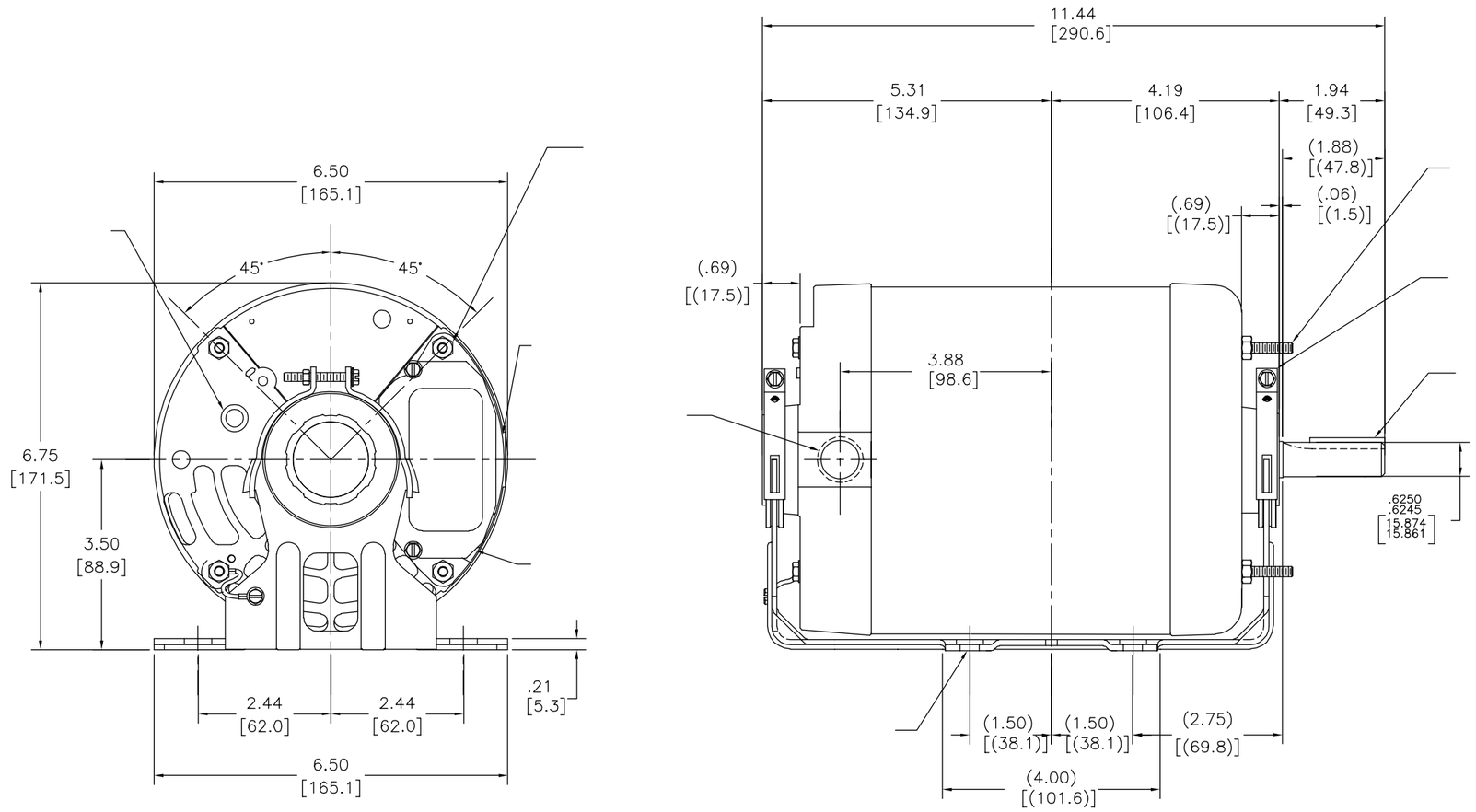

形位公差
- 平面度
- 直线度
- 倾斜度
- 垂直度
- 平行度
- 圆度
- 圆柱度
- 面轮廓度
- 线轮廓度
- 圆跳动
- 位置度
- 同轴度
- 对称度

ASME Y14.5M 1994

除另有注明
尺寸公差如下：

	X	XX	XXX	XXXX
英寸	±.1	±.02	±.005	±.0005
毫米	±0.5	±0.13	±0.013	

角度 ±.50 度
清理毛刺和尖棱
英寸 .003-.015 毫米 0.1-0.4
内圆角
英寸 .020 毫米 0.5
表面粗糙度
英制 125 米制 3.2
米制尺寸显示在[ ]

绘图: .
批准: .
第三角投影
图纸格式发布日期 11-11-2011
图纸格式版本 G

REGAL-BELOIT CORPORATION

名称 OUTLINE

图幅 C
图号 18940901-001
比例 NONE
页号 1