版本	ECO	編制	日期	批准	日期
D	0034811	P.ROJAS	06-16-2013	S.JIMENEZ	06-26-2013

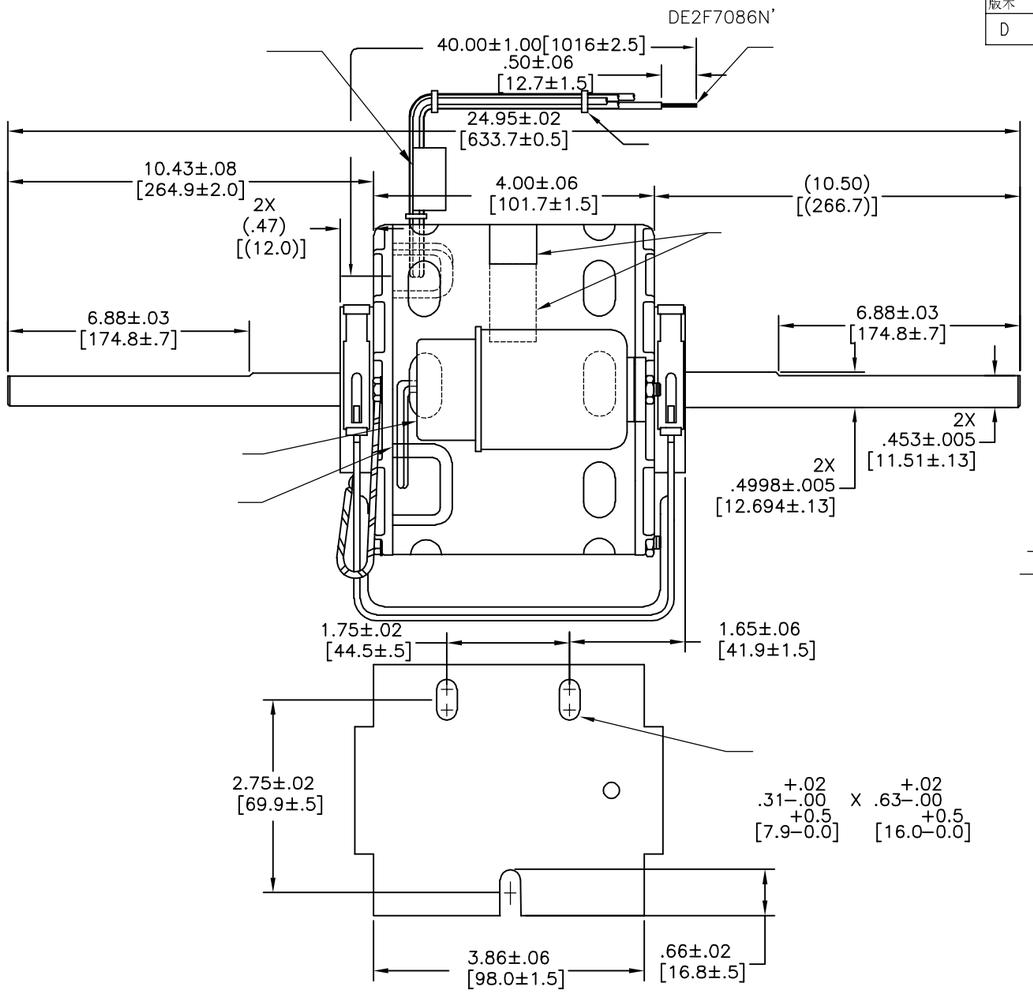

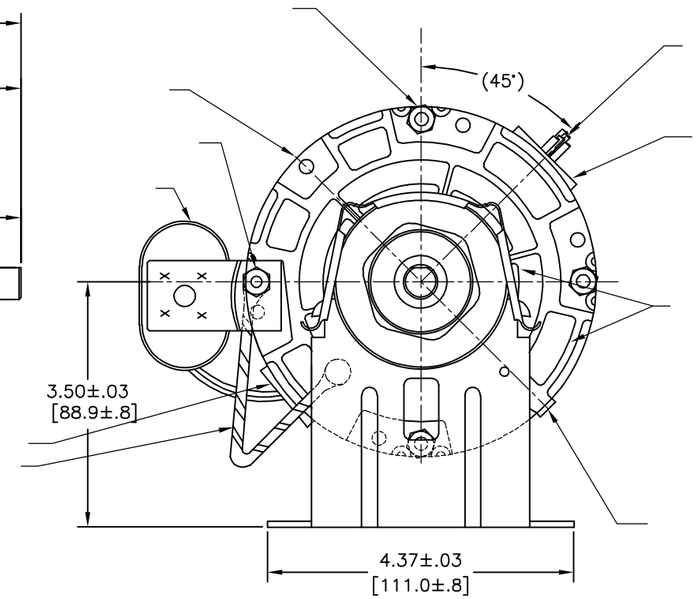

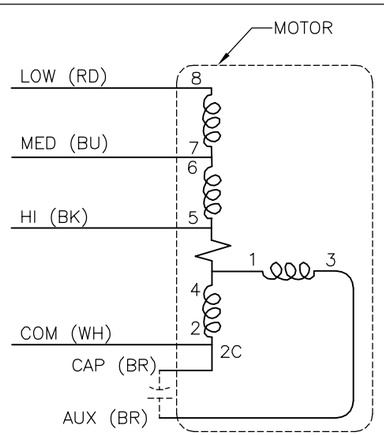

ROT.:− CWLE−CCWSE

Century Tipp City, OH
THERMALLY PROTECTED

SER. DATE & PO# PLT LTR MOD DE2F086N' STK NO. 955
VOLTS 115 HZ 60 AMPS
RPM 1500 SP PH CAP 6MFD 370VAC
INS CLB AMB 40C HP CONT ROT
BRG SLV #20 NON−DET OIL EVERY 6 MO.
ASSEMBLED IN MEXICO

COLOR CODE LABEL:
63T7452−3
BK HI 2.0A 1/6HP
BU MED 1.1A 1/12HP
RD LO .68A 1/20HP
WH COM

CONN. LABEL
63T7433−226

形位公差
平面度
直线度
倾斜度
垂直度
平行度
圆度
圆柱度
面轮廓度
线轮廓度
圆跳动
位置度
同轴度
对称度

ASME Y14.5M 1994

REGAL-BELOIT CORPORATION (RBC) 在个别领域为客户提供技术支持。鉴于RBC未收到任何涉及电机使用和应用环境的数据，电机的适用性由客户自己决定。

未注公差尺寸仅供参考。

绘图: TLB	
批准: TLK	
第三角投影	图纸格式发布日期 11-11-2011
	图纸格式版本 H

REGAL-BELOIT CORPORATION

名称 MODEL−RFHP−42FR OUTLINE

图幅 C 图号 955

比例 NONE 页号 1

REV	ECO	REV BY	DATE	APPD	DATE
D	0034811	P.ROJAS	06-16-2013	S.JIMENEZ	06-26-2013

CUSTOMER IS SOLELY RESPONSIBLE FOR MOTOR PERFORMANCE AND SUITABILITY IN APPLICATIONS FOR CUSTOMER'S USES.

ENDPLAY .005 MIN – .040 MAX
MAXIMUM SHAFT RUN OUT .001 PER 1.00[25.4]
MAXIMUM RUN OUT NOT TO EXCEED .0075

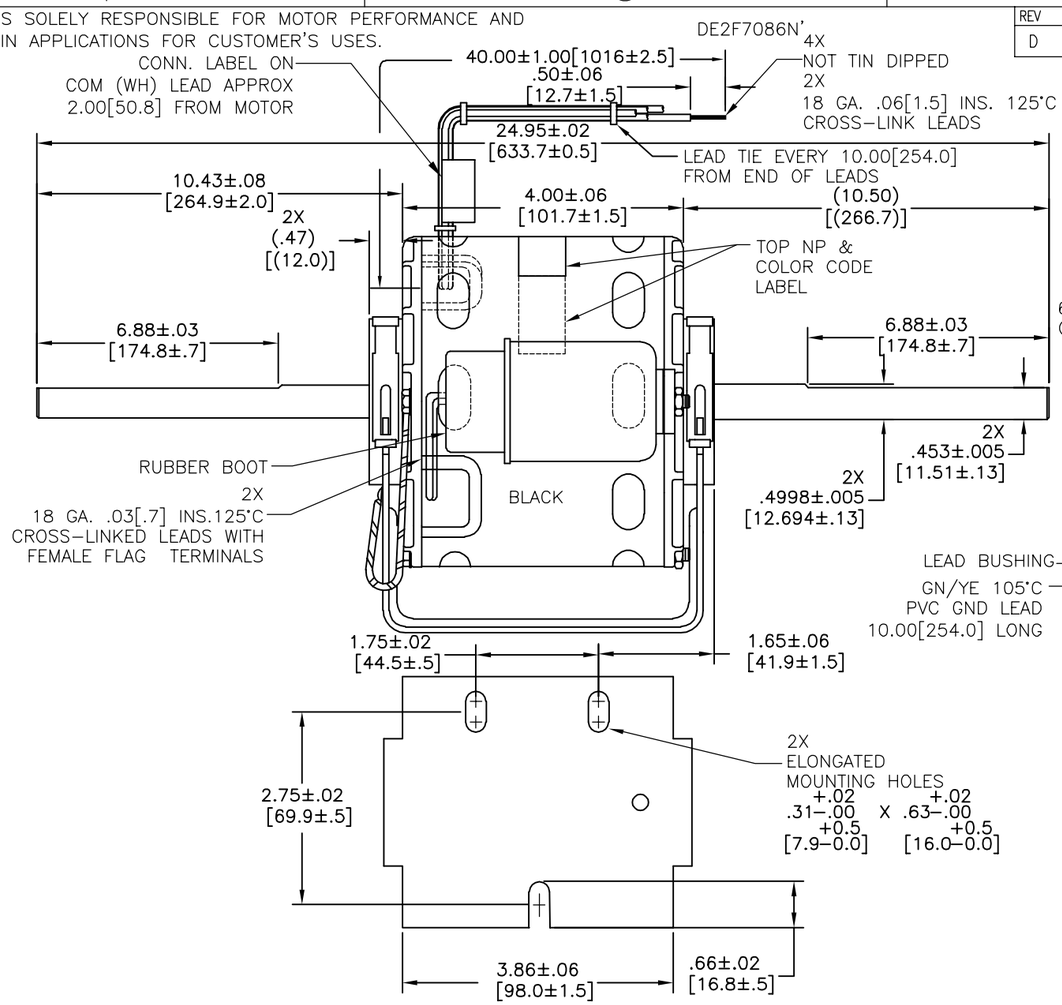

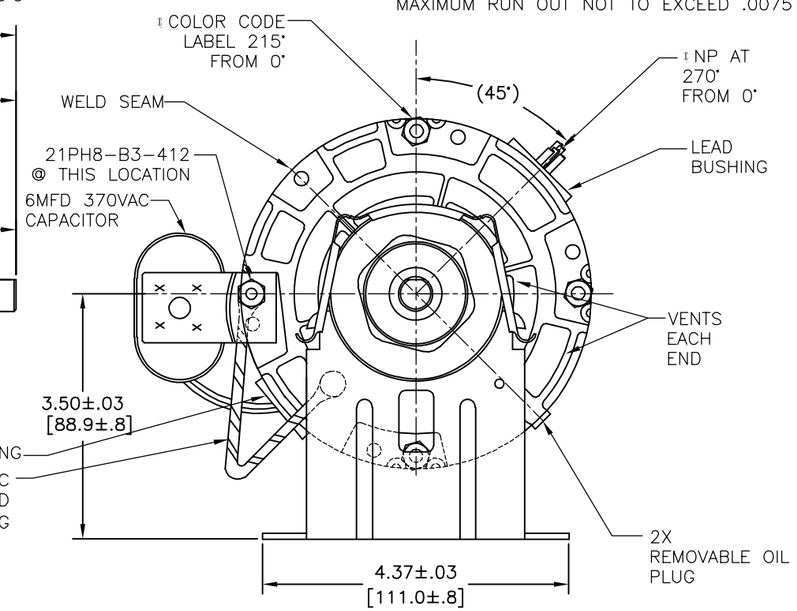

ELECTRICALLY PER
SAMPLE S9742E

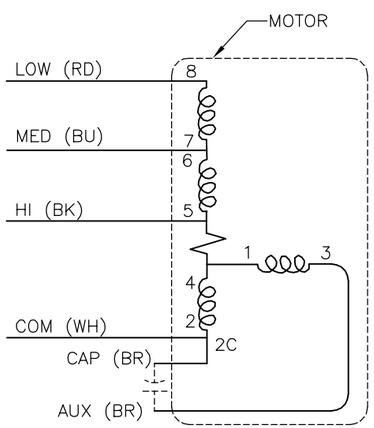

SCHEMATIC-21

ROT.:- CWLE-CCWSE

NAMEPLATE DATA:

Century Tipp City, OH
THERMALLY PROTECTED

SER. DATE & PO# PLT LTR MOD DE2F086N' STK NO. 955
VOLTS 115 HZ 60 AMPS
RPM 1500 SP PH CAP 6MFD 370VAC
INS CLB AMB 40C HP CONT ROT
BRG SLV #20 NON-DET OIL EVERY 6 MO.
ASSEMBLED IN MEXICO

COLOR CODE LABEL:
63T7452-3
BK HI 2.0A 1/6HP
BU MED 1.1A 1/12HP
RD LO .68A 1/20HP
WH COM

CONN. LABEL
63T7433-226

GEOMETRIC CHARACTERISTICS & SYMBOLS
▱ FLATNESS
— STRAIGHTNESS
∠ ANGULARITY
⊥ PERPENDICULARITY (SQUARENESS)
// PARALLELISM
○ ROUNDNESS (CIRCULARITY)
⌭ CYLINDRICITY
⌓ PROFILE OF ANY SURFACE
⌒ PROFILE OF ANY LINE
↗ RUNOUT
⌖ TRUE POSITION
◎ CONCENTRICITY
⌯ SYMMETRY
ASME Y14.5M 1994

REGAL-BELOIT CORPORATION (RBC) PROVIDES TECHNICAL ASSISTANCE TO OUR CUSTOMERS IN SEVERAL AREAS. SINCE RBC DOES NOT RECEIVE ALL DATA CONCERNING THE USE AND APPLICATION OF THE MOTOR, THE SUITABILITY OF THE MOTOR FOR THE APPLICATION MUST BE DETERMINED BY THE CUSTOMER.

DIMENSIONS WITHOUT TOLERANCES ARE FOR REFERENCE ONLY.

DR BY: TLB
APPD: TLK
THIRD ANGLE PROJECTION
EDS DATE 11-11-2011
FORMAT REV H

REGAL REGAL-BELOIT CORPORATION

DESCRIPTION
MODEL-RFHP-42FR
OUTLINE

SIZE C
DWG NO 955
SCALE NONE
SHEET 1

REVISION:	ECO	REVISADO POR:	FECHA:	APROBADO POR:	FECHA:
D	0034811	P.ROJAS	06-16-2013	S.JIMENEZ	06-26-2013

EL CLIENTE ES COMPLETAMENTE RESPONSABLE DEL FUNCIONAMIENTO DEL MOTOR Y USO ADECUADO EN APLICACIONES DEL CLIENTE.

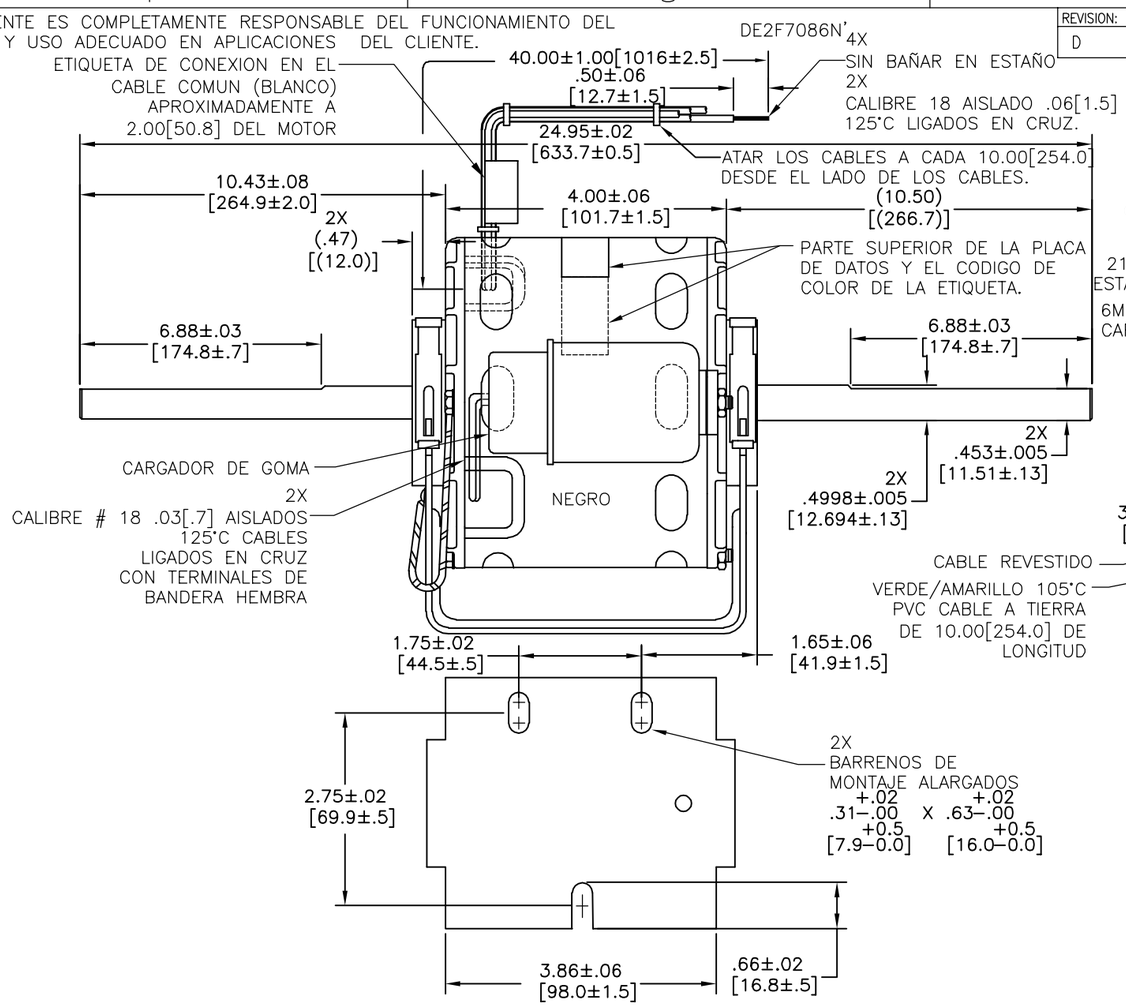

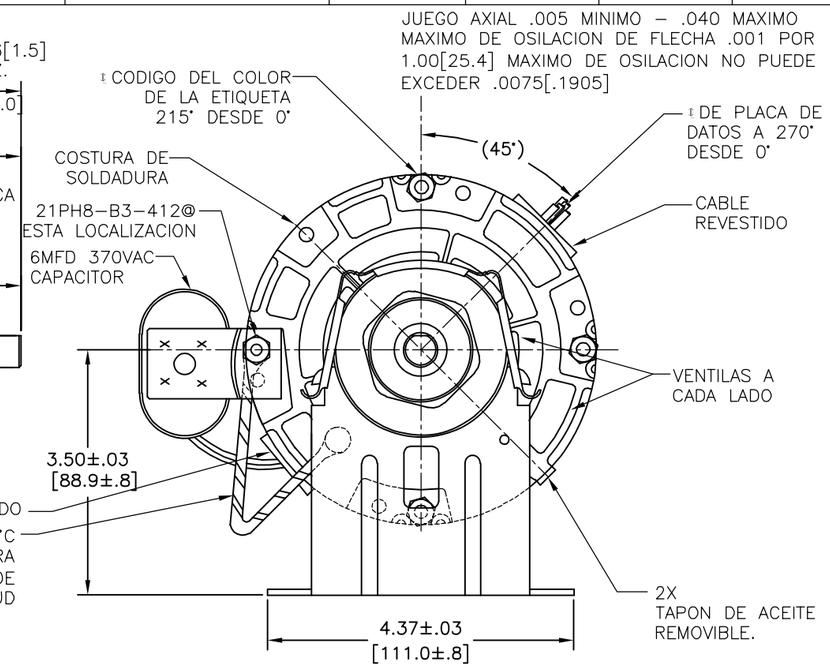

ELECTRICAMENTE DE ACUERDO A LA MUESTRA S9742E.

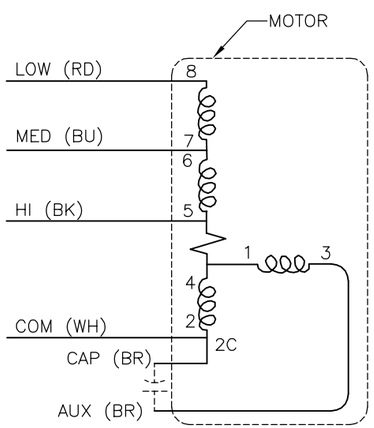

ESQUEMATICO-21

ROT.:- CWLE-CCWSE

PLACA DE DATOS:

Century Tipp City, OH THERMALLY PROTECTED

SER. DATE & PO# PLT LTR MOD DE2F086N' STK NO. 955
VOLTS 115 HZ 60 AMPS
RPM 1500 SP PH CAP 6MFD 370VAC
INS CLB AMB 40C HP CONT ROT
BRG SLV #20 NON-DET OIL EVERY 6 MO.
ASSEMBLED IN MEXICO

COLOR CODE LABEL: 63T7452-3
BK HI 2.0A 1/6HP
BU MED 1.1A 1/12HP
RD LO .68A 1/20HP
WH COM

CONN. LABEL 63T7433-226

CARACTERISTICAS DE GEOMETRIA Y SIMBOLOS
- PLANICIDAD
- RECTITUD
- ANGULARIDAD
- PERPENDICULARIDAD (A ESCUADRA)
- PARALELISMO
- REDONDEZ (CIRCULARIDAD)
- CILINDRICIDAD
- PERFIL DE CUALQUIER SUPERFICIE
- PERFIL DE CUALQUIER LINEA
- VARIACION
- POSICION REAL
- CONCENTRICIDAD
- SIMETRIA

ASME Y14.5M 1994

REGAL-BELOIT CORPORATION (RBC) PROVEE ASISTENCIA TECNICA A NUESTROS CLIENTES EN VARIAS AREAS. DESDE QUE RBC NO RECIBE TODOS LOS DATOS EN RELACION AL USO Y A LA APLICACION DEL MOTOR, LA APLICACION ADECUADA DEL MOTOR DEBE SER DETERMINADA POR EL CLIENTE.

DIMENSIONES SIN TOLERANCIA SON DE REFERENCIA SOLAMENTE

DIBUJADO POR: TLB
APROBADO POR: TLK
TERCER ANGULO DE PROYECCION
FECHA EDS: 11-11-2011
REV. FORMATO: H

REGAL REGAL-BELOIT CORPORATION

DESCRIPCION: MODEL-RFHP-42FR OUTLINE

TAMAÑO: C
NUMERO DE DIBUJO: 955
ESCALA: NONE
HOJA: 1