Uncontrolled Copy

REV	ECO	REV BY	DATE	APPD	DATE
F	0029017	L. BERNAL	10-17-2012	R. RASCON	10-17-2012

CUSTOMER IS SOLELY RESPONSIBLE FOR MOTOR PERFORMANCE AND SUITABILITY IN APPLICATIONS FOR CUSTOMER'S USE

ENDPLAY .005[0.13]MINIMUM–.040[1.02] MAXIMUM
MAXIMUM SHAFT RUN OUT .001[.03] PER INCH
MAXIMUM RUN OUT NOT TO EXCEED .0075[.191]

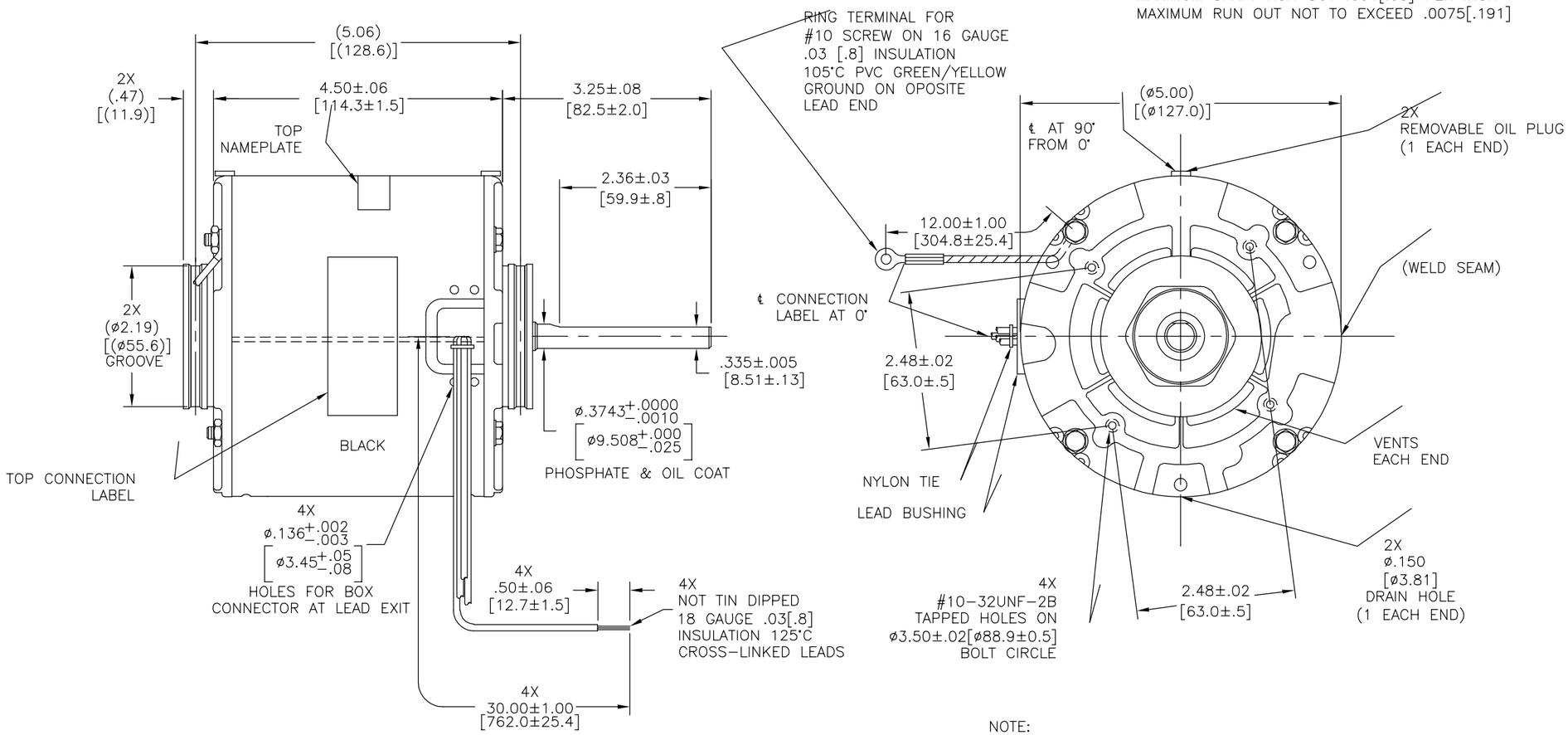

NOTE:
DISTRIBUTION: CUSTOMER PART NUMBER: 613A
GRAINGER: CUSTOMER PART NUMBER: 4UU78

SEE NOTE

SCHEMATIC–282

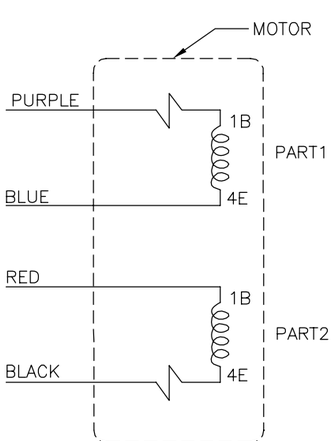

CONNECTION LABEL
63T7432–180

115 V	PURPLE & RED TO LINE BLUE & BLACK TO LINE
230 V	PURPLE TO ONE LINE BLACK TO OTHER LINE RED & BLUE TOGETHER & INSULATION

ELECTRICALLY PER
SAMPLE S–9785D
PERFORMANCE
CURVE #32449

ROT: CCWLE–CCWSE

NAMEPLATE DATA:

Century Tipp City, OH THERMALLY PROTECTED

SER. DATE & PO# PLT LTR MOD DA2E130N
VOLTS 115/208–230 HZ 60 AMPS 2.8/1.4–1.4
RPM 1550 SP PH 1 CAP
INS CL AMB °C HP 1/15 CONT A.O.
BRG SLV MECH. REV.

← ROTATION

ASSEMBLED IN MEXICO

GEOMETRIC CHARACTERISTICS & SYMBOLS
- FLATNESS
- STRAIGHTNESS
- ANGULARITY
- PERPENDICULARITY (SQUARENESS)
- PARALLELISM
- ROUNDNESS (CIRCULARITY)
- CYLINDRICITY
- PROFILE OF ANY SURFACE
- PROFILE OF ANY LINE
- RUNOUT
- TRUE POSITION
- CONCENTRICITY
- SYMMETRY

ASME Y14.5M 1994

REGAL–BELOIT CORPORATION (RBC) PROVIDES TECHNICAL ASSISTANCE TO OUR CUSTOMERS IN SEVERAL AREAS. SINCE RBC DOES NOT RECEIVE ALL DATA CONCERNING THE USE AND APPLICATION OF THE MOTOR, THE SUITABILITY OF THE MOTOR FOR THE APPLICATION MUST BE DETERMINED BY THE CUSTOMER.

DIMENSIONS WITHOUT TOLERANCES ARE FOR REFERENCE ONLY.

DR BY: L. BERNAL 10-17-2012
APPD: A. BAUGHMAN 10-17-2012
THIRD ANGLE PROJECTION
EDS DATE 11-11-2011
FORMAT REV H

CONFIDENTIAL: THIS DRAWING AND ITS INFORMATION ARE THE EXCLUSIVE AND CONFIDENTIAL PROPERTY OF REGAL–BELOIT CORPORATION AND ARE NOT TO BE DISCLOSED, DUPLICATED, DISTRIBUTED OR OTHERWISE USED WITHOUT THE WRITTEN CONSENT OF REGAL–BELOIT CORPORATION. –ALL RIGHTS RESERVED.

REGAL REGAL-BELOIT CORPORATION

DESCRIPTION
MODEL–RFHP–42FR
OUTLINE

SIZE C
DWG NO DA2E7130
SCALE NONE
SHEET 1

Uncontrolled Copy

REVISION:	ECO	REVISADO POR:	FECHA:	APROBADO POR:	FECHA:
F	0029017	L. BERNAL	10-17-2012	R. RASCON	10-17-2012

EL CLIENTE ES TOTALMENTE RESPONSABLE POR EL DESEMPEÑO DEL MOTOR Y APLICACIONES APROPIADAS PARA SU USO

JUEGO AXIAL .005[0.13]MINIMO–.040[1.02]MAXIMO
OSCILAMIENTO MAXIMO DE LA FLECHA .001[.03]POR PULGADA
OSCILAMIENTO MAXIMO NO DEBERA EXCEDER .0075[.191]

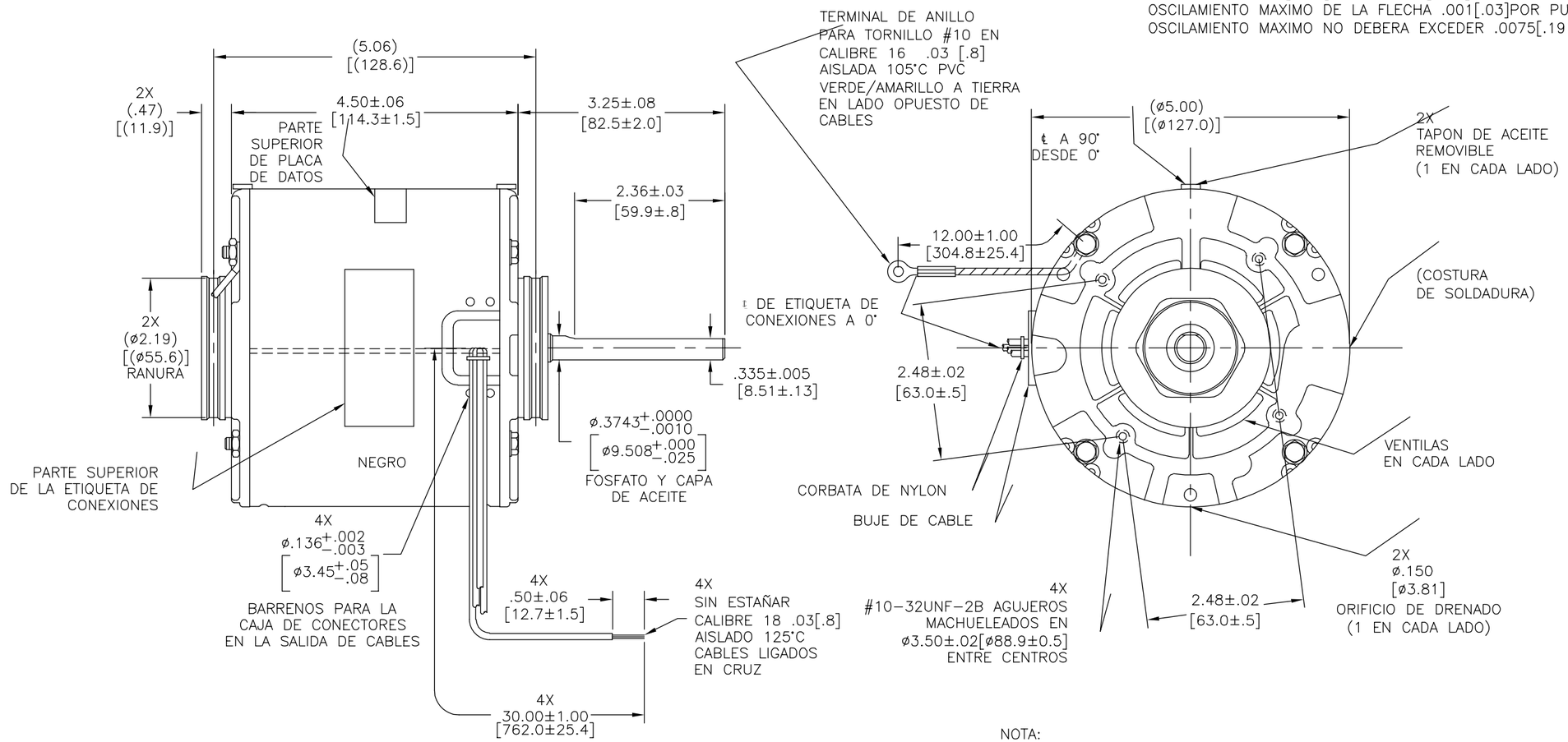

NOTA:
DISTRIBUCION: NUMERO DE PARTE DEL CLIENTE 613A
GRAINGER: NUMERO DE PARTE DEL CLIENTE 4UU78

VER NOTA

DIAGRAMA–282

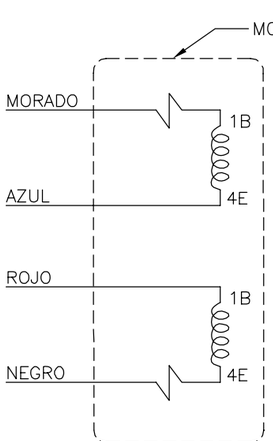

ETIQUETA DE CONEXIONES
63T7432–180

115 V	MORADO Y ROJO A LA LINEA AZUL Y NEGRO A LA LINEA
230 V	MORADO A UNA LINEA NEGRO A LA OTRA LINEA ROJO Y AZUL JUNTOS Y AISLADOS

ELECTRICAMENTE SEGUN MUESTRA S–9785D
CURVA DE DESEMPEÑO #32449

ROT: CCWLE–CCWSE

PLACA DE DATOS:

Century Tipp City, OH THERMALLY PROTECTED

SER. DATE & PO# PLT LTR MOD DA2E130N
VOLTS 115/208–230 HZ 60 AMPS 2.8/1.4–1.4
RPM 1550 SP PH 1 CAP
INS CL AMB °C HP 1/15 CONT A.O.
BRG SLV MECH. REV.

← ROTATION

ASSEMBLED IN MEXICO

CARACTERISTICAS DE GEOMETRIA Y SIMBOLOS
- PLANICIDAD
- RECTITUD
- ANGULARIDAD
- PERPENDICULARIDAD (A ESCUADRA)
- PARALELISMO
- REDONDEZ (CIRCULARIDAD)
- CILINDRICIDAD
- PERFIL DE CUALQUIER SUPERFICIE
- PERFIL DE CUALQUIER LINEA
- VARIACION
- POSICION REAL
- CONCENTRICIDAD
- SIMETRIA

ASME Y14.5M 1994

REGAL–BELOIT CORPORATION (RBC) PROVEE ASISTENCIA TECNICA A NUESTROS CLIENTES EN VARIAS AREAS. DESDE QUE RBC NO RECIBE TODOS LOS DATOS EN RELACION AL USO Y A LA APLICACION DEL MOTOR, LA APLICACION ADECUADA DEL MOTOR DEBE SER DETERMINADA POR EL CLIENTE.

DIMENSIONES SIN TOLERANCIA SON DE REFERENCIA SOLAMENTE

DIBUJADO POR: L. BERNAL	10-17-2012
APROBADO POR: A. BAUGHMAN	10-17-2012
TERCER ANGULO DE PROYECCION	FECHA EDS: 11-11-2011
	REV. FORMATO: H

CONFIDENCIAL: ESTE DIBUJO Y SU INFORMACION SON PROPIEDAD DE USO EXCLUSIVO Y CONFIDENCIAL DE REGAL–BELOIT CORPORATION. Y NO DEBERAN SER REVELADOS, DUPLICADOS, DISTRIBUIDOS O USARSE DE OTRA MANERA SIN EL CONSENTIMIENTO ESCRITO DE REGAL–BELOIT CORPORATION. –TODOS LOS DERECHOS RESERVADOS.

REGAL **REGAL-BELOIT CORPORATION**

DESCRIPCION: MODEL–RFHP–42FR OUTLINE

TAMAÑO: C | NUMERO DE DIBUJO: DA2E7130

ESCALA: NONE | HOJA: 1

Uncontrolled Copy

版本	ECO	編制	日期	批准	日期
F	0029017	L. BERNAL	10-17-2012	R. RASCON	10-17-2012

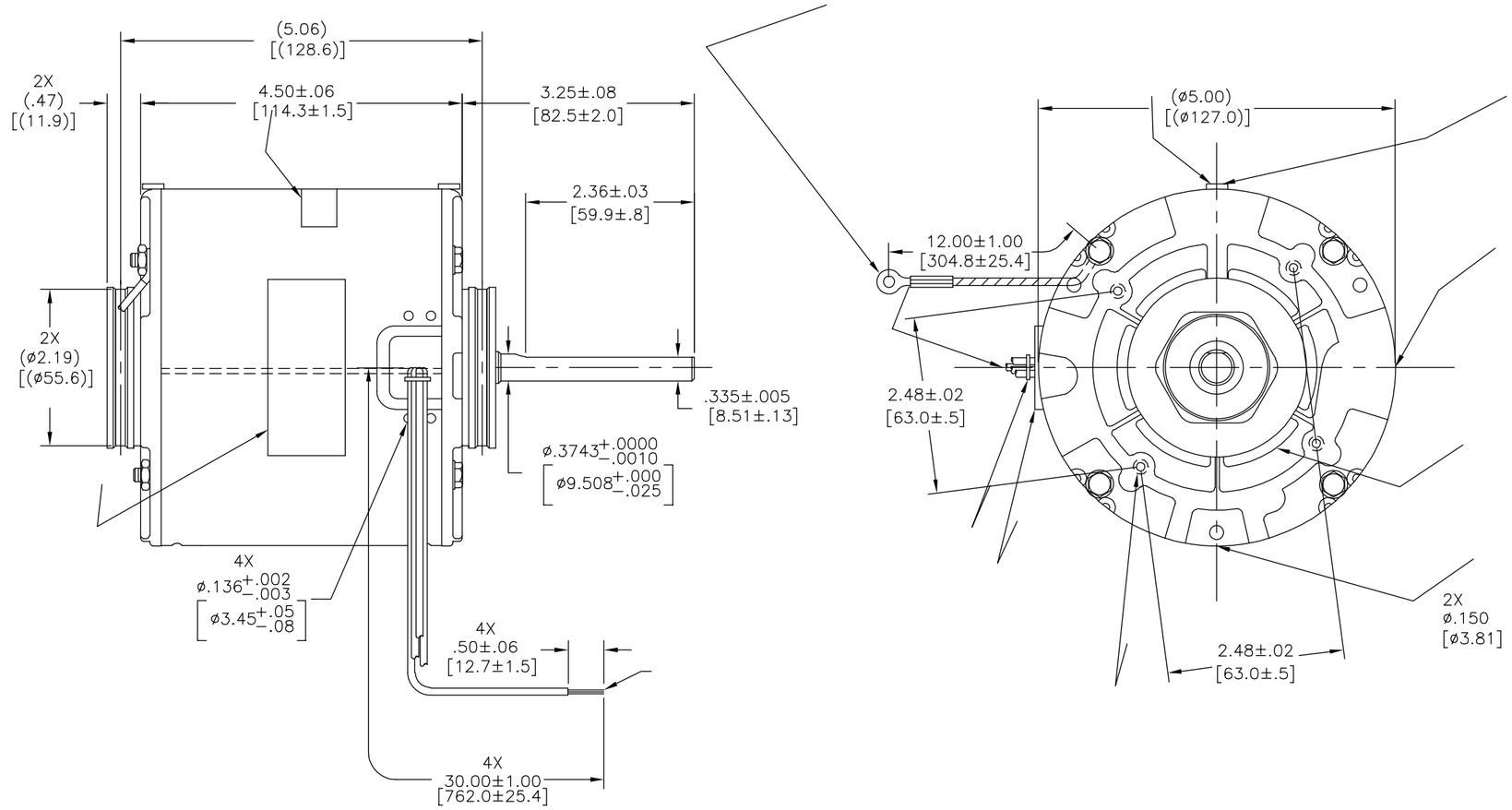

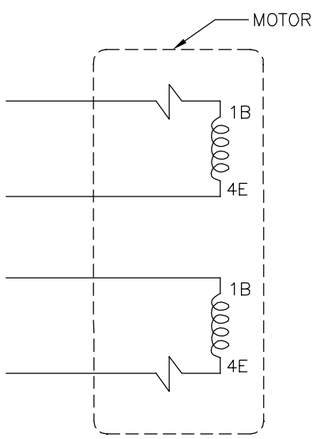

115 V	
230 V	

ROT: CCWLE–CCWSE

Century Tipp City, OH THERMALLY PROTECTED

SER. DATE & PO# PLT LTR MOD DA2E130N
VOLTS 115/208–230 HZ 60 AMPS 2.8/1.4–1.4
RPM 1550 SP PH 1 CAP
INS CL AMB °C HP 1/15 CONT A.O.
BRG SLV MECH. REV.

← ROTATION

ASSEMBLED IN MEXICO

形位公差
平面度
直线度
倾斜度
垂直度
平行度
圆度
圆柱度
面轮廓度
线轮廓度
圆跳动
位置度
同轴度
对称度

ASME Y14.5M 1994

REGAL-BELOIT CORPORATION (RBC) 在个别领域为客户提供技术支持。鉴于RBC未收到任何涉及电机使用和应用环境的数据，电机的适用性由客户自己决定。

未注公差尺寸仅供参考。

绘图:	L. BERNAL	10-17-2012
批准:	A. BAUGHMAN	10-17-2012
第三角投影	图纸格式发布日期	11-11-2011
	图纸格式版本	H

机密：本图纸及相关信息所有权归REGAL-BELOIT CORPORATION。未经REGAL-BELOIT CORPORATION书面授权，不得泄露、复制、传播或作其他用途。--版权所有

REGAL-BELOIT CORPORATION

名称: MODEL–RFHP–42FR OUTLINE

图幅: C

图号: DA2E7130

比例: NONE

页号: 1