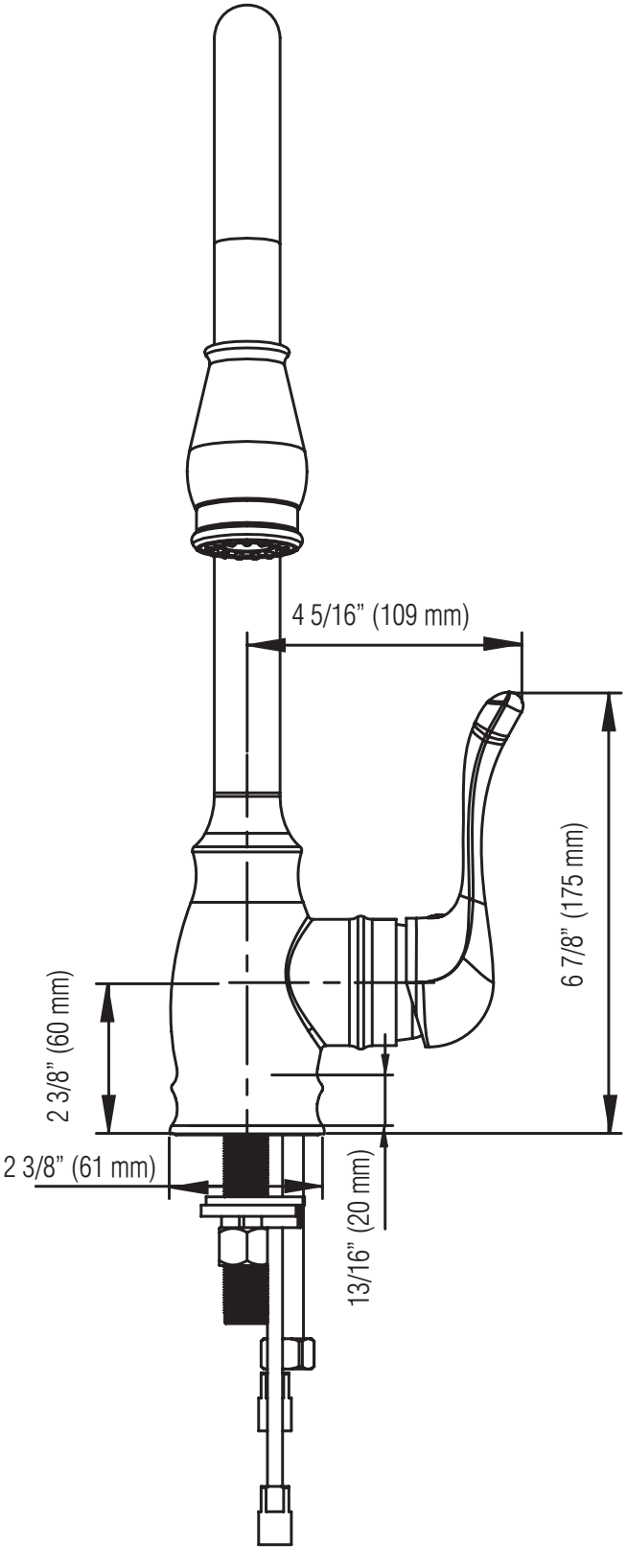
4 5/16” (109 mm)
6 7/8” (175 mm)
2 3/8” (60 mm)
2 3/8” (61 mm)
13/16” (20 mm)

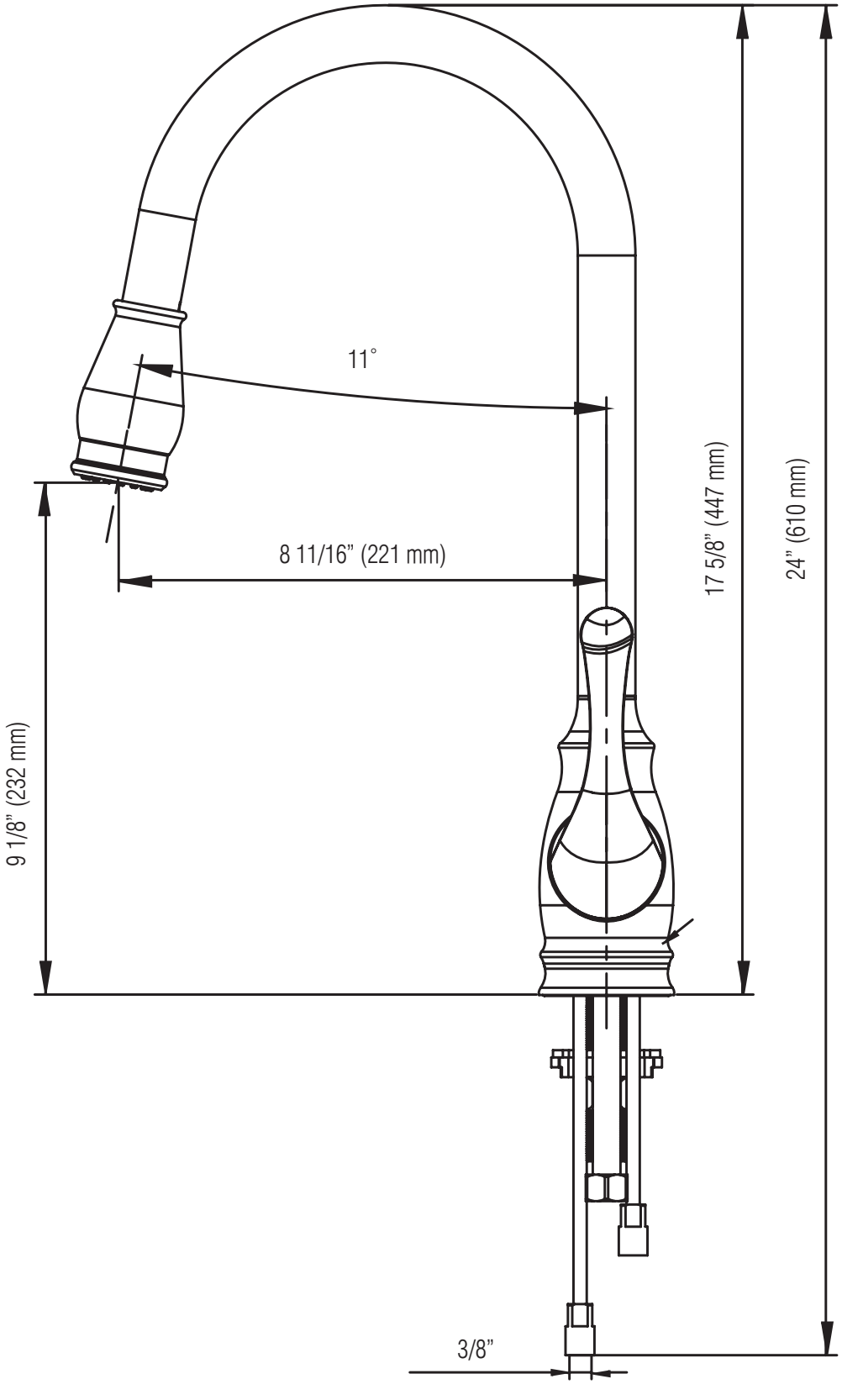
11°
8 11/16” (221 mm)
9 1/8” (232 mm)
17 5/8” (447 mm)
24” (610 mm)
3/8”