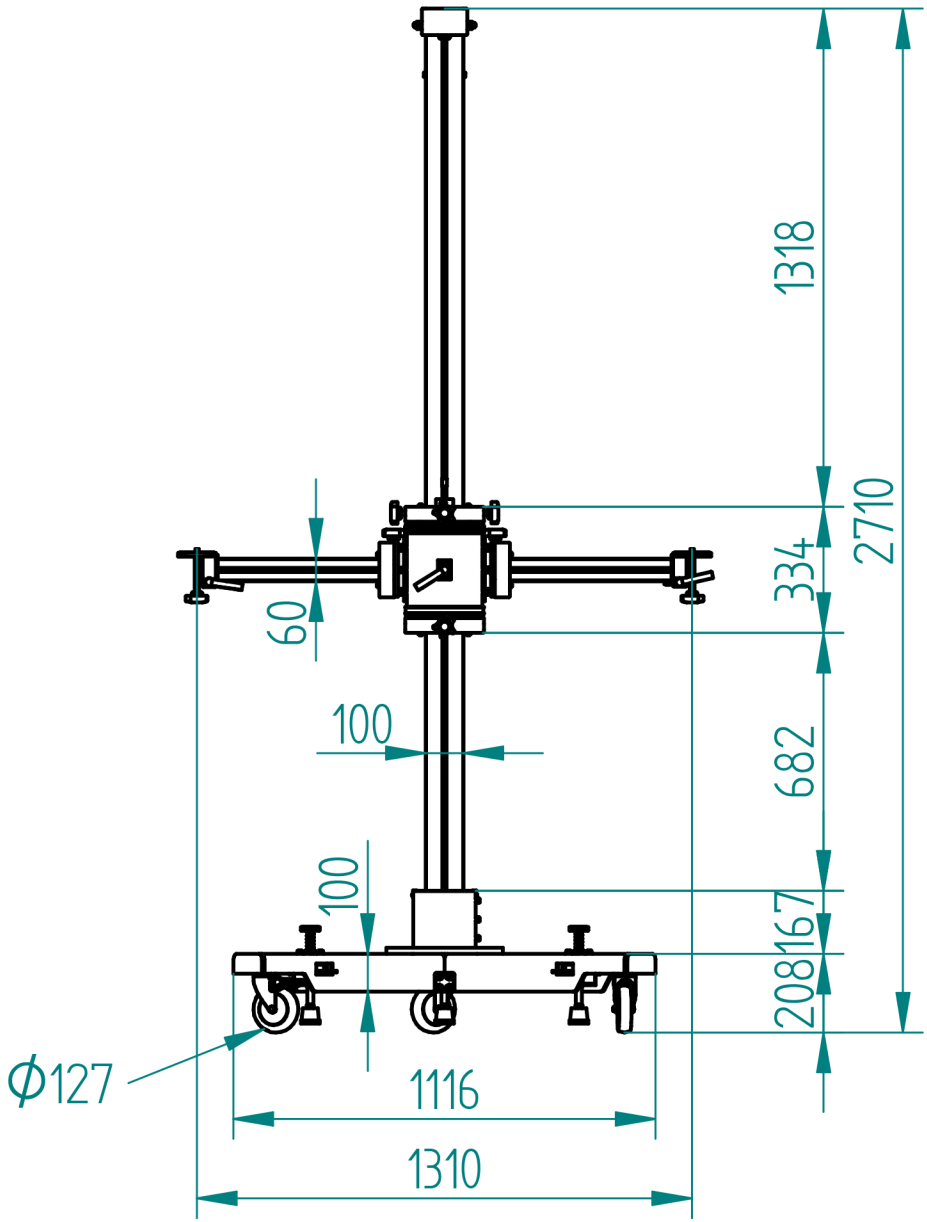
1318
2710
334
60
100
682
100
167
208
ϕ127
1116
1310

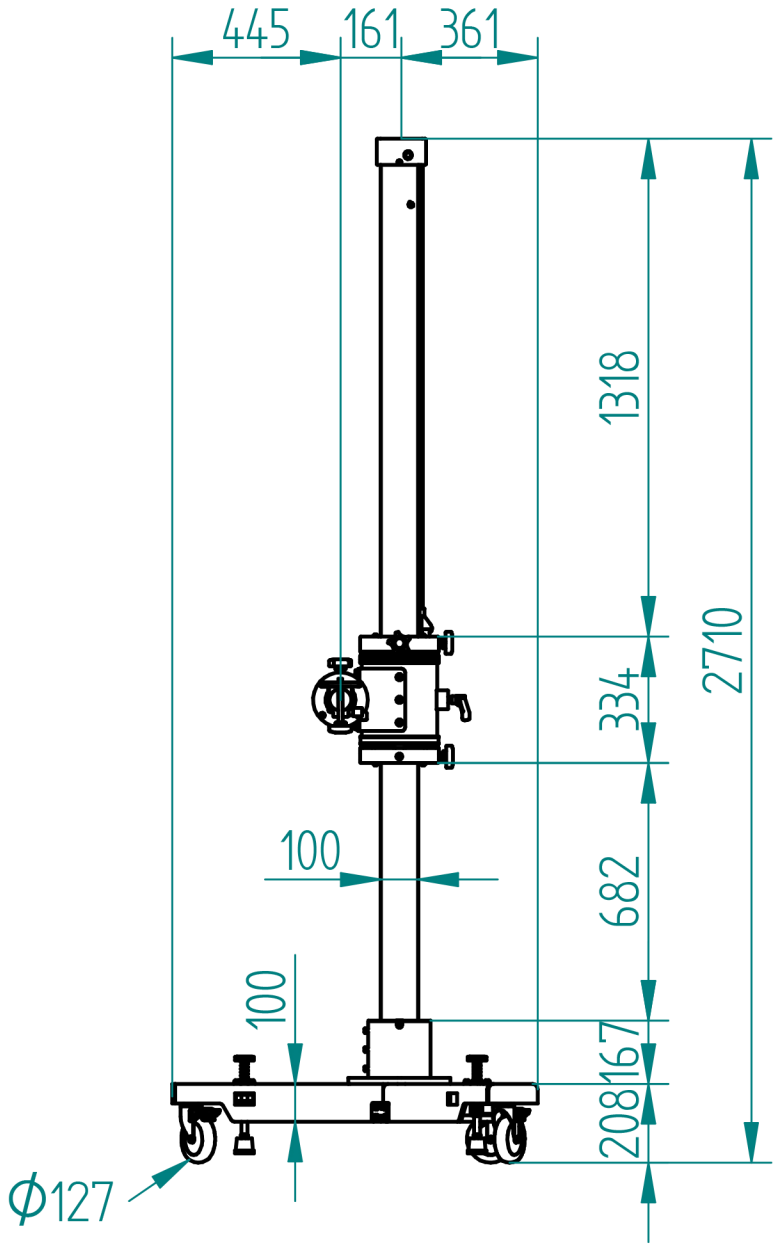
445
161
361
1318
2710
334
682
100
100
167
208
Φ127

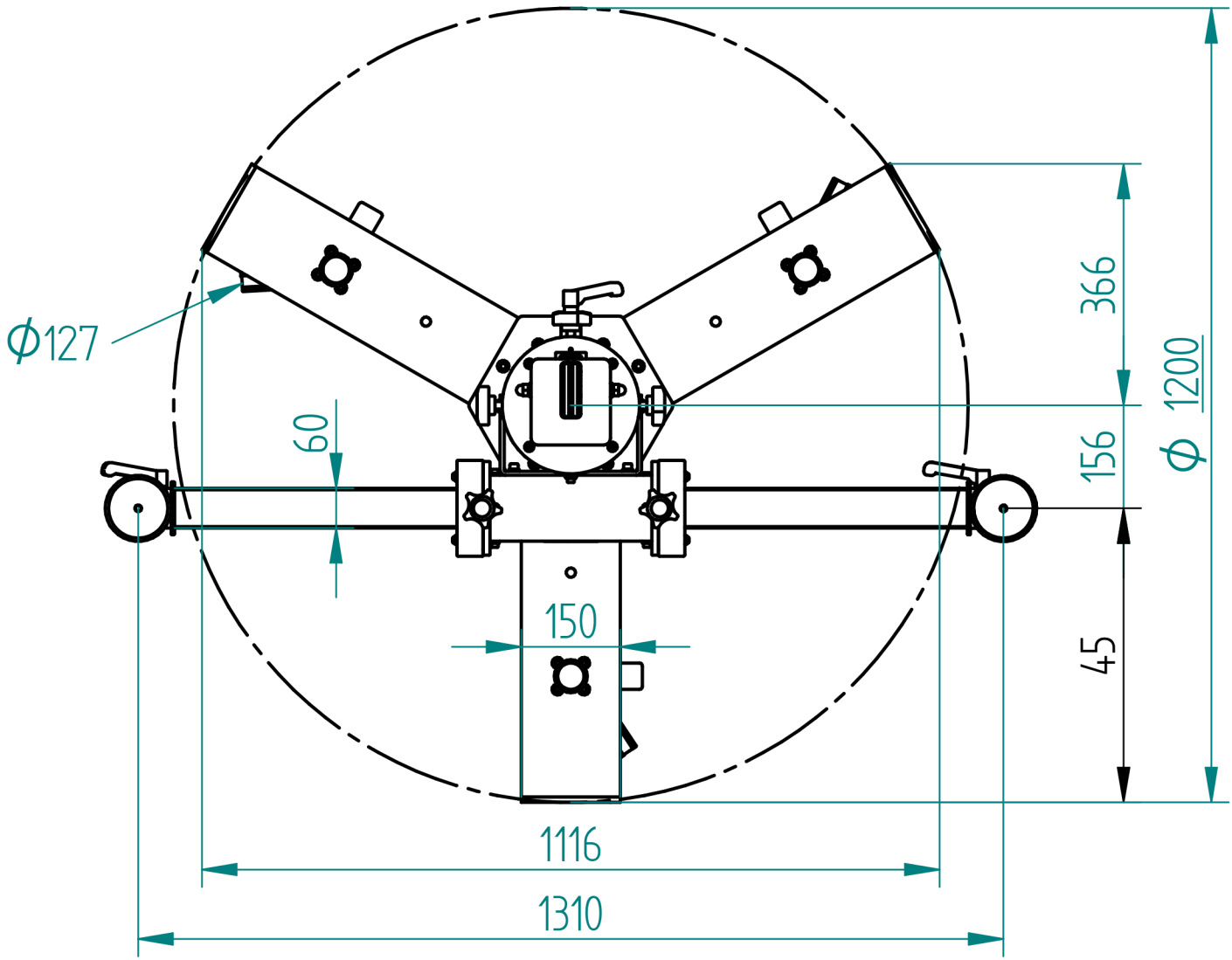
ϕ127
60
150
366
156
45
ϕ 1200
1116
1310