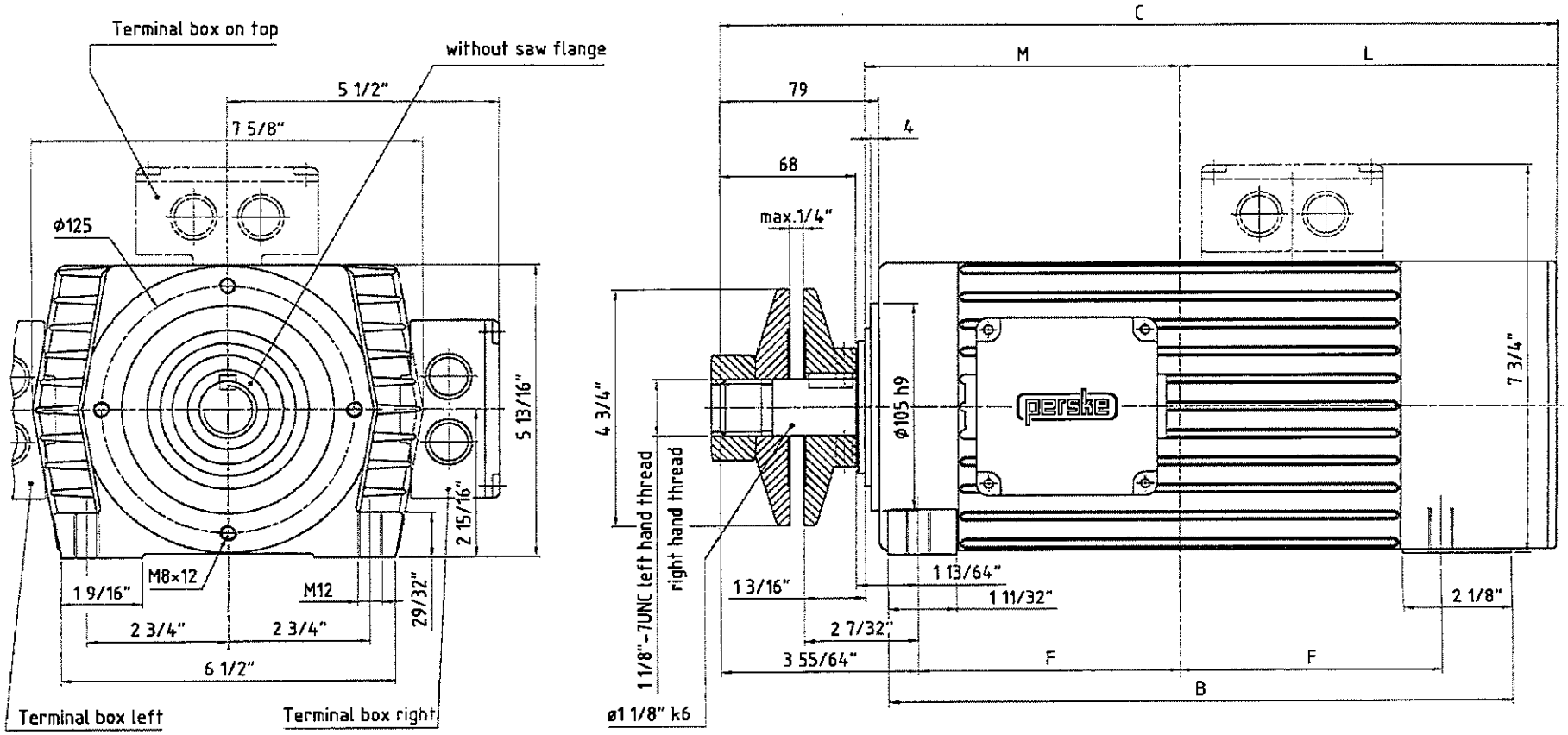

TYP	B	C	F	L	M
KCS 70	12 3/16"	16 11/32"	5 1/8"	7 3/8"	6 5/32"
KCS 71	15 11/32"	19 1/2"	6 11/16"	8 15/16"	7 23/32"
KCS 72	18 17/32"	22 5/8"	8 9/32"	10 1/2"	9 5/16"

B	Bohrungen für Schutzhaubenbefestigung zugefügt	31.05.12	Fogl
A	Zeichnung in CAD übernommen	05.09.02	Fogl
Zust.	Änderungen	Datum	Name

	Datum	Name
Bearb.	24.03.95	Frie
Gepr.		
Maßstab 1:2		

Flat motor
KCS 70

perske

Stückliste
St 00 07 071/5
St 00 07 071/6-2

Walter Perske GmbH Friedrich-Ebert-Str. 86-88 68161 Mannheim

MS 652 AM

Blatt 1/1

Dateiname