Typ	a	e	k	z
KRS 35.1	145	165	238	212
KRS 35.3	175	195	268	242
KRS 35.5	215	235	308	282
KRS 35.7	235	255	328	302
KRS 35.9	275	295	368	342

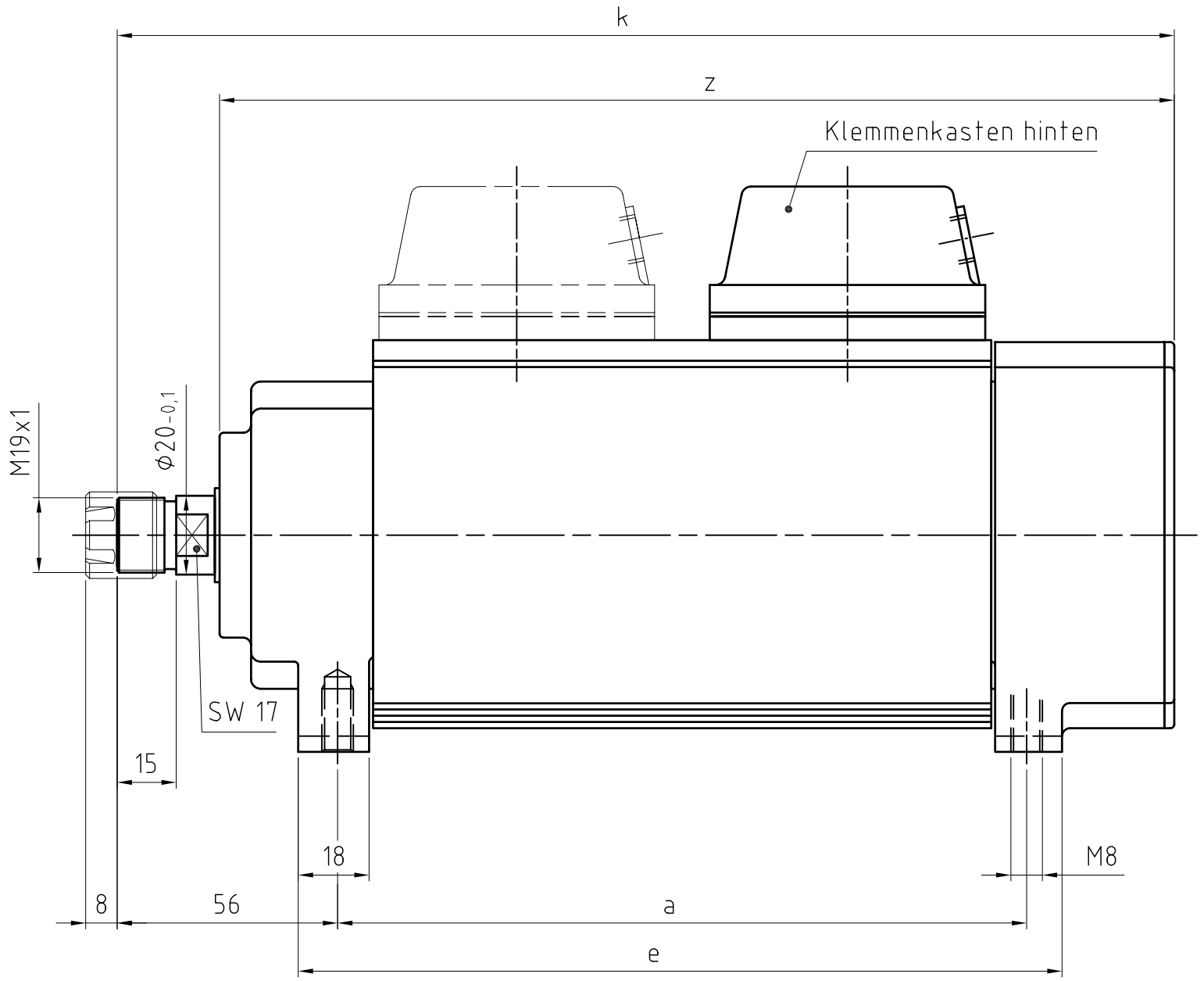

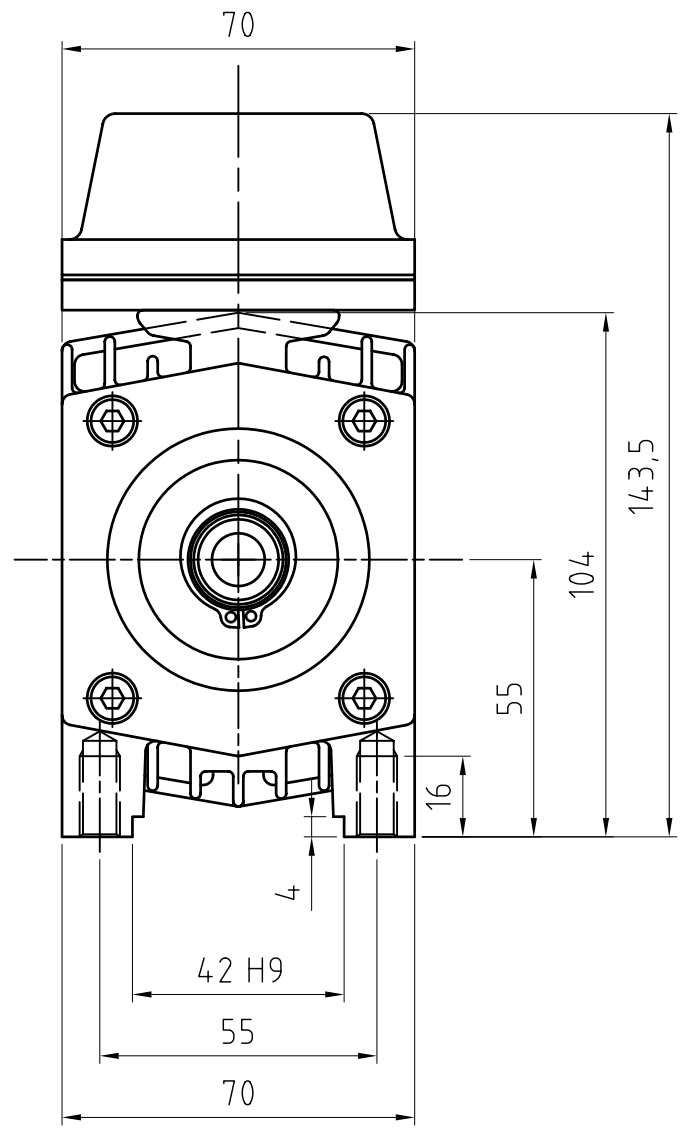

Rego-Fix Spannzange ER16
und Spannmutter ER16M
Spannbereich 0,5...10

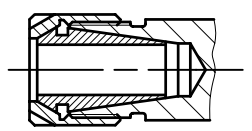

A	Gehäuse und Zwischenplatte geändert	24.11.05	Fogl
Zust.	Änderungen	Datum	Name

	Datum	Name
Bearb.	19.01.98	Frie
Gepr.		
Maßstab 1:1.5		

Flachmotor
KRS 35

perske
Walter Perske GmbH Friedrich-Ebert-Str. 80-84 68167 Mannheim

Stückliste
00 03 007/11

MS 3871

Blatt 1/1

Dateiname MS 3871 (KRS 35).dwg