MATUREWARE
by FUTAGAMI

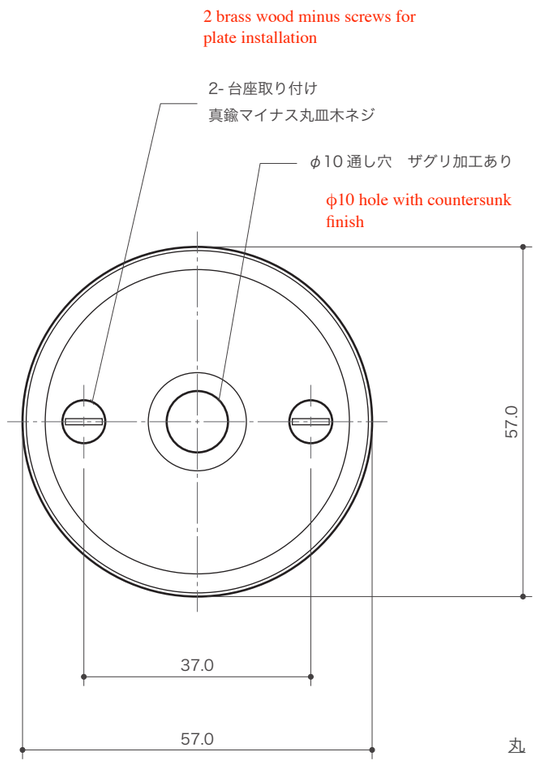


丸

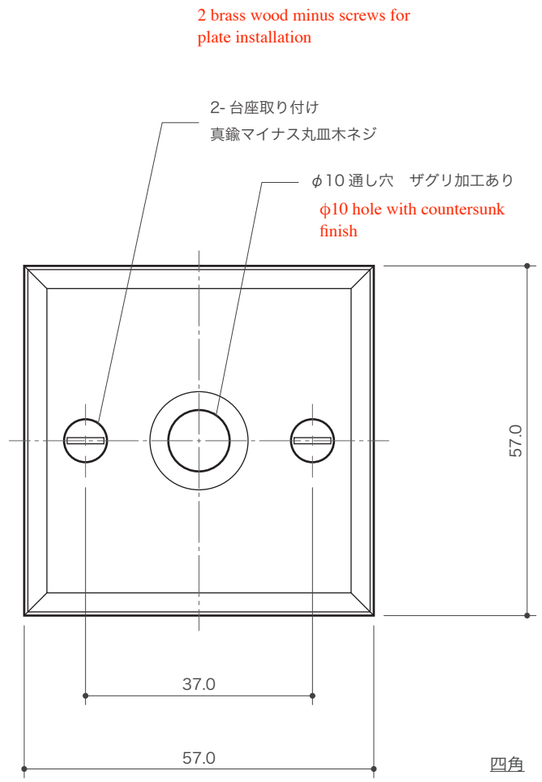


四角

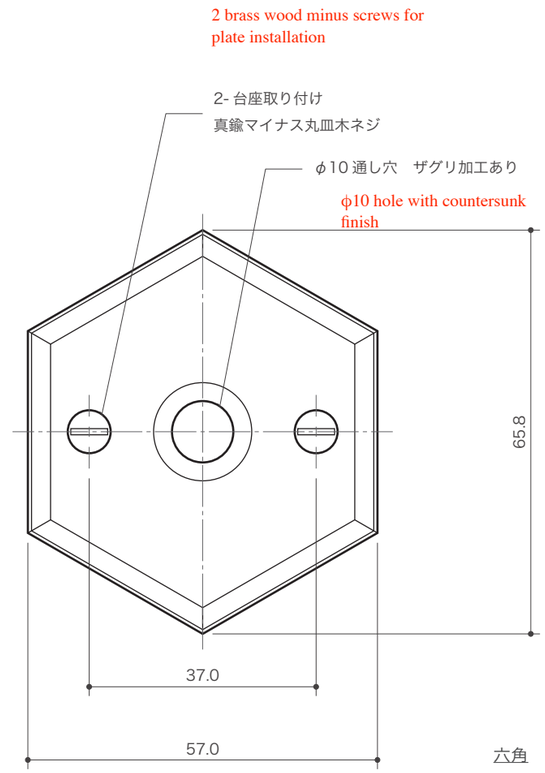


六角

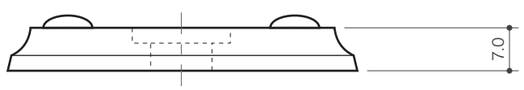


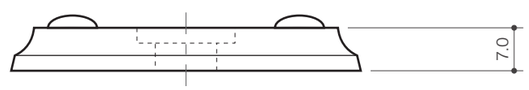


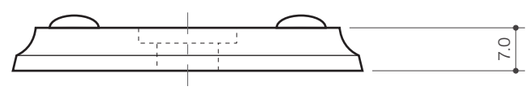


2015.03
Lever Handle Plates　S=1/1
レバーハンドル　台座