Verteiler
1071
1904
1908
3200

Diese Zeichnung darf weder kopiert noch dritten Personen ohne unsere Erlaubnis mitgeteilt werden

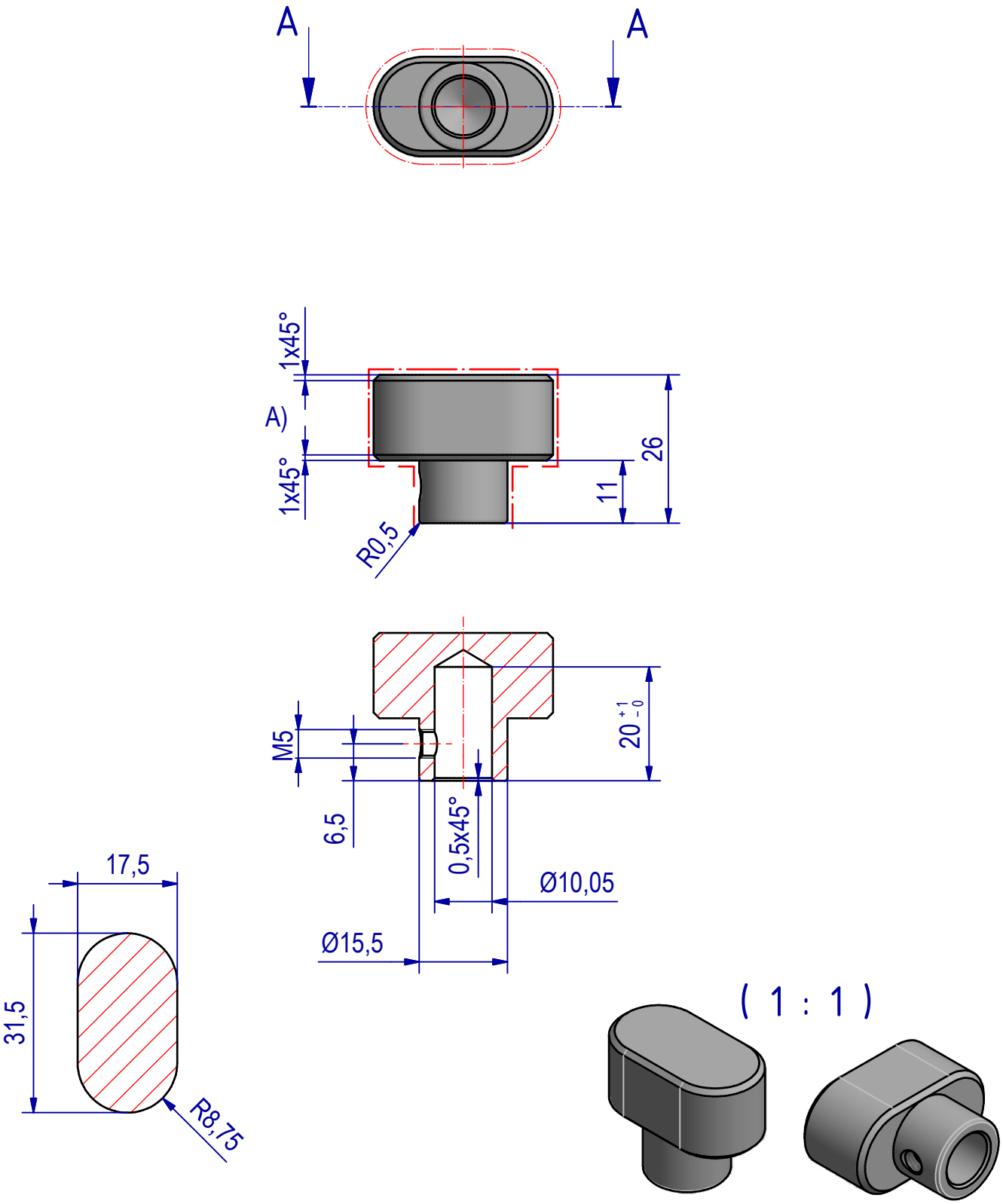

					Allgemeintoleranzen ISO 2768-fH		Maßstab: 1:1	CES - CAD
							Werkstoff: CuZn39Pb3 (CW614N)	
						Datum	Name	Knauf Form "ET"
					Erstellt	07.02.2012	KREMER	
					Bearb.	07.02.2012	KREMER	
					Gepr.	07.02.2012	ABAUMANN	
					C.Ed.Schulte GmbH Velbert		32428	Folie
A	2722	1x45° war R1	07.02.12	KREM				A4
I	Nr.	Änderungen	Datum	Name	EDV Nr. ENG-030636A		Ers. für: E1899	Ers. durch: