Verteiler
1071
1072
1908
1904

Diese Zeichnung darf weder kopiert noch dritten Personen ohne unsere Erlaubnis mitgeteilt werden

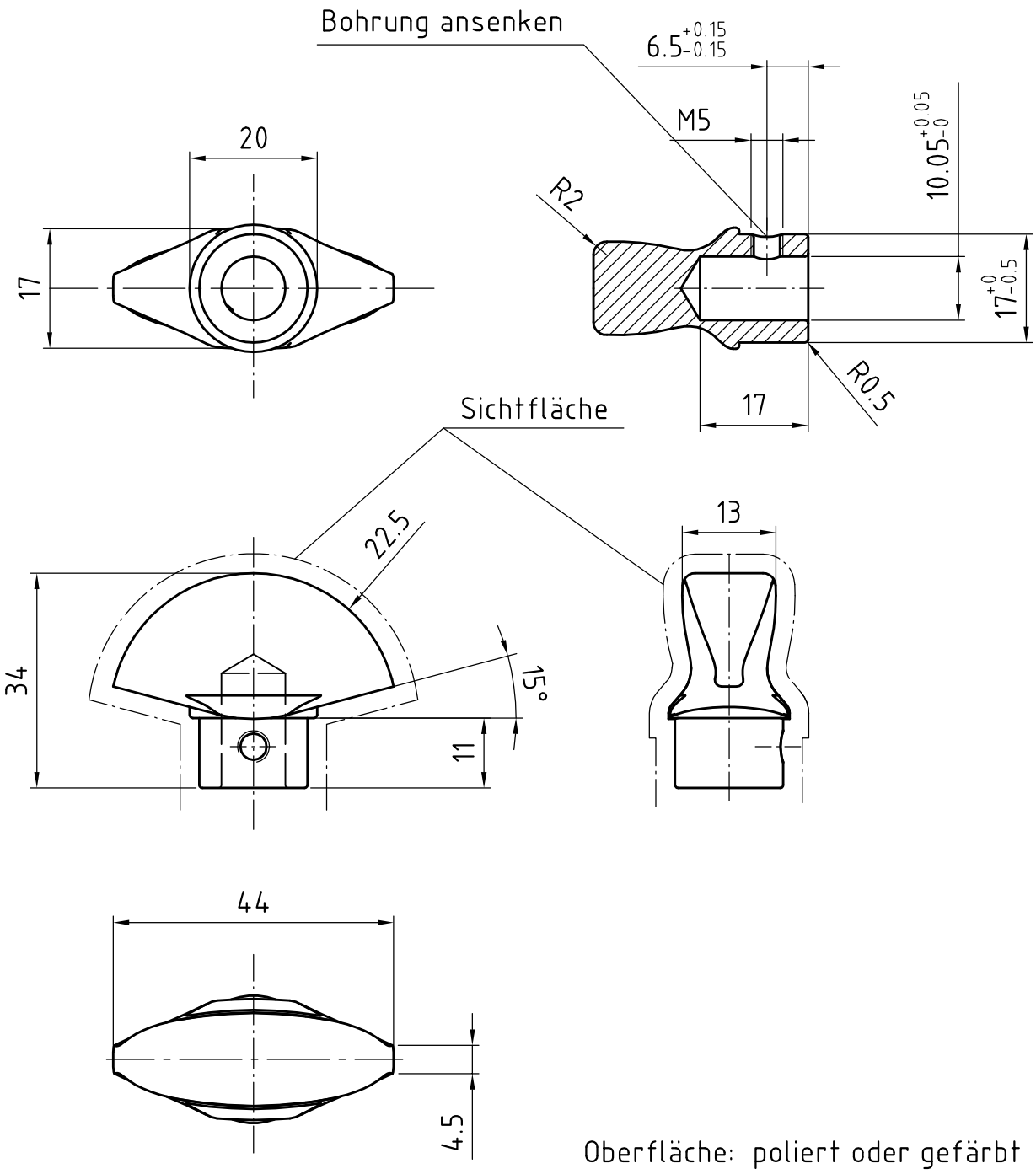

Oberfläche: poliert oder gefärbt

					Allgemeintoleranzen ISO 2768–fH		CES	Maßstab: 1:1 / Werkstoff: Alu–Guss	CES – CAD
						Datum	Name	Drehknopf Form "CR" Art.–Nr. 815	
					Erstellt	13.03.01	RUEFFER		
					Bearb.	13.03.01	RUEFFER		
					Gepr.	13.03.01	VONHAGEN		
					C.Ed.Schulte GmbH Velbert			32398	Folie
I	Nr.	Änderung	Datum	Name	EDV Nr.	143H		Ers. für: Zeichn. E1387	Ers. durch: