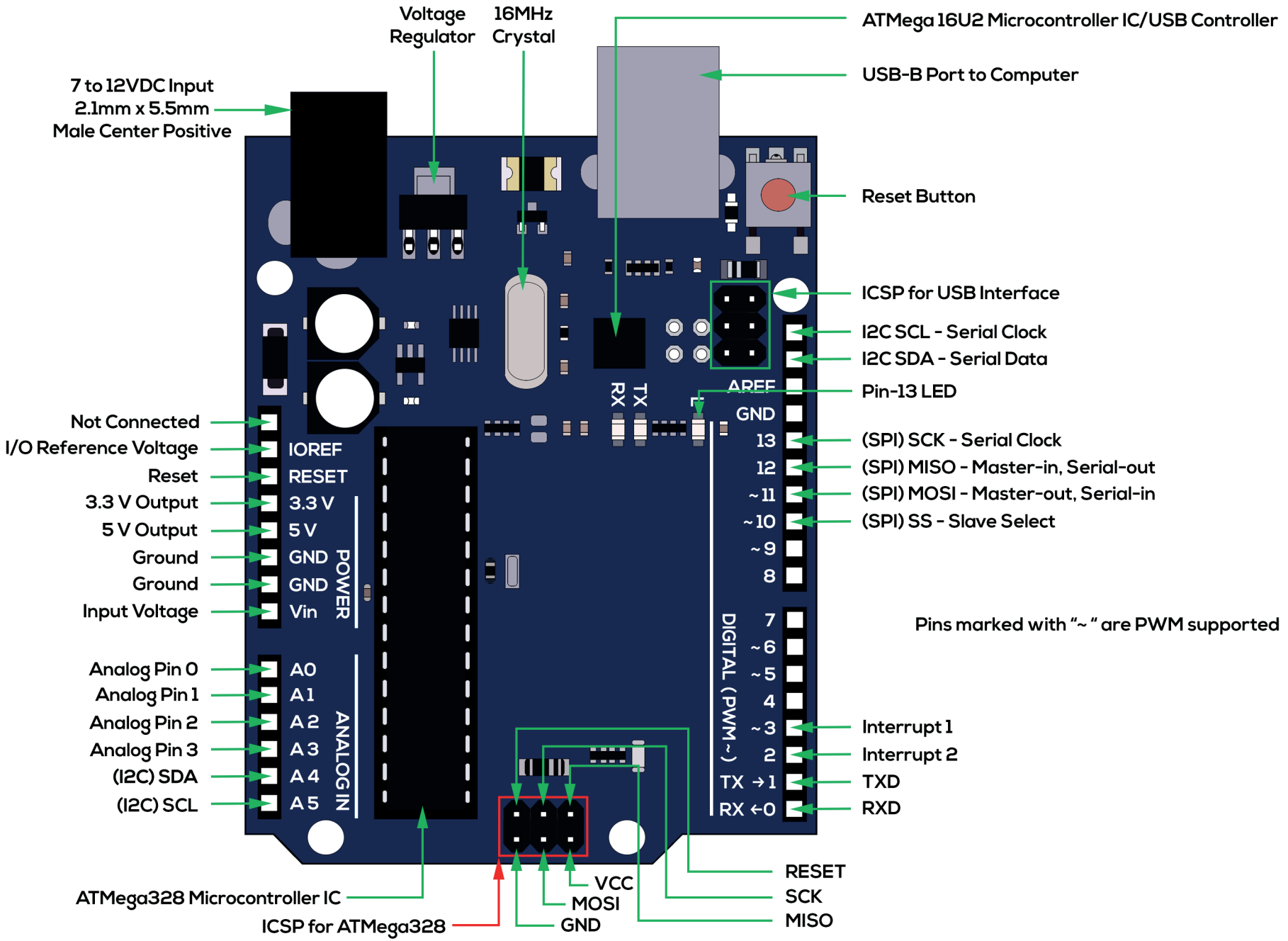Mikrocontroller Board mit ATMega328 ATMega 16U2