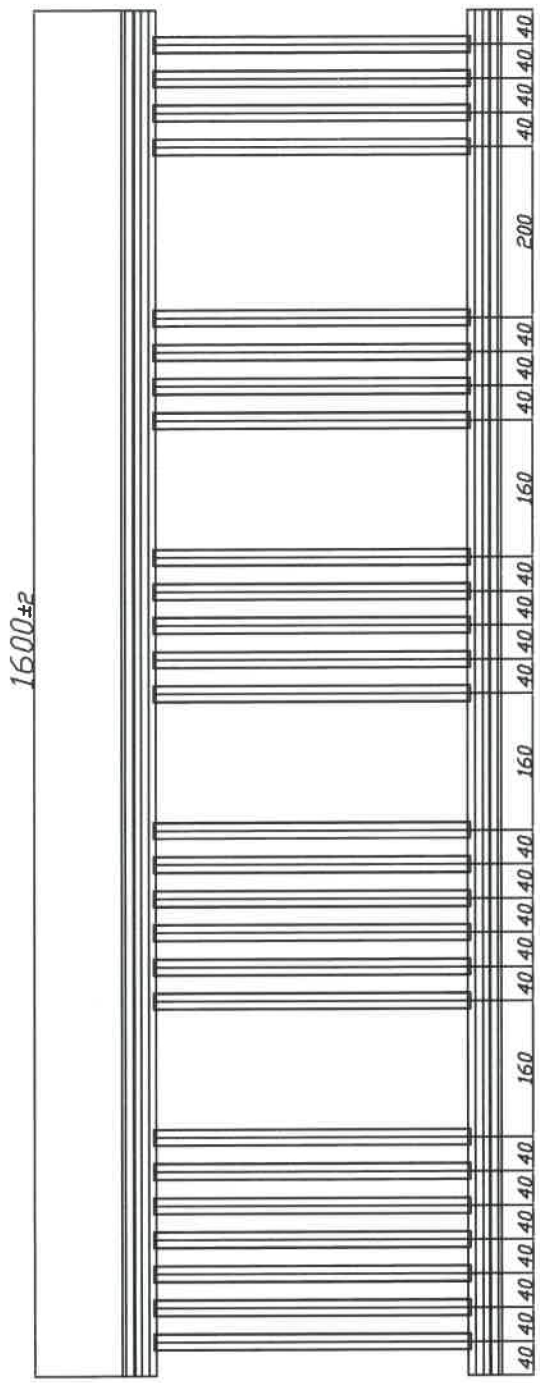


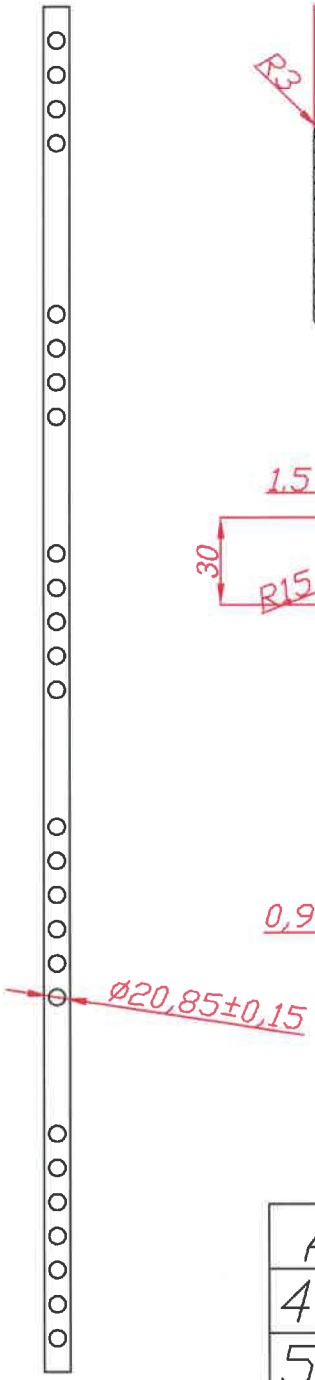


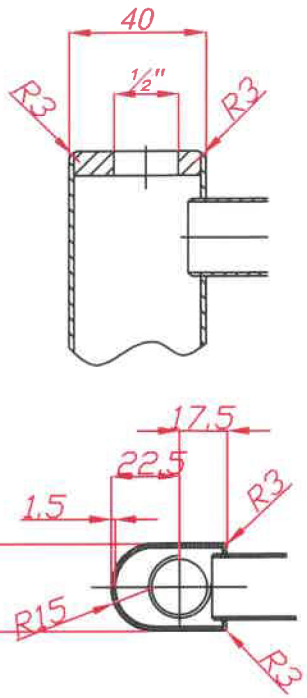


| A | B |
|---|---|
| 400 | 355 |
| 500 | 455 |
| 600 | 555 |

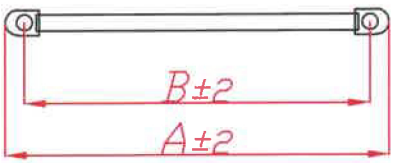


BORU DAGILIMI:4+4+5+7=26

| | TARIH | ISIM |
|---|---|---|
| CIZEN | 07.07.2017 | EMRAH TAŞ |
| KONT. | 07.07.2017 | EMRAH TAŞ |
| ONAY | 07.07.2017 | EMRAH TAŞ |

INDERPENDENT

---X1600

Çizim No