Molex H.D.C.G. reserve all rights in this document and in the information contained therein. Reproduction, use or disclosure to third parties without written authorization is stricty forbidden

Molex H.D.C.G. si riserva tutti i diritti sul presente documento e con quanto rappresentato.E'vietato riprodurlo,utilizzarlo renderlo accessibile a terzi senza autorizzazione scritta

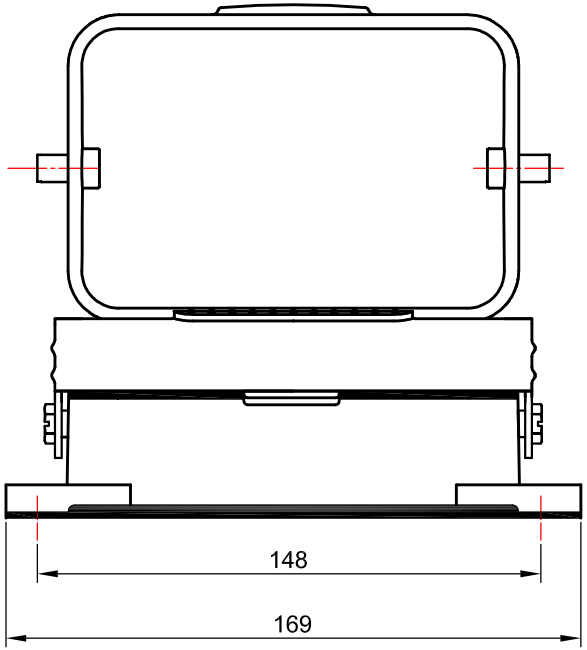

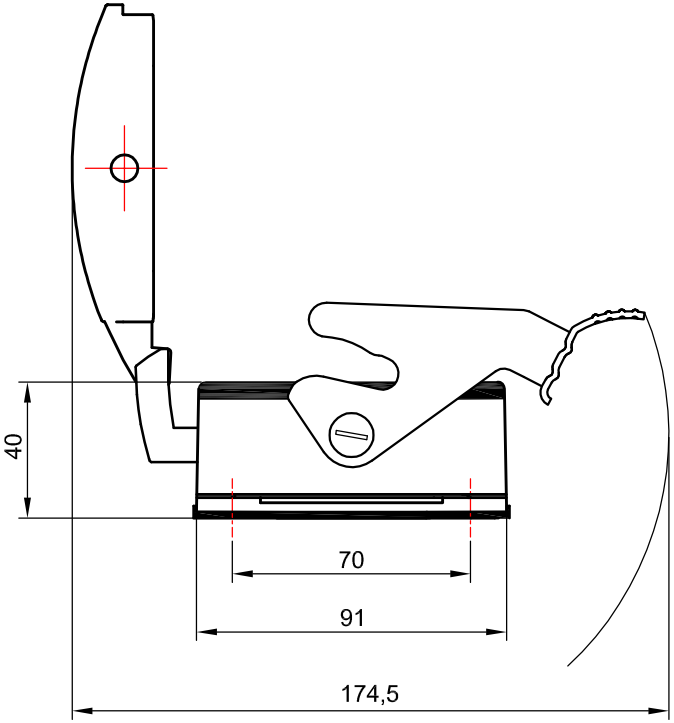

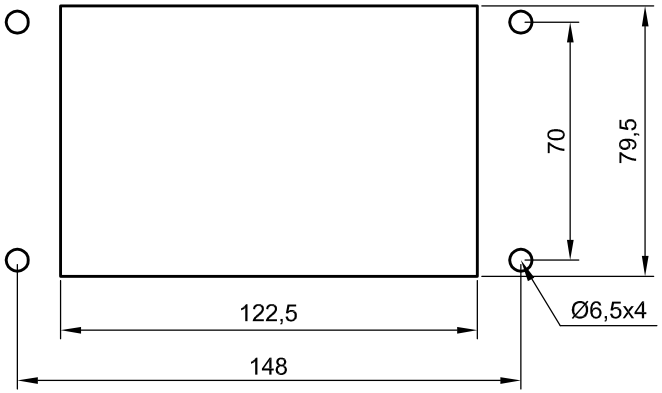

Panel cut out
Foratura del pannello

All Dimensions in mm

Mod.	Dat.	Name		Dat.	Name
			Detail.		
			Insp.		
			Stand.	30.10.2013	E.L.

Bulkhead mounting housing with cover and one lever, size 48B 104x62
Custodia da incasso con coperchio e una leva grandezza 48B 104x62

molex

7848.6411.0

Scala 1 : 2