Molex H.D.C.G. reserve all rights in this document and in the information contained therein. Reproduction, use or disclosure to third parties without written authorization is stricty forbidden

Molex H.D.C.G. si riserva tutti i diritti sul presente documento e con quanto rappresentato.E'vietato riprodurlo,utilizzarlo renderlo accessibile a terzi senza autorizzazione scritta

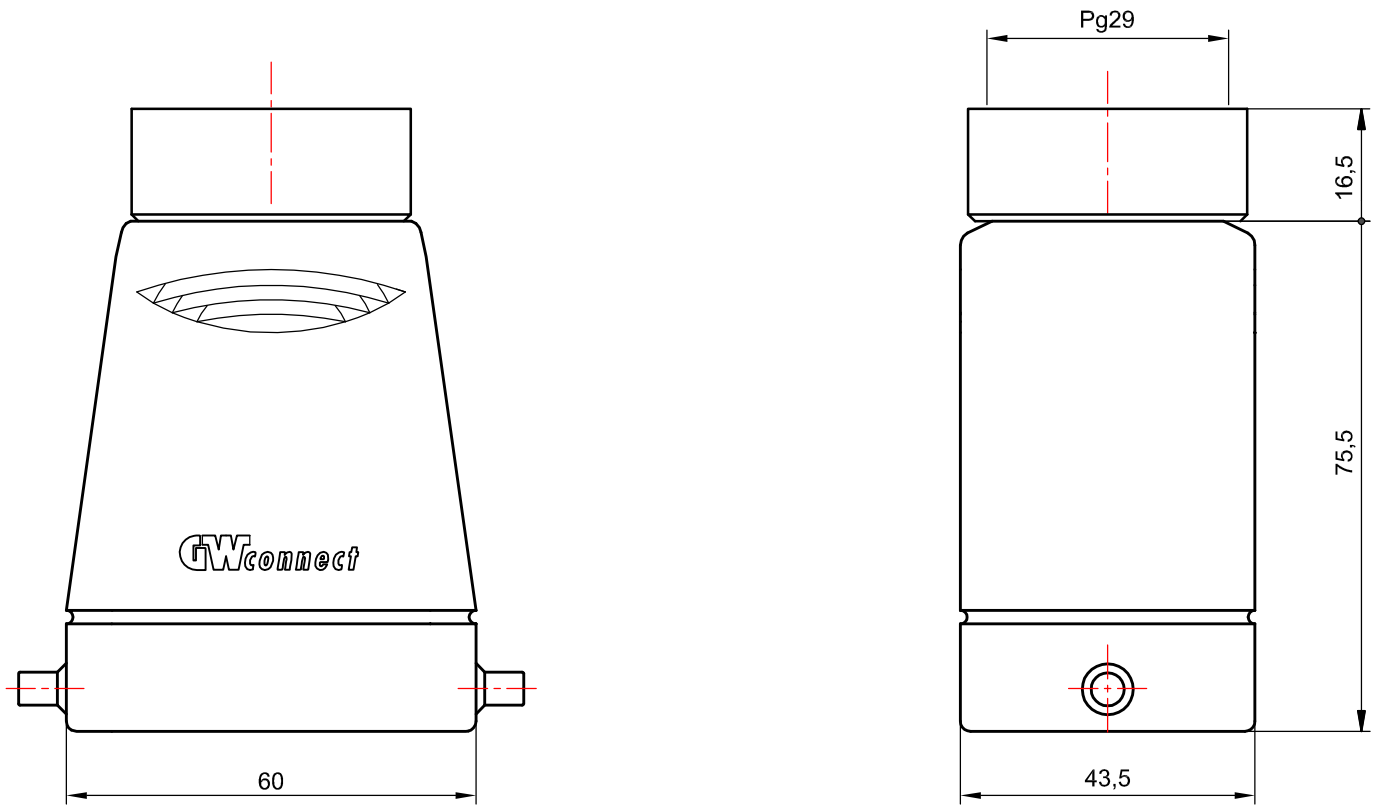

All Dimensions in mm

Mod.	Dat.	Name		Dat.	Name
			Detail.		
			Insp.		
			Stand.	30.10.2013	E.L.

Hoods top entry with 2 pegs for one lever thread Pg29 size 6B 44x27
Custodie con ingresso verticale con 2 perni per una leva, filettatura Pg29 grandezza 6B 44x27

molex

7806.6428.0

Scala 1 : 1