Molex H.D.C.G. reserve all rights in this document and in the information contained therein. Reproduction, use or disclosure to third parties without written authorization is stricty forbidden

Molex H.D.C.G. si riserva tutti i diritti sul presente documento e con quanto rappresentato.E'vietato riprodurlo,utilizzarlo renderlo accessibile a terzi senza autorizzazione scritta

Contact arrangement view from termination side
Disposizione contatti vista lato terminazioni

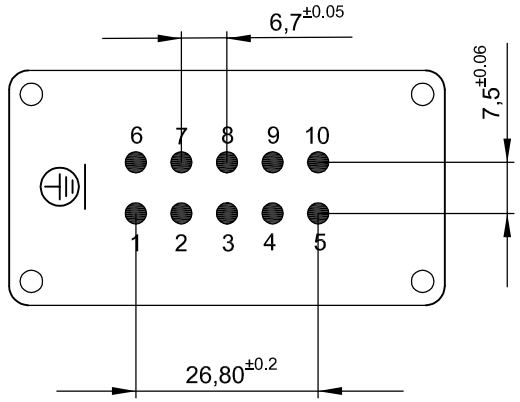

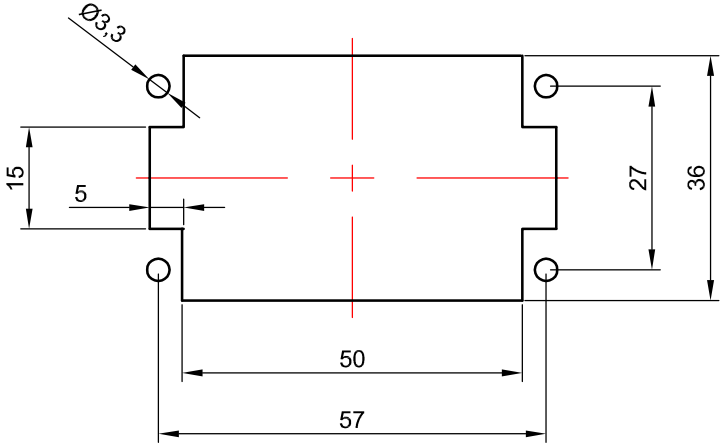

Panel cut out for inserts for use without hood/housing
Foratura di alloggiamento inserti per uso senza custodia

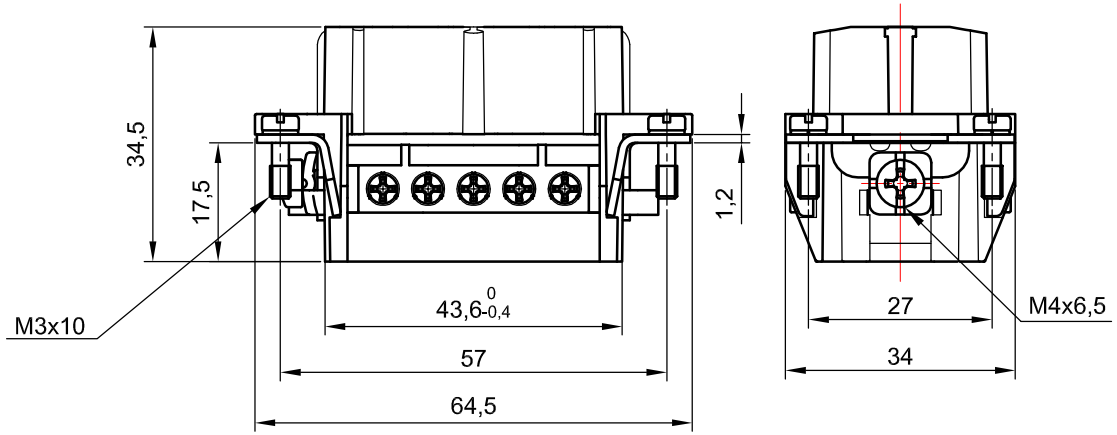

Screw terminals with wire protection
Terminali a vite con proteggi-filo

Ed.	MOD.	DATE	SIGN.
-	-	-	-

DRAWN BY: El	DATE: 05.02.2014	DIMENSION STYLE: mm
CHECKED BY: -	DATE: -	
APPROVED BY: -	DATE: -	SCALE 1 : 1

molex

Female screw terminal inserts, 10P
S-E series size 10B 57x27,16A 500V/6kV/3
Inserti femmina con terminali a vite, 10P
serie S-E grandezza 10B 57x27,16A 500V/6kV/3

7310.6004.0

SIZE: A4
PAGE: 1 DI 1