Stamping:
Logo LC 1.25kN SS/M/YY

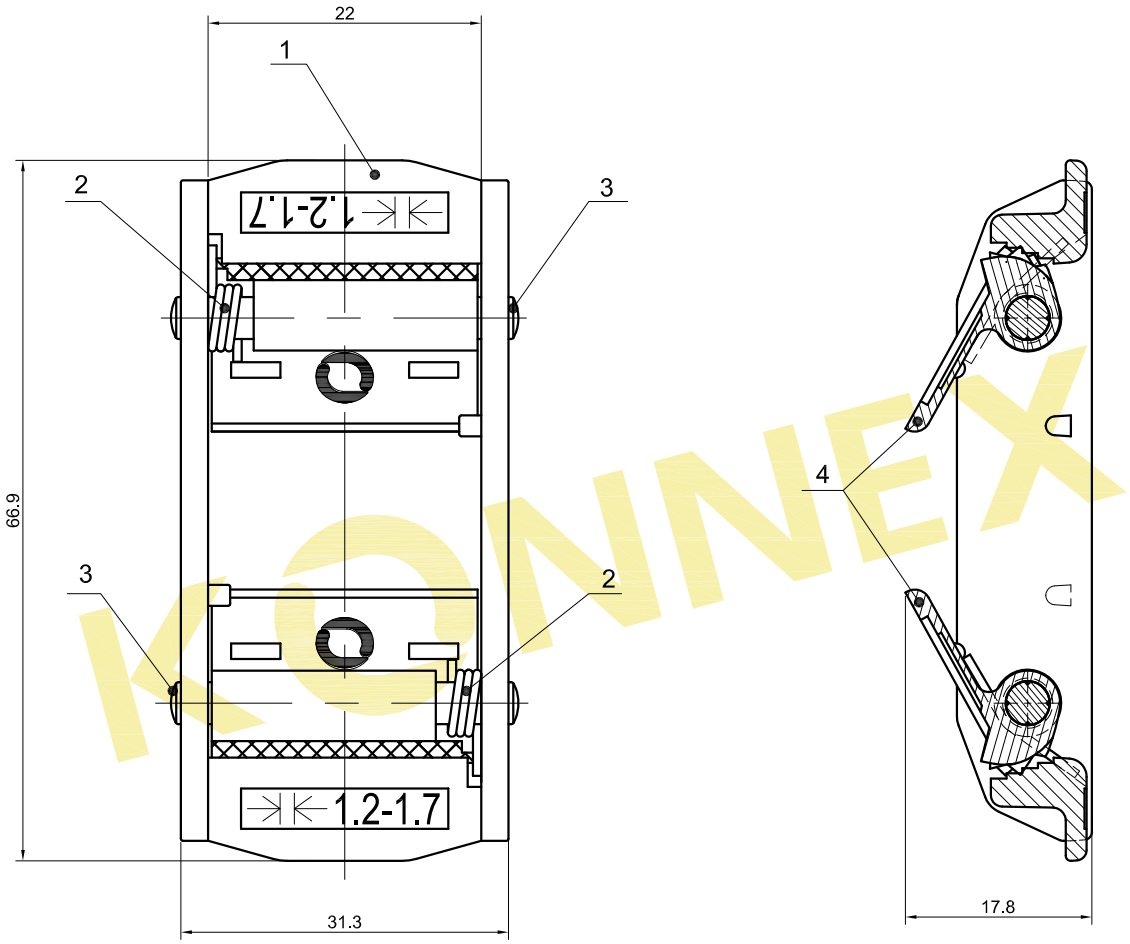

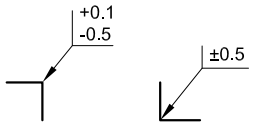

Technical requirements:
1. Breaking strength 2.5kN
2. No cracking pitting rust spot and scratch

产品编号: Product Code: 70AP030					表面要求: Surface Requirement: ---		公差等级: Tolerance: ---	视图: Projection:	比例: Scale: 1.5:1	重量: Weight: 64.1 g	
									材料: Material: ---		
						日期 / Date	姓名 / Name	产品名称: Part Name:			
					制作 Design	2014.09.04	YHZ	Cambuckle Assembly			
					校核 Check						
					审批 Approve						
					KONNEX CO.,LTD			图纸编号: Drawing No: 70AP030 00-01		页码 Page 1	版本 Rev ---	格式 Format A4
	1	Tension requirement change	16.09.13	XML							
变更 ECN	序号 No	更改内容 Content of Change	日期 Date	更改人 Name	出处图纸编号: Original Drawing: ---			替代图号: Replaces: 70AP030 00-00	替代批准: Replaced by: ---		

KONNEX