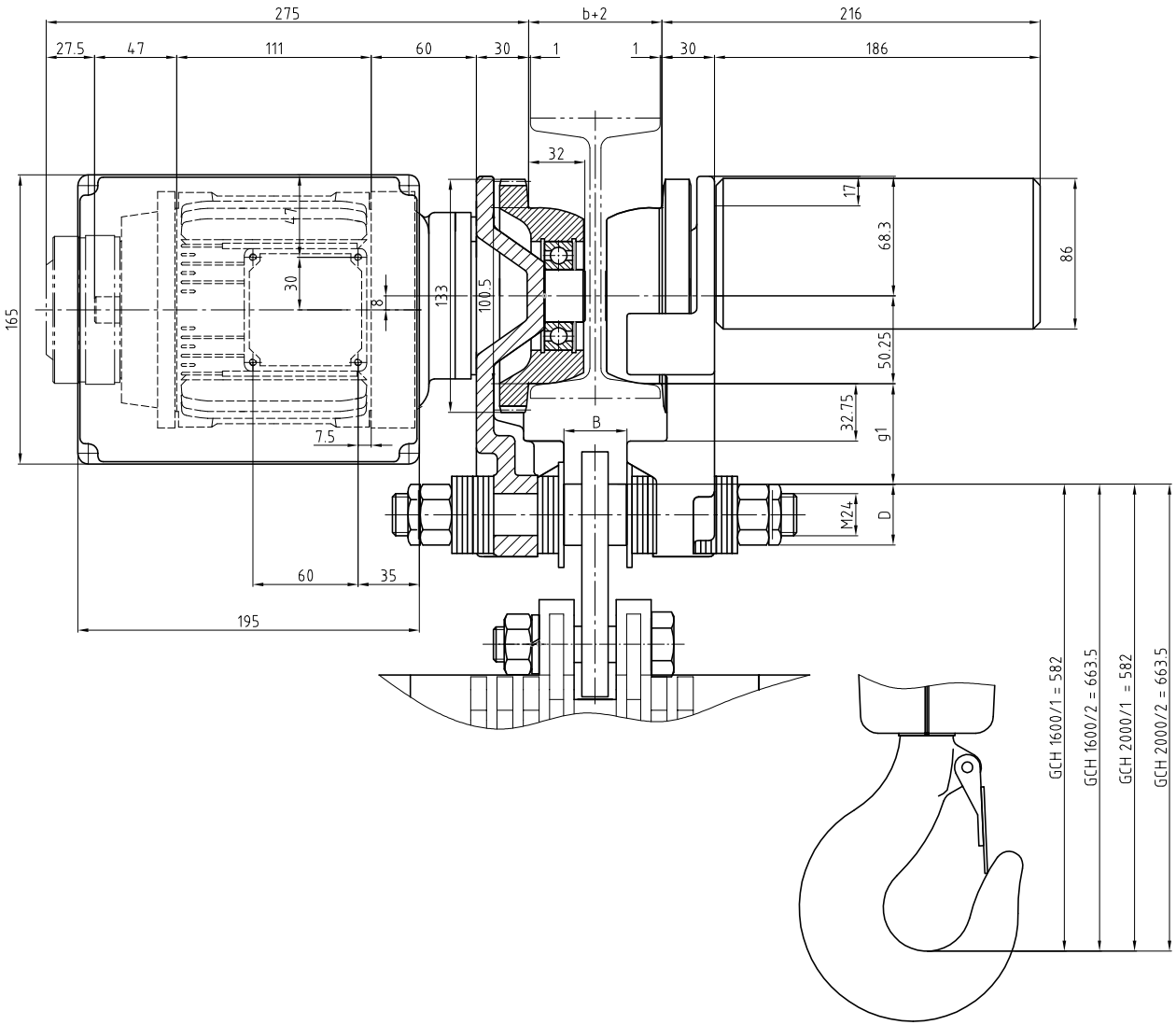

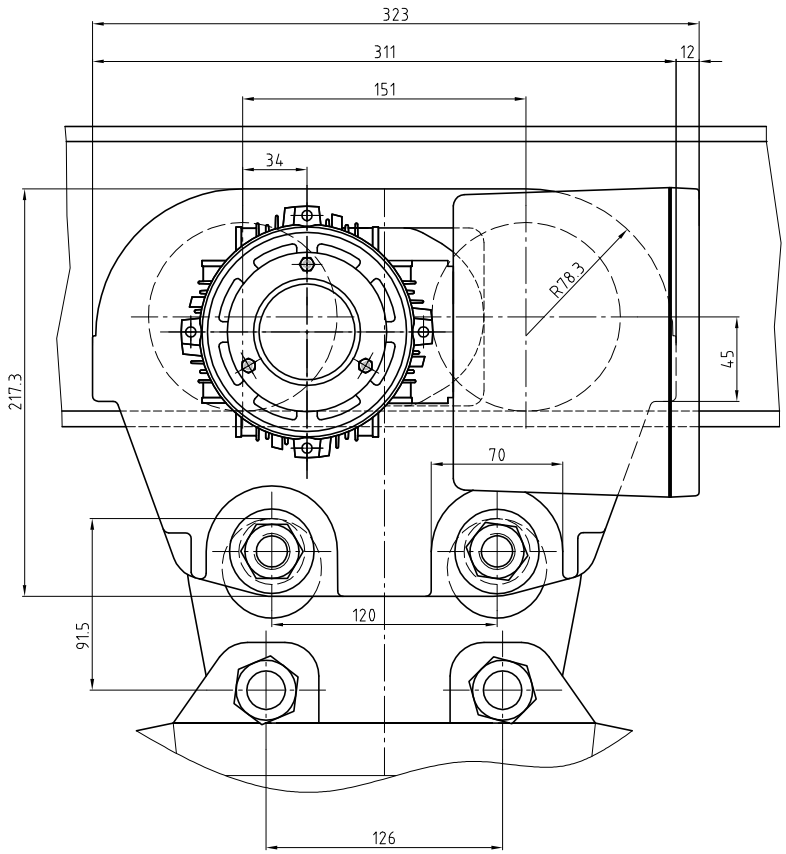

Max. Flanschdicke Flange thickness max. Epaisseur d'aile max.	t= 30 mm
Kleinste Flanschbreite Min. flange width Largeur d'aile min.	74 mm
Min. Kurvenradius Min. radius Rayon min.	1'800 mm
Gewicht Weight Poids	50 kg

Baumasse / Dimensions / Dimensions

$g1 = 75 - D/2$

a) $x = t - [(b/4 - 9) \times 0.14]$

b) $x = t$

t= Flanschdicke
Flange thickness
Epassieur d'aile
a) für NP-Träger
for normal iron beam
pour profilé normal
b) für Parallel Flansch-Träger
for parallel flange girder
pour profilé avec ailes parallèles

Triebwerksgruppe FEM classification Groupe FEM	1Bm	1Am	2m	3m	4m	Fahr-geschw.	Leistung				
Schaltungen /h Switchings /h Encl. /h	150	180	240	300	360	Travelling speed	Motor power	3×220V 50Hz	3×380V 50Hz	3×420V 50Hz	
ED % Duty factor % Facteur de marche %	25% [kg]	30% [kg]	40% [kg]	50% [kg]	60% [kg]	Vitesse de translation [m/min]	Puissance [kW] 1Bm	[A]	[A]	[A]	
EMFE 300 SF	3'200	3'200	3'200	2'500	2'500	20/6	0.15/0.045	1.0/1.2	0.65/0.75	0.65/0.75	
EMFE 300 N	4'000	4'000	3'200	2'500	2'500	12	0.25	1.2	0.8	0.8	
EMFE 300 NF	4'000	4'000	3'200	2'500	2'500	12/4	0.15/0.045	1.0/1.2	0.65/0.75	0.65/0.75	

Tragbolzen Nr. Spindle No. Axe No.		1	2	3	4
Flanschbreite Width of flange Largeur d'aile	[mm] [mm] [mm]	56-119	120-179	180-239	240-300
D	[mm]	ø35	ø40	ø45	ø45
B	[mm]	36	106	166	226
L	[mm]	230	290	350	410
Anz. Hülsen × Länge No. of tubes × length No. de douilles × long.		-	2×35 mm	2×65 mm	2×95 mm
Anziehdrehmoment Torque Couple de serrage		430 - 500 Nm			

EMFE 300

Massbild; Dimensioned drawing; Dessin coté

Massstab Echelle	Gezeichnet Dessiné	16.08.06	P.ENGEL
1:2	Bearbeitet Modifié par	16.11.06	P.ENGEL
	Geprüft Contrôlé	19.10.99	J.LANDOLT
	Freigabe Norm Autorisé norm	15.11.06	P.ENGEL

GIS Hebe- und Fördertechnik

9248.9219.5

Index C