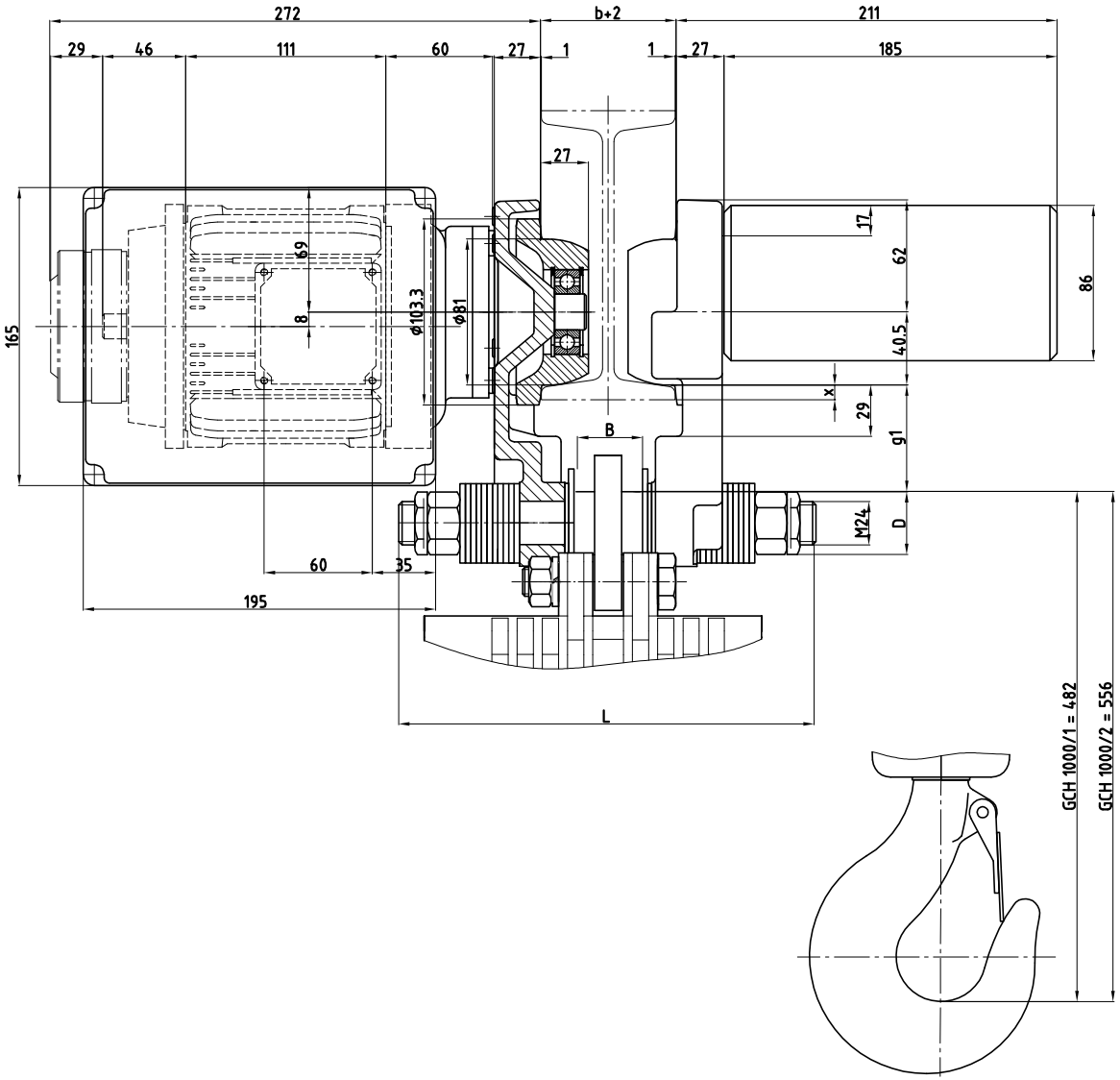

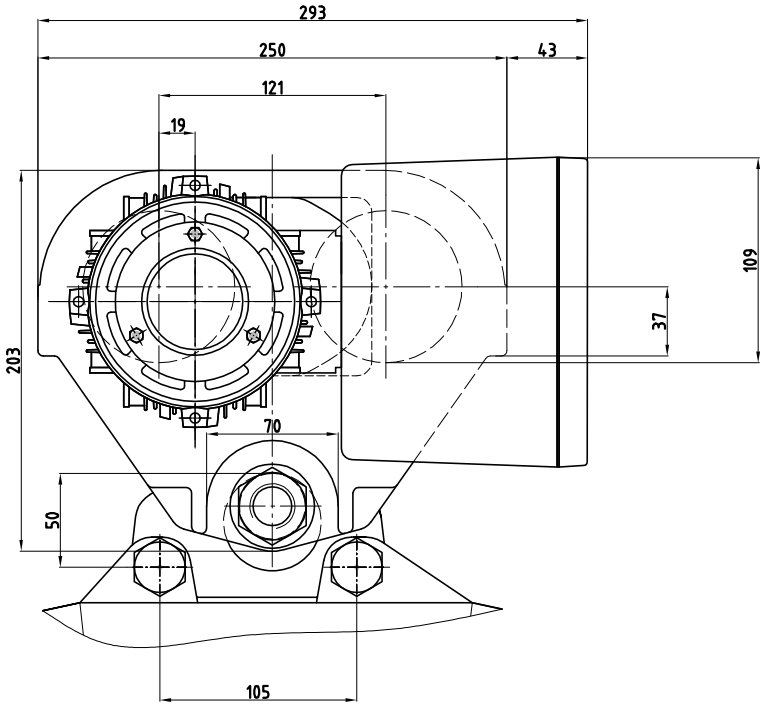

Triebwerksgruppe FEM classification Groupe FEM	1Bm	1Am	2m	3m	4m	Fahr-geschw.	Leistung				
Schaltungen /h Switchings /h Encl. /h	150	180	240	300	360	Travelling speed	Motor power	3×220V 50Hz	3×380V 50Hz	3×420V 50Hz	
ED % Duty factor % Facteur de marche %	25%	30%	40%	50%	60%	Vitesse de translation	Puissance				
	[kg]	[kg]	[kg]	[kg]	[kg]	[m/min]	[kW] 1Bm	[A]	[A]	[A]	
EMFE 150 SF	1'600	1'600	1'600	1'600	1'250	20/6	0.15/0.045	1.0/1.2	0.65/0.75	0.65/0.75	
EMFE 150 N	2'000	2'000	1'600	1'600	1'250	12	0.25	1.2	0.8	0.8	
EMFE 150 NF	2'000	2'000	1'600	1'600	1'250	12/4	0.15/0.045	1.0/1.2	0.65/0.75	0.65/0.75	

Tragbolzen Nr. Spindle No. Axe No.	1	2	3	4
Flanschbreite [mm] Width of flange [mm] Largeur d'aile [mm]	76-139	140-199	200-259	260-320
D [mm]	ø35	ø40	ø45	ø45
B [mm]	36	106	166	226
L [mm]	230	290	350	410
Anz. Hülsen × Länge No. of tubes × length No. de douilles × long.	-	2×35 mm	2×65 mm	2×95 mm
Anziehdrehmoment Torque Couple de serrage	320 - 540 Nm			

Max. Flanschdicke Flange thickness max. Epaisseur d'aile max.	t= 27 mm	Baumasse / Dimensions / Dimensions g1 = 76.7 - D/2 a) x = t - [(b/4 - 9) × 0.14] b) x = t
Kleinste Flanschbreite Min. flange width Largeur d'aile min.	74 mm	t= Flanschdicke Flange thickness Epassieur d'aile a) für NP-Träger for normal iron beam pour profilé normal
Min. Kurvenradius Min. radius Rayon min.	1'500 mm	b) für Parallel Flansch-Träger for parallel flange girder pour profilé avec ailes parallèles
Gewicht Weight Poids	31 kg	

EMFE 150

Massbild; Dimensioned drawing; Dessin coté

Massstab Echelle			
1:2	Gezeichnet Dessiné	16.08.06	P.ENGEL
	Bearbeitet Modifié par	15.11.06	P.ENGEL
	Geprüft Contrôlé	19.10.99	J.LANDOLT
	Freigabe Norm Autorisé norm	15.11.06	P.ENGEL

GIS

9248.9218.5

Index C