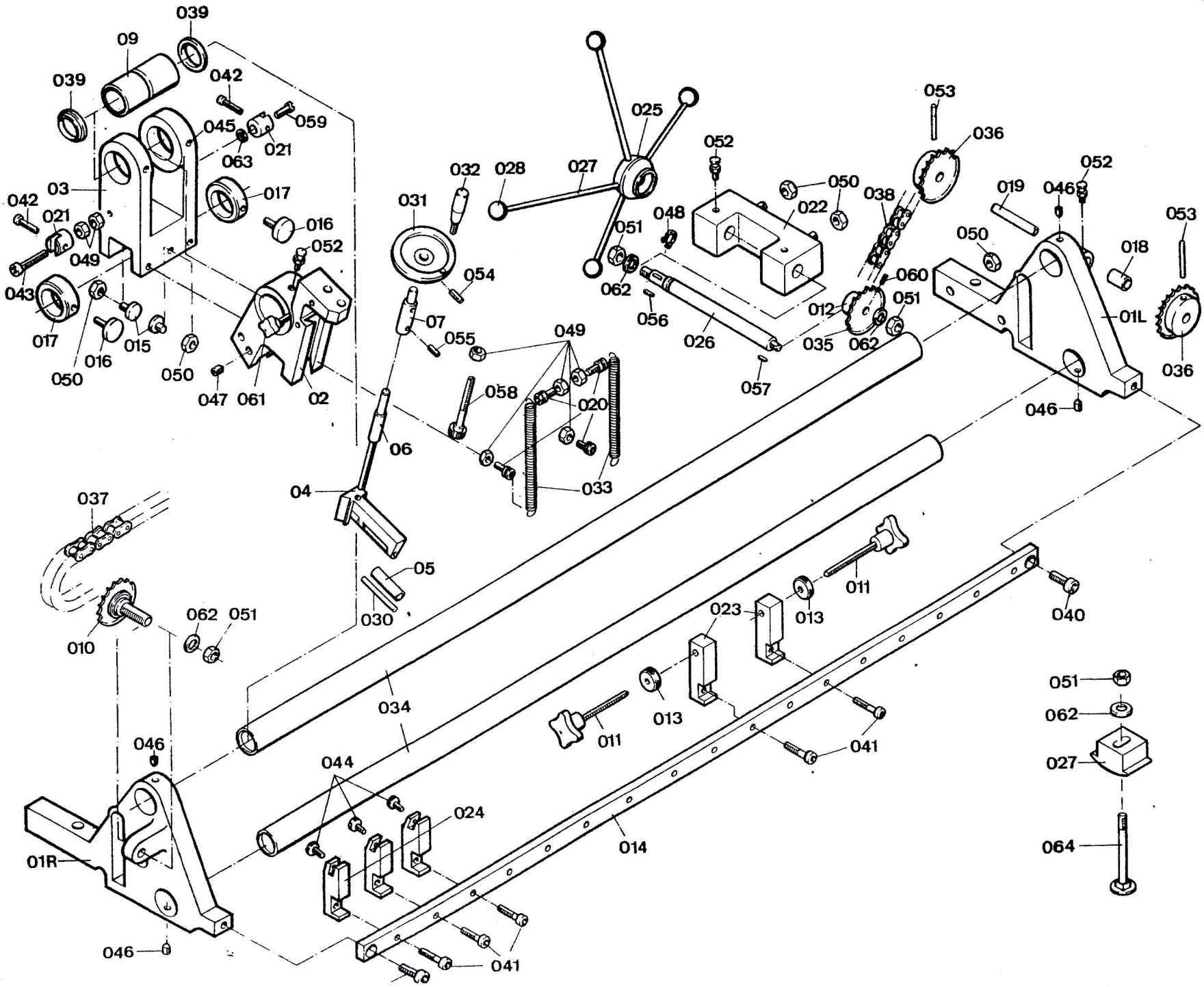
039
09
039
042
059
045
021
063
03
017
042
021
049
016
052
043
017
016
015
050
050
047
061
02
031
032
028
027
025
054
07
055
049
058
020
06
04
033
052
050
022
051
048
062
056
026
057
053
036
038
060
012
051
035
062
052
019
046
050
018
053
01L
036
046
037
010
062
051
05
030
011
013
023
040
034
013
011
041
051
062
027
064
046
044
024
014
01R
046
041