CANARM®

Installation or Product problem? Do not return to store of purchase.
Contact Canarm Service at 1-800-265-1833 (CANADA)1-800-267-4427 (U.S.A)
1-800-567-2513 (EN FRANCAIS) Monday to Friday 8:00 - 5: p.m. e.s.t.

INFRA RED BROODER
MODEL HLC SERIES
115V-250 WATT MAX

CAUTION: Do Not Operate Without Reflector and Guard in Position
Do not spray with water.

Assembly and Operation:

1. Insert bulb.
2. Guard Assembly: A cotter pin is provided on one guard wire to lock the guard in place. To assemble the guard, remove the pin, insert the wires (the pinned wire last) into the shade and replace the cotter pin. (On HLC-P models, the guard wires are linked. Insert wires and snap the loop into indented wire.)
3. Remove one screw on hanger.
4. Slide hanger end through chain link, reinsert screw to secure on hanger.
5. Attach chain to building structure (Chain not supplied).
6. Plug cord into 115V outlet. As an extra safety measure tie off excess cord, then if lamp falls it will come unplugged.

Note: For additional energy savings use the Par 175 watt bulbs which provide equivalent heat to 250W R40 bulbs.

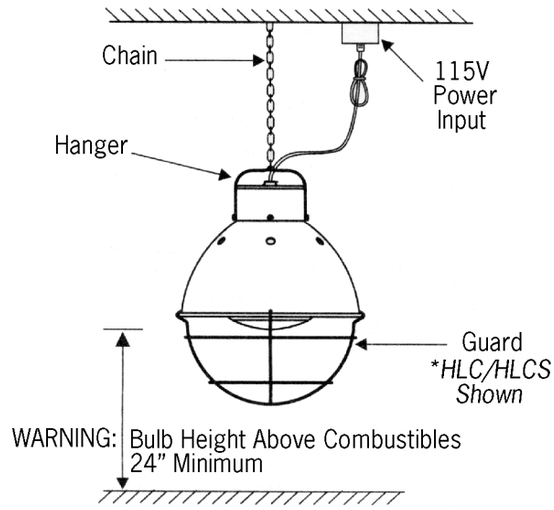

Maintenance Record/Check List
(To be checked monthly)
Be sure to unplug unit before undertaking maintenance.

Cord set	- Check for any damage to insulation, cracks, cuts, wear. - Check plug for bent contacts.
Hanger	- Ensure unit suspended a minimum of 24" above combustibles. - Ensure hanger is not damaged.
Shade	- Ensure vents are unobstructed.
Socket	- Remove bulb. Check for "burn" marks on metal parts. If these are present it is an indication the bulb has not been properly installed. (In this case a new socket should be installed).
Switch (HLC-S only)	- Check switch to make sure it operates properly (High/Low/Off). - If switch does not operate, replace switch.
Guard	- Make sure guard is properly installed & not bent.

Date Inspected	Inspector	Date Inspected	Inspector	Date Inspected	Inspector

P4905 Date:10/24/02

CANARM®

Problémes d'installation ou d'utilisation? Ne retournez pas au magasin.
Communiquez avec le service à la clientéle chez Canarm au 1-800-265-1833
(Canada) 1-800-267-4427 (USA) 1-800-567-2513 (en français) du lundi
au vendredi entre 8:00h et 17:00h HNE

COUVEUSE À INFRA ROUGE
MODÈLE HLC
115V-250 WATT MAX

Mise En Garde: Ne jamais opérer sans que le réflecteur et la grille soient en place.Ne jamais arroser avec de l'eau.

1. Insérez l' ampoule.
2. Assemblage du grillage: Une goupille vous est fournie sur un grillage pour barrer le grillage en place. Pour assembler le grillage, retirez la goupille, insérez les fils (le fil avec l'aiguille en dernier) dans l'abat-jour et remettez la goupille. (Sur le modéles HLC-P, les fils du grillage sont liés. Insèerez les fils et claquez la boucle dans le fil bosselé.)
3. Enlevez une vis sur le support.
4. Glissez le support en travers de la chaîne et insérez de nouveau la vis.
5. Attachez la chaîne à la structure de la bâtisse (Chaîne non incluse).
6. Branchez le cordon dans une sortie de 115V. Comme mesure de sécurité additicnnelle, attachez le surplus de cordon. De cette façon, si la lampe tomberait, elle se débrancherait également.

***NB:** Pour une économie énergétique additionnelle, utilsez une ampoule PAR 175 Watt qui équivaut la chaleur d'une ampoule R40 de 250 W.*

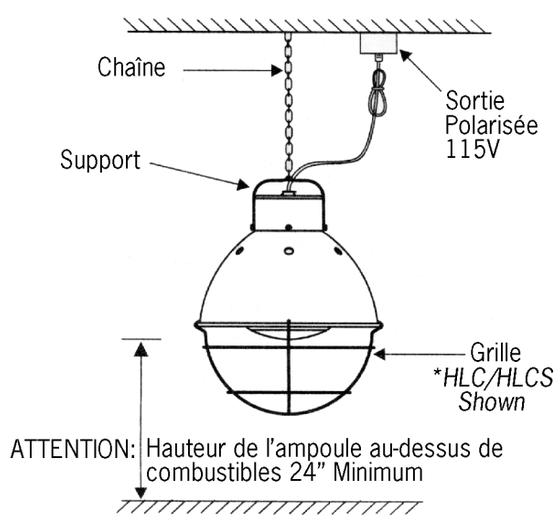

FICHIER D'ENTRETIEN
(Vérification mensuelle)

Assurez-vous de débrancher l'unité avant de faire l'entretien

Cordon	- Vérifiez le cordon pour les dommages à l'isolation, fentes, usures. - Vérifiez les contacts de la fiche afin qu'ils ne soient pas pliés.
Support	- Assurez-vous que l'unité est suspendu à au moins 24" au dessus des combustibles. - Assurez-vous que le support n'est pas endommagé.
Abat-jour	- Les trous d'aération ne doivent pas être obstrués.
Douille	- Assurez-vous que la douille est fermement liée au cordon. Il devrait pas y avoir de branlement de la douille. - Otez l'ampoule. Vérifiez s'il n'y a pas de marque de brulure sur les parties en métal. Si il y en aurait, ceci indiquerait que l'ampoule a été mal installée. (Dans ce cas la douille devrait être changée).
Interrupteur (Modéle HLC-S)	- Assurez-vous qu'il fonctionne correctement (grande/moyenne/fermé). - Si l'interrupteur ne fonctionne pas, remplacez l'interrupteur.
Grillage	- Assurez-vous que le grillage est bien installé et n'est pas plié.

Date d'inspection	Inspecteur	Date d'inspection	Inspecteur	Date d'inspection	Inspecteur

P4905 Date:10/24/02