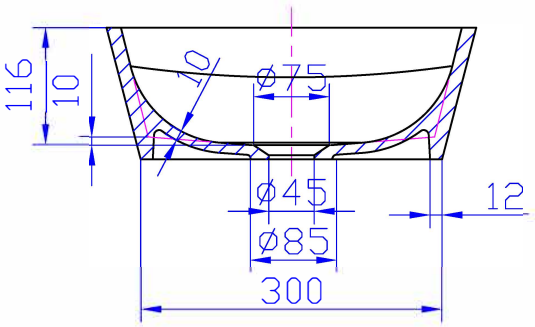
116
10
10
ø75
ø45
ø85
12
300

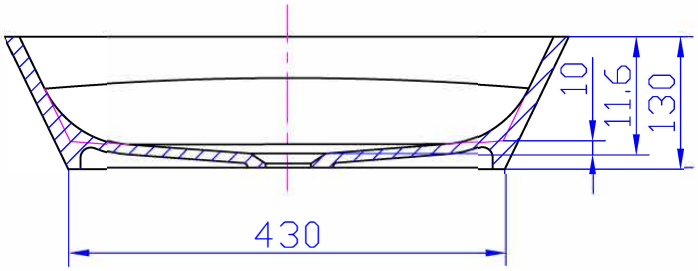
10
11.6
130
430

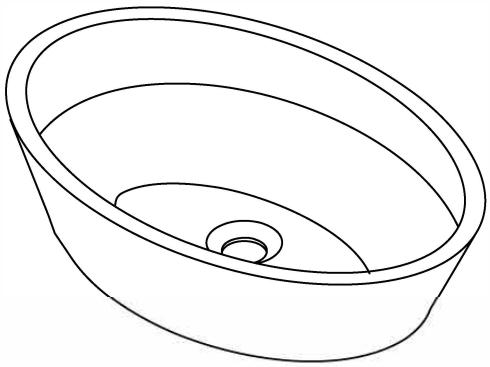

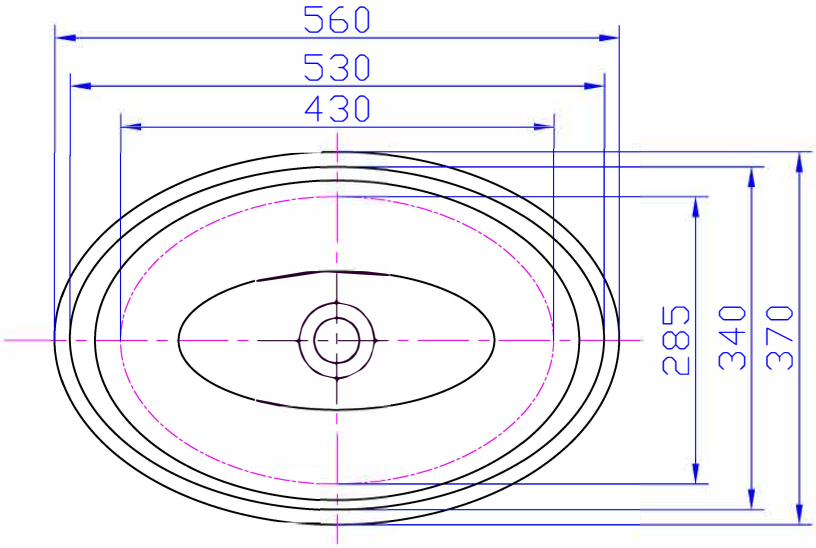
560
530
430
285
340
370