说　明

本图解目录适用于CF500、CF500-A、CF500-B、CF500-C、CF500-D和CF500-E。CF500-A是CF500基本车型上加长的车型；CF500-D/CF500-E是在CF500基本车型上更改了前部外形、座垫外形、点烟器安装结构、换档机构安装结构、前后悬挂挡泥板的一种车型；CF500-B/CF500-C是在CF500-D/CF500-E的基础上更改了CVT冷却风道、制动结构等一种车型。CF500、CF500-B和CF500-D为单人座车型；CF500-A、CF500-C和CF500-E为双人座车型。

本车颜色：色母红（R0）、色母黑（B0）、色母黄（Y0）、油漆迷彩（G2）、油漆枫叶（R7）、油漆金属蓝（E4）、油漆金属灰（H0）、蓝（E3）、黑加蓝（B1）、加拿大枫叶迷彩（R8）、新枫叶迷彩（V1）、桔黄（Y4）、油漆粗银灰（H4）。客户在购买有色塑料件时应写明颜色。

序号	构件	页次
1	F1前照灯	4
2	F2仪表	6
3	F3方向把Ⅰ	8
4	F4方向把Ⅱ	10
5	F5塑料件Ⅰ	12
6	F6塑料件Ⅱ	18
7	F7塑料件Ⅲ	22
8	F8塑料件Ⅳ	24
9	F9转向系统	26
10	F10前轮总成	28
11	F11后轮总成	31
12	F12座垫	34
13	F13油箱	36
14	F14消声器总成	39
15	F15前悬挂总成	42
16	F16后悬挂总成	45
17	F17后转向灯	48
18	F18尾灯	50
19	F19电器	52
20	F20液压制动总成	56
21	F21冷却系统	59
22	F22车架	61
23	F23货架、保险杠	65
24	F24变速操纵机构	73
25	F25 CVT散热系统	75
26	F26 传动系统	77
27	F27随车工具	79
28	F28贴花	81

序号	构件	页次
29	F29空滤器总成	83
30	F30 绞盘、拖挂	85
31	F31 发动机护板	88

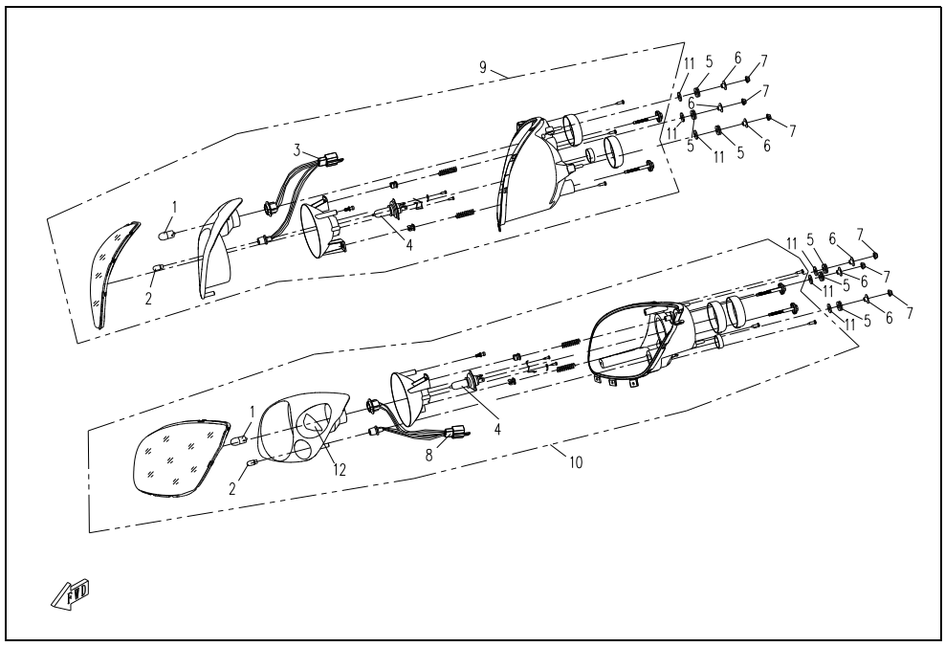

序号	图 号	物料代码	名 称	数 量 CF500	CF500-A	CF500-B	CF500-C	CF500-D	CF500-E	备 注
1	GB15766.1 R10W 12V 10W	3112015	灯泡	2	2	2	2	2	2	带转向灯状态用
2	GB15766.1 W5W 12V 5W	3112027	灯泡	2	2	2	2	2	2	
3-1	901-16.02.15	9010-160215	右前照灯线束	1	1	1	1	1	1	转向灯状态
3-2	901-16.02.15A	9010-160215-A000	右前照灯线束	1	1	1	1	1	1	不带转向灯状态
4	GB15766.1 HS1 12V 35W/35W	3112003	灯泡	2	2	2	2	2	2	
5	901-16.01.01	9010-160101	前照灯胶垫	6	6	6	6	6	6	
6	901-16.01.02	9010-160102	前照灯钢套	6	6	6	6	6	6	
7	GB6177 M6	30202-060140	螺母	6	6	6	6	6	6	军绿
8-1	901-16.01.15	9010-160115	左前照灯线束	1	1	1	1	1	1	转向灯状态
8-2	901-16.01.15A	9010-160115-A000	左前照灯线束	1	1	1	1	1	1	不带转向灯状态
9-1	901-16.02.10	9010-160210	右前照灯	1	1	1	1	1	1	转向灯状态
9-2	901-16.02.10A	9010-160210-A000	右前照灯	1	1	1	1	1	1	不带转向灯状态
10-1	901-16.01.10	9010-160110	左前照灯	1	1	1	1	1	1	转向灯状态
10-2	901-16.01.10A	9010-160110-A000	左前照灯	1	1	1	1	1	1	不带转向灯状态
11	GB96 6	30305-060142	大垫圈	6	6	6	6	6	6	军绿
12	901-16.02.27	9010-160227	装饰盖	2	2	2	2	2	2	不带转向灯状态

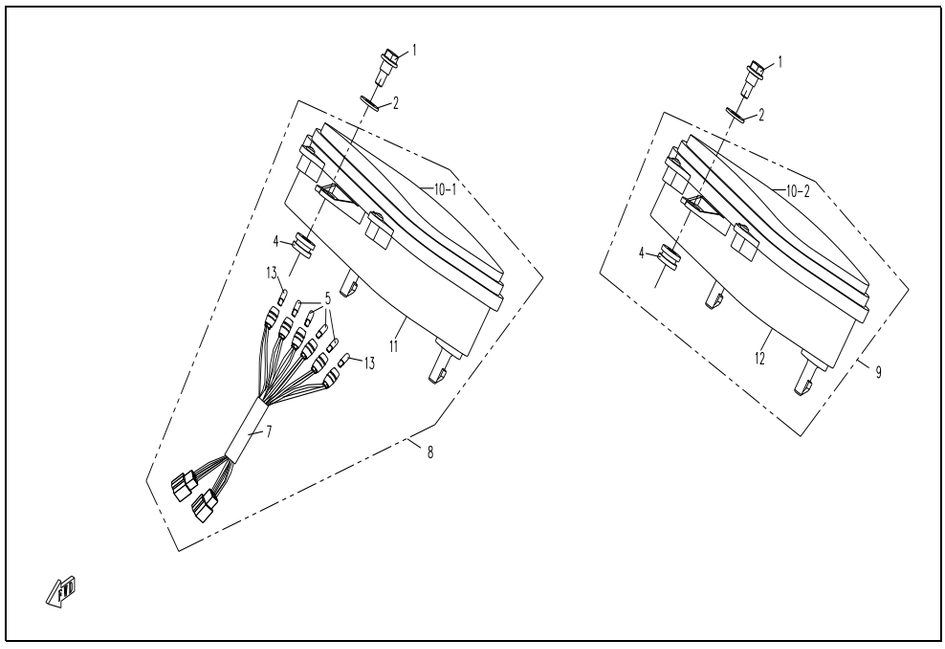

序号	图 号	物料代码	名 称	数 量 CF500	CF500-A	CF500-B	CF500-C	CF500-D	CF500-E	备 注

1	CF250T-540004	8010-540004-0000	M6×22台阶螺栓	1	1	1	1	1	1	军绿
2	GB97.1-85-8	30300-060802	平垫圈	1	1	1	1	1	1	军绿
4	901-17.01.12	9010-170112	安装橡胶	1	1	1	1	1	1	
5	GB15766.1 12V 1.7W	3112022	灯泡	4	4	4	4	4	4	指针仪表用
7	901-17.01.13	9010-170113	仪表线束	1	1	1	1	1	1	指针仪表用
8-1	901-17.01.10	9010-170110-0000	仪表	1	1	1	1	1	1	公制指针
8-2	901-17.01.10A	9010-170110-A000	仪表	1	1	1	1	1	1	英制指针
9-1	901-17.02.10	9010-170210-0000	液晶仪表	1	1	1	1	1	1	公制液晶
9-2	901-17.02.10A	9010-170210-A000	液晶仪表	1	1	1	1	1	1	英制液晶
10-1	901-17.01.14	9010-170114	仪表上盖	1	1	1	1	1	1	指针仪表用
10-2	901-17.02.14	9010-170214	仪表上盖	1	1	1	1	1	1	液晶仪表用
11	901-17.01.15	9010-170115	仪表下盖	1	1	1	1	1	1	指针仪表用
12	901-17.02.15	9010-170215	仪表下盖	1	1	1	1	1	1	液晶仪表用
13	GB15766.1 12V 2W	3112035	灯泡	2	2	2	2	2	2	指针仪表用

F3方向把I 定稿日期：2009年08月31日

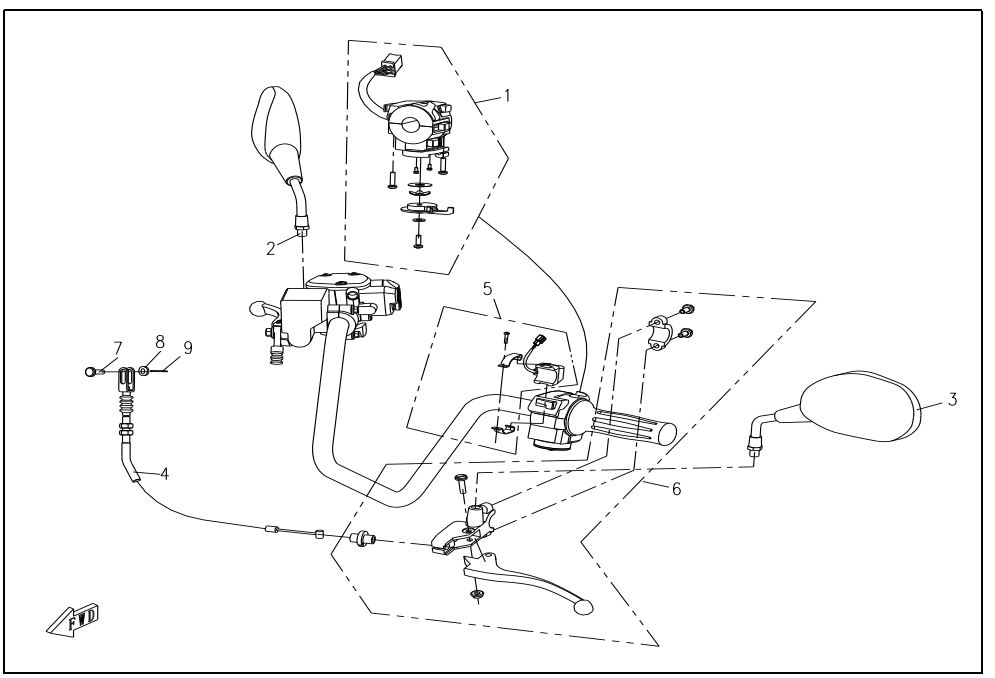

F3方向把I 定稿日期：2009年08月31日

序号	图 号	物料代码	名 称	数 量 CF500	CF500-A	CF500-B	CF500-C	CF500-D	CF500-E	备 注
1-1	901-16.06.00A	901A-160600	左手把开关总成	1	1	1	1	1	1	常规
1-2	901-16.06.00C	901C-160600	左手把开关总成	1	1	1	1	1	1	美国春风状态
2	519-20.03.00	5190-200300	右后视镜	1	1	1	1	1	1	
3	519-20.02.00	5190-200200	左后视镜	1	1	1	1	1	1	
4--1	901-08.02.30	9010-080230	后刹联动拉索	1	1	0	0	1	1	
4--2	901-08.02.30B	901B-080230	后刹联动拉索	0	0	1	1	0	0	
5	901-15.04.00	9010-150400	起动开关	1	1	1	1	1	1	CMI状态不要
6	901-08.02.50	9010-080250	联动手刹手柄	1	1	1	1	1	1	
7	GB882 6×20	30904-0602010	销轴	1	1	1	1	1	1	彩锌
8	GB97.1 6	30306-060142	垫圈	1	1	1	1	1	1	彩锌
9	GB91 1.6×20	30903-0162020	开口销	1	1	1	1	1	1	白锌

F4方向把II 定稿日期：2009年08月31日

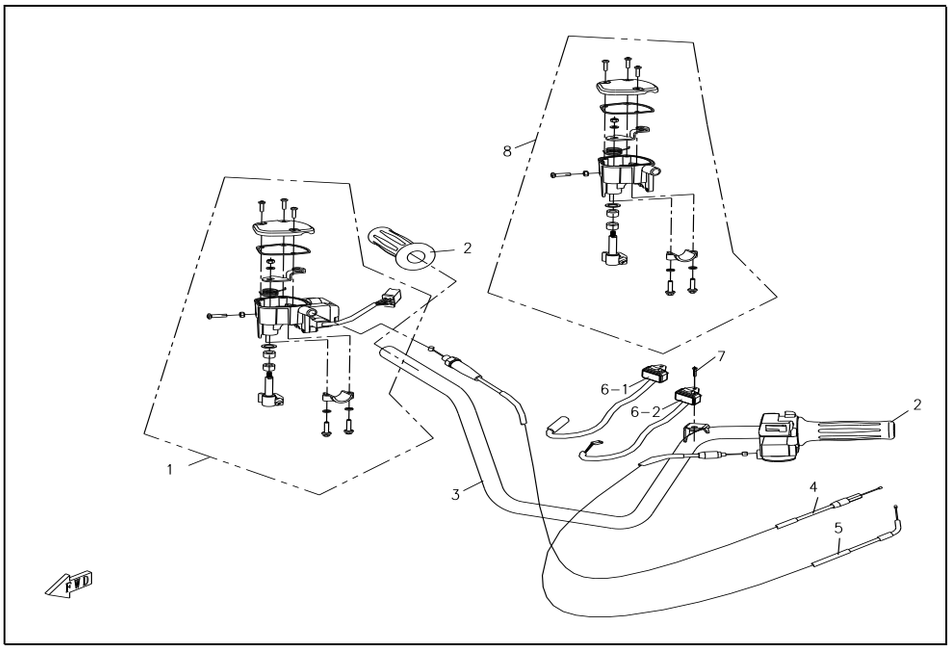

F4方向把II　　定稿日期：2009年08月31日

序号	图　号	物料代码	名　称	数　量						备　注
				CF500	CF500-A	CF500-B	CF500-C	CF500-D	CF500-E	
1	901-16.07.00	9010-160700	右手把开关总成	1	1	1	1	1	1	四驱状态专用
2	901-10.06.10	9010-100610	握把	2	2	2	2	2	2	
3	901-03.00.90	9010-030090	方向把组件	1	1	1	1	1	1	
4	901-10.05.10	9010-100510	油门拉索	1	1	1	1	1	1	
5	901-10.05.20A	9010-100520-A000	风门拉索	1	1	0	0	0	0	
6-1	901-15.07.10	9010-150710	绞盘控制开关	1	1	1	1	1	1	与普通绞盘配套用
6-2	901-15.07.10A	9010-150710-A000	绞盘控制开关	1	1	1	1	1	1	与洛基绞盘配套用
7	GB818 M5×12	30105-050012440	螺钉	1	1	1	1	1	1	军绿
8	901-16.09.00	9010-160700	右手把开关总成	1	1	1	1	1	1	两驱状态专用

F5-1塑料件I　　定稿日期：2009年08月31日

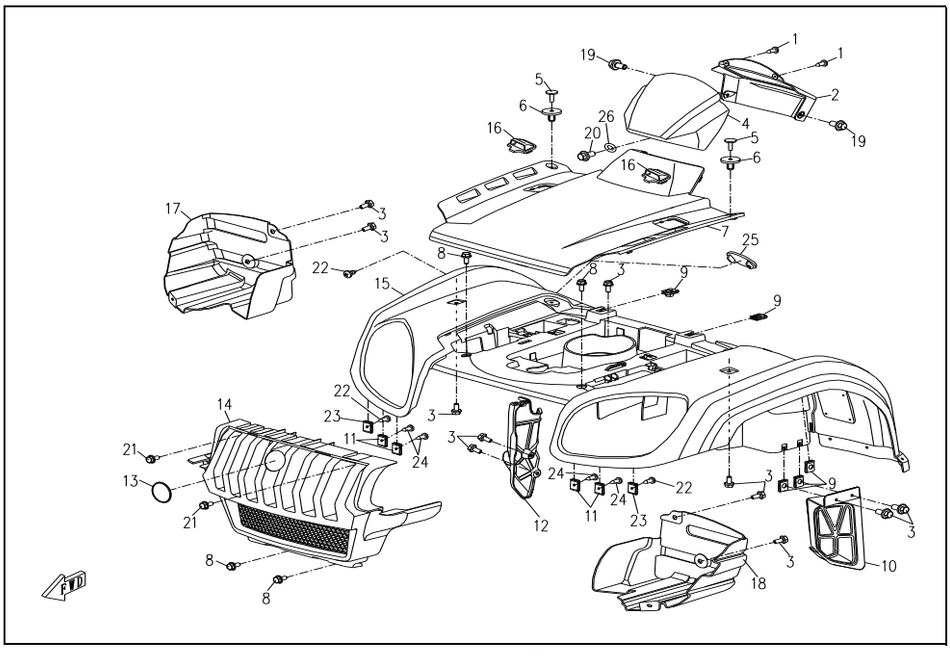

F5-1塑料件I　　定稿日期：2009年08月31日

序号	图　号	物料代码	名　称	数　量						备　注
				CF500	CF500-A	CF500-B	CF500-C	CF500-D	CF500-E	
1	GB845　ST4.2×13	30110-420130040	自攻螺钉	2	2	0	0	0	0	军绿

2	901-04.00.06	9010-040006	仪表后罩	1	1	0	0	0	0	
3	GB5789 M6×12	30006-060012840	螺栓	11	11	0	0	0	0	军绿
4	901-04.00.05	9010-040005	仪表前罩	1	1	0	0	0	0	颜色件
5	901-04.00.31	9010-040031	膨胀螺钉	2	2	0	0	0	0	
6	901-04.00.33	9010-040033	膨胀螺钉座2	2	2	0	0	0	0	黑色
7	901-04.00.04	9010-040004	前面板	1	1	0	0	0	0	
8	CF250T-420002	8010-000004	螺栓M6×14（台阶Ø8×4）	4	4	0	0	0	0	军绿
9	803-04.08.00	8030-040800	M6螺母夹	7	7	0	0	0	0	军绿
10	901-04.00.26	9010-040026	左前内挡泥板	1	1	0	0	0	0	
11	CF250T-340007	8010-000002	夹板ST4.2	4	4	0	0	0	0	彩锌
12	901-04.00.25	9010-040025	右前内挡泥板	1	1	0	0	0	0	
13	901-19.00.09	9010-190009	春风圆标ø55	1	1	1	1	1	1	通用
14	901-04.00.02	9010-040002	通风板	1	1	0	0	0	0	
15	901-04.00.03	9010-040003	前挡泥板	1	1	0	0	0	0	颜色件
16	901-04.00.43	9010-040043	螺栓盖帽	2	2	0	0	0	0	
17	901-04.00.38	9010-040038	右大灯护罩	1	1	0	0	0	0	
18	901-04.00.37	9010-040037	左大灯护罩	1	1	0	0	0	0	
19	GB9074.1 M6×12	30112-060012440	组合螺栓	2	2	0	0	0	0	军绿
20	GB9074.1 M6×16	30112-060016440	组合螺栓	1	1	0	0	0	0	军绿
21	GB5789 M6×16	30006-060016840	螺栓	2	2	0	0	0	0	军绿

F5-1塑料件I　　定稿日期：2009年08月31日

序号	图 号	物料代码	名 称	数 量 CF500	CF500-A	CF500-B	CF500-C	CF500-D	CF500-E	备 注
22	GB845 ST4.8×16-H	30110-480160040	自攻螺钉	3	3	0	0	0	0	军绿
23	50204000050	5020-040049	夹板ST4.8	2	2	0	0	0	0	彩锌
24	GB845 ST4.8×13-H	30110-480130040	自攻螺钉	4	4	0	0	0	0	军绿
25	901-04.00.88	9010-040088	堵头	1	1	0	0	0	0	
26	901-04.00.89	9010-040089	尼龙垫圈	1	1	0	0	0	0	

F5-2塑料件I　　定稿日期：2009年08月31日

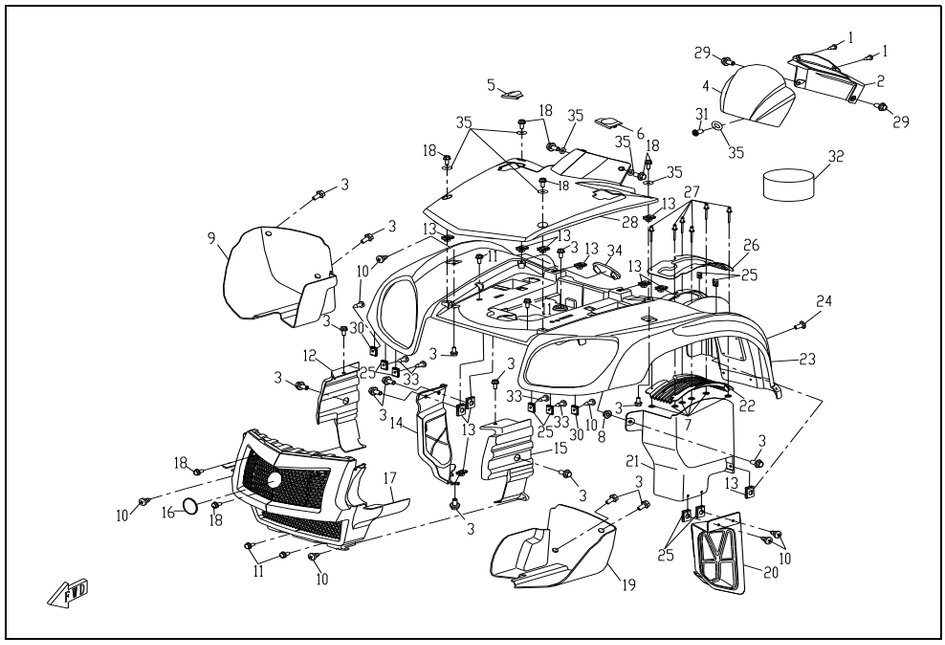

F5-2塑料件I　　定稿日期：2009年08月31日

序号	图 号	物料代码	名 称	数 量 CF500	CF500-A	CF500-B	CF500-C	CF500-D	CF500-E	备 注
1	GB845 ST4.2×13	30110-420130040	自攻螺钉	0	0	2	2	2	2	军绿
2	901-04.00.06	9010-040006	仪表后罩	0	0	1	1	1	1	
3	GB5789 M6×12	30006-060012840	螺栓	0	0	14	14	14	14	军绿
4	901 -04.00.05B	901B-040005	仪表前罩	0	0	1	1	1	1	颜色件
5	901-04.00.50B	901B-040050	右螺栓装饰盖	0	0	1	1	1	1	颜色件

6	901-04.00.43B	901B-040043	左螺栓装饰盖	0	0	1	1	1	1	颜色件
7	GB848 Φ4	30300-040122	垫圈	0	0	6	6	6	6	镀白锌
8	GB6177 M6	30204-060840	六角法兰螺母	0	0	1	1	1	1	军绿
9	901-04.00.38	9010-040038	右大灯护罩	0	0	1	1	1	1	
10	GB845 ST4.8×16	30110-480160040	自攻螺钉	0	0	5	5	5	5	军绿
11	CF250T-420002	8010-000004	螺栓M6×14（台阶08×4）	0	0	4	4	4	4	军绿
12	901-04.00.47B	901B-040047	右导风罩	0	0	1	1	1	1	
13	803-04.08.00	8030-040800	M6螺母夹	0	0	11	11	11	11	
14	901-04.00.25B	901B-040025	右前内挡泥板	0	0	1	1	1	1	
15	901-04.00.46B	901B-040046	左导风罩	0	0	1	1	1	1	
16	901-19.00.09	9010-190009	企标	0	0	1	1	1	1	
17	901-04.00.02B	901B-040002	前通风板	0	0	1	1	1	1	
18	GB5789 M6×16	30006-060016840	螺栓	0	0	8	8	8	8	军绿
19	901-04.00.37	9010-040037	左大灯护罩	0	0	1	1	1	1	
20	901-04.00.26	9010-040026	左前内挡泥板	0	0	1	1	1	1	
21	901-04.00.51B	901B-040051	左上内挡泥板	0	0	1	1	1	1	
22	901-04.00.52B	901B-040052	波纹橡胶	0	0	1	1	1	1	

F5-2塑料件I　　定稿日期：2009年08月31日

序号	图 号	物料代码	名 称	数 量						备 注
				CF500	CF500-A	CF500-B	CF500-C	CF500-D	CF500-E	
23	901-04.00.03B	901B-040003	前挡泥板	0	0	1	1	1	1	
24	GB818 M6×12	30105-060012440	十字盘头螺钉	0	0	1	1	1	1	军绿
25	CF250T-340007	8010-000002	夹板ST4.2	0	0	4	4	4	4	
26	901-04.00.53B	901B-040053	换档装饰钢板	0	0	1	1	1	1	
27	GB12618 4×8	30902-0400820	抽芯铆钉	0	0	6	6	6	6	
28	901-04.00.04B	901B-040004	前面板	0	0	1	1	1	1	
29	GB9074.1 M6×12	30112-060012440	螺钉组合件	0	0	2	2	2	2	军绿
30	50204000050	5020-040049	夹板ST4.8	0	0	2	2	2	2	彩锌
31	GB9074.1 M6×16	30112-060016440	螺钉组合件	0	0	1	1	1	1	军绿
32	901-04.00.54B	901B-040054	橡胶盖	0	0	1	1	0	0	
33	GB845 ST4.8×13	30110-480130040	自攻螺钉	0	0	4	4	4	4	军绿
34	901-04.00.88	9010-040088	堵头	0	0	1	1	1	1	
35	901-04.00.89	9010-040089	尼龙垫圈	0	0	7	7	7	7	

F6-1塑料件II　　定稿日期：2009年08月31日

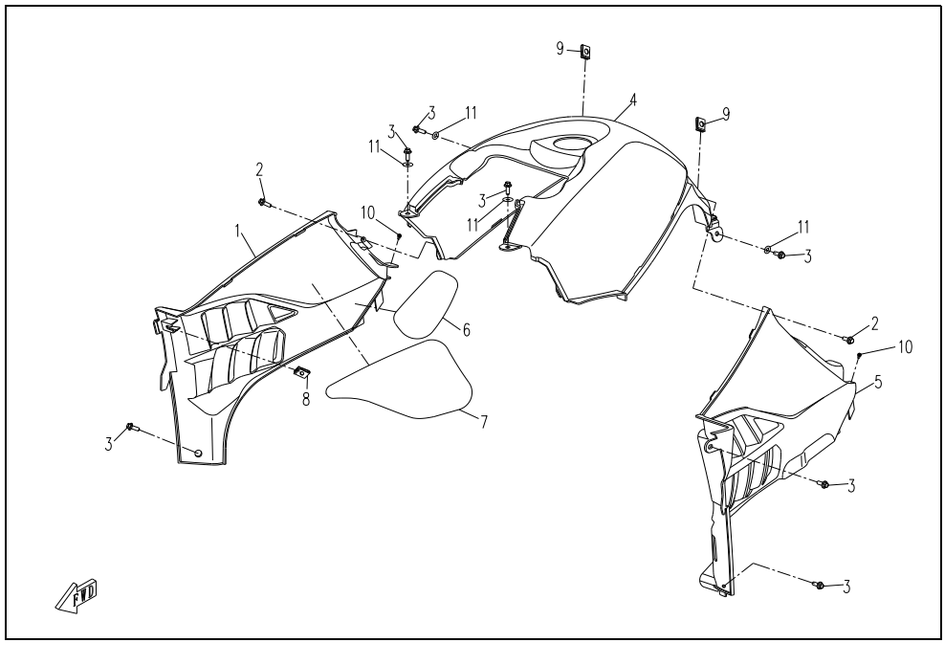

F6-1塑料件II　　定稿日期：2009年08月31日

序号	图 号	物料代码	名 称	数 量						备 注
				CF500	CF500-A	CF500-B	CF500-C	CF500-D	CF500-E	
1-1	901-04.00.12	9010-040012	右边盖	1	0	0	0	0	0	
1-2	901-04.00.12A	901A-040012	右边盖	0	1	0	0	0	0	
2	GB5789 M6×16	30006-060016840	螺栓	2	2	0	0	0	0	军绿
3	GB5789 M6×12	30006-060012840	螺栓	7	7	0	0	0	0	军绿
4	901-04.00.07	9010-040007	油箱上护盖	1	1	0	0	0	0	颜色件
5-1	901-04.00.11	9010-040011	左边盖	1	0	0	0	0	0	
5-2	901-04.00.11A	901A-040011	左边盖	0	1	0	0	0	0	

6-1	901-04.00.34	9010-040034	右边盖隔热纸	1	0	0	0	0	0	
6-2	901-04.00.34A	901A-040034	右边盖隔热纸	0	1	0	0	0	0	
7	901-04.00.45	9010-040045	右边盖上隔热纸	1	1	0	0	0	0	
8	CF250T-340007	8010-000002	夹板ST4.2	1	1	0	0	0	0	
9	803-04.08.00	8030-040800	M6螺母夹	1	1	0	0	0	0	军绿
10	GB845 ST4.2×16	30110-420160040	自攻螺钉	0	2	0	0	0	0	军绿
11	901-04.00.89	9010-040089	尼龙垫圈	4	4	0	0	0	0	

F6-2塑料件II 定稿日期：2009年08月31日

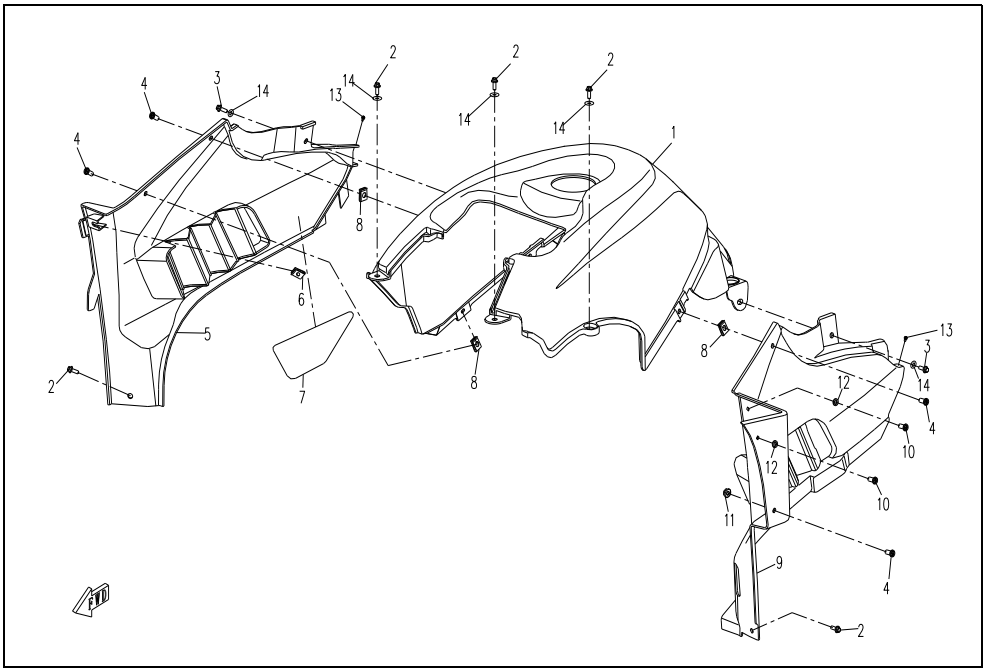

F6-2塑料件II 定稿日期：2009年08月31日

序号	图 号	物料代码	名 称	数 量						备 注
				CF500	CF500-A	CF500-B	CF500-C	CF500-D	CF500-E	
1	901-04.00.07B	901B-040007	油箱上护盖	0	0	1	1	1	1	颜色件
2	GB5789 M6×12	30006-060012840	螺栓	0	0	5	5	5	5	军绿
3	GB5789 M6×16	30006-060016840	螺栓	0	0	3	3	3	3	军绿
4	GB9074.1 M6×20	30112-060020440	螺钉组合件	0	0	4	4	4	4	
5-1	901-04.00.12B	901B-040012	右边盖	0	0	1	0	1	0	
5-2	901-04.00.12C	901C-040012	右边盖	0	0	0	1	0	1	
6	CF250T-340007	8010-000002	夹板ST4.2	0	0	1	1	1	1	
7-1	901-04.00.34B	901B-040034	右边盖隔热纸	0	0	1	0	1	0	
7-2	901-04.00.34C	901C-040034	右边盖隔热纸	0	0	0	1	0	1	
8	803-04.08.00	8030-040800	M6螺母夹	0	0	5	5	5	5	
9-1	901-04.00.11B	901B-040011	左边盖	0	0	1	0	1	0	
9-2	901-04.00.11C	901C-040011	左边盖	0	0	0	1	0	1	
10	GB845 ST4.8×16	30110-480160040	自攻螺钉	0	0	2	2	2	2	军绿
11	GB6177 M6	30202-060140	六角法兰螺母	0	0	1	1	1	1	军绿
12	GB848 Φ5	30300-050122	垫圈	0	0	2	2	2	2	军绿
13	GB845 ST4.2×16	30110-420160040	自攻螺钉	0	2	0	2	0	2	军绿
14	901-04.00.89	9010-040089	尼龙垫圈	0	0	5	5	5	5	

F7塑料件III 定稿日期：2009年08月31日

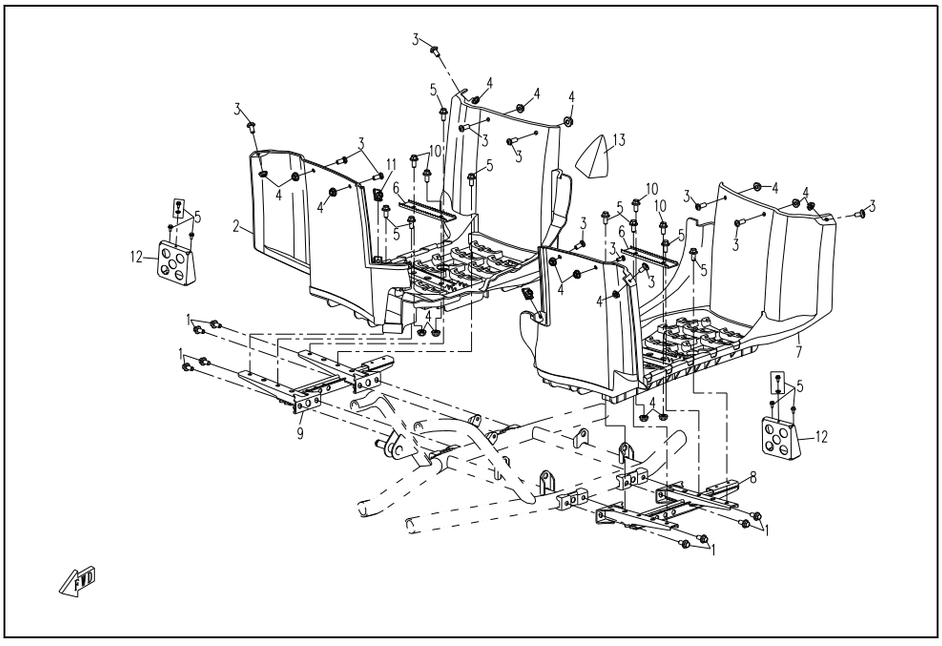

F7塑料件III　　定稿日期：2009年08月31日

序号	图　号	物料代码	名　称	数　量						备　注
				CF500	CF500-A	CF500-B	CF500-C	CF500-D	CF500-E	
1	GB5789　M8×14	30006-080014840	螺栓	8	12	8	12	8	12	军绿
2-1	901-04.00.09	9010-040009	右脚踏板	1	0	1	0	1	0	
2-2	901-04.00.09A	901A-040009	右脚踏板	0	1	0	1	0	1	
3	GB9074.1　M6×16	30112-060016440	螺钉组合件	12	12	12	12	12	12	军绿
4	GB6177　M6	30202-060140	螺母	16	16	16	16	16	16	军绿
5	GB5789　M6×12	30006-060012840	螺栓	8	14	8	14	8	14	军绿
6	901-03.00.07	9010-030007	脚踏锯齿	2	4	2	4	2	4	
7-1	901-04.00.08	9010-040008	左脚踏板	1	0	1	0	1	0	
7-2	901-04.00.08A	901A-040008	左脚踏板	0	1	0	1	0	1	
8-1	901-03.00.20	9010-030020	左踏板支架	1	0	1	0	1	0	
8-2	901-03.00.20A	901A-030020	左踏板支架	0	1	0	1	0	1	
9-1	901-03.00.80	9010-030080	右踏板支架	1	0	1	0	1	0	
9-2	901-03.00.80A	901A-030080	右踏板支架	0	1	0	1	0	1	
10	CF250T-420002	8010-000004	螺栓M6×14（台阶φ8×4）	4	4	4	4	4	4	军绿
11	803-04.08.00	8030-040800	M6螺母夹	2	2	2	2	2	2	
12	901-03.00.10A	901A-030010	后踏板支架组合	0	2	0	2	0	2	
13	901-04.00.16A	901A-040016	右脚踏板隔热纸	0	1	0	1	0	1	

F8塑料件IV　　定稿日期：2009年08月31日

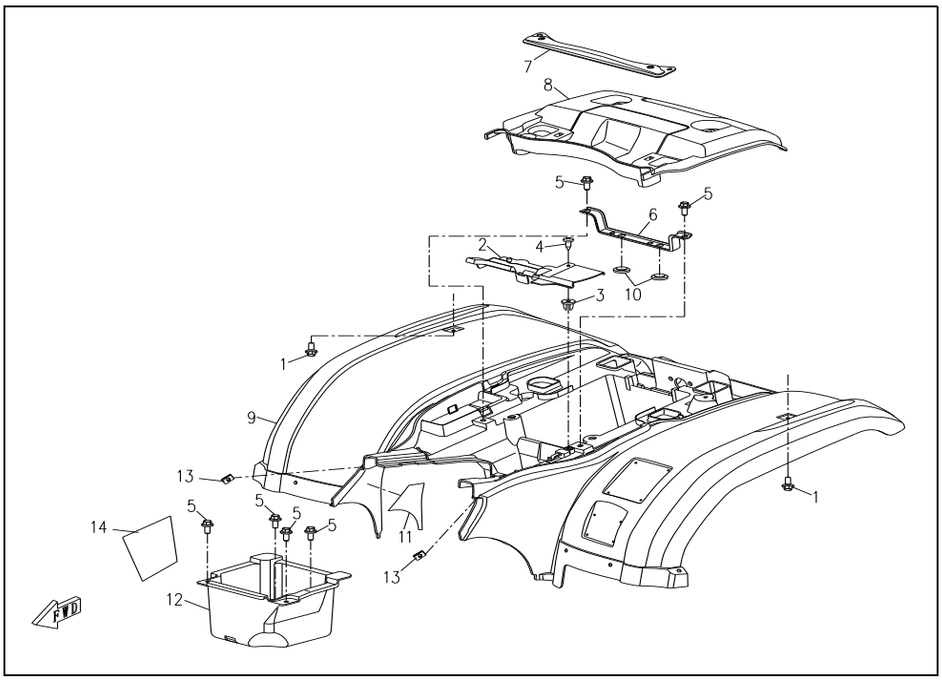

F8塑料件IV　　定稿日期：2009年08月31日

序号	图　号	物料代码	名　称	数　量						备　注
				CF500	CF500-A	CF500-B	CF500-C	CF500-D	CF500-E	

1	GB5789 M6×16	30006-060016840	螺栓	2	2	2	2	2	2	军绿
2	901-04.00.41	9010-040041	电瓶盖	1	1	1	1	1	1	
3	901-04.00.32	9010-040032	螺钉座1（白色）	1	1	1	1	1	1	
4	GB845 ST4.8×16	30110-480160040	自攻螺钉	1	1	1	1	1	1	军绿
5	CF250T-420002	8010-000004	螺栓M6×14（台阶φ8×4）	2	6	2	6	2	6	军绿
6	901-03.00.04	9010-030004	电瓶压板	1	1	1	1	1	1	
7	901-03.00.70	9010-030070	座垫支架组合	1	1	1	1	1	1	
8	901-04.00.14	9010-040014	后面板	1	1	1	1	1	1	
9	901-04.00.13	9010-040013	后挡泥板	1	1	1	1	1	1	颜色件
10	901-03.00.05	9010-030005	电瓶压板胶垫	2	2	2	2	2	2	
11	901-04.00.36	9010-040036	后挡泥板隔热纸	1	1	1	1	1	1	
12	901-04.00.02A	901A-040002	置物箱	0	1	0	1	0	1	
13	CF250T-340007	8010-000002	夹板ST4.2	0	2	0	2	0	2	
14	9010-190029	9010-190029	空滤器隔热纸	0	1	0	1	0	1	

F9转向系统 定稿日期：2009年08月31日

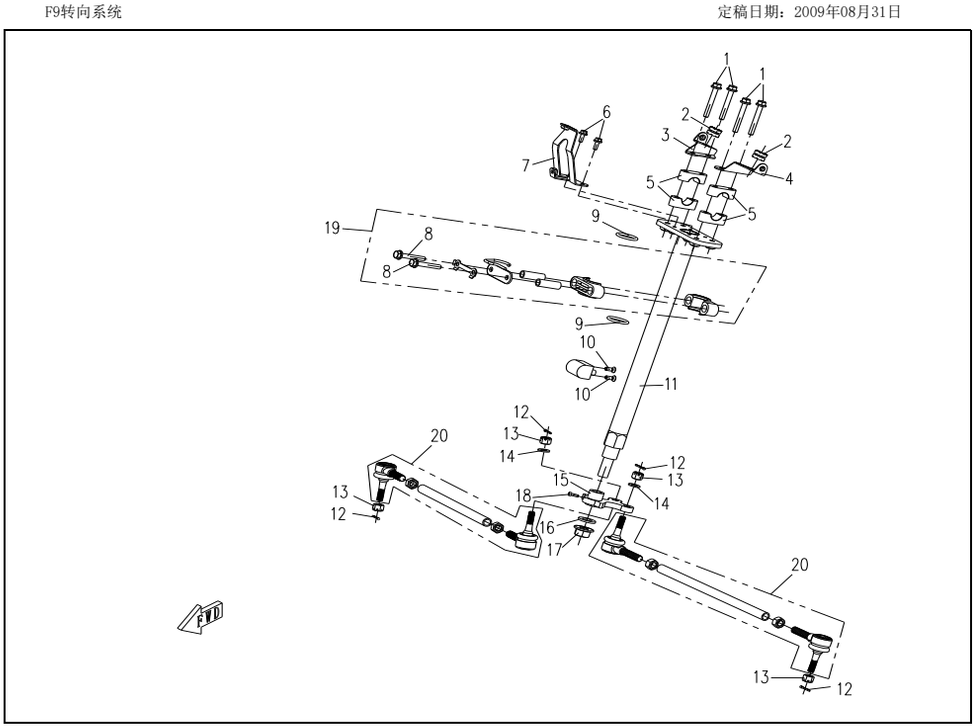

F9转向系统 定稿日期：2009年08月31日

序号	图 号	物料代码	名 称	数 量 CF500	CF500-A	CF500-B	CF500-C	CF500-D	CF500-E	备 注
1	GB5789 M8×55	30006-080055840	螺栓	4	4	4	4	4	4	军绿
2	50203100001	5020-031001	前牌照支架橡胶套	2	2	2	2	2	2	
3	901-03.00.10	9010-030010	仪表右支架组合	1	1	1	1	1	1	
4	901-03.00.60	9010-030060	仪表左支架组合	1	1	1	1	1	1	
5	901-03.00.06	9010-030006	方向把铝盖	4	4	4	4	4	4	
6	GB5789 M6×12	30006-060012840	螺栓	2	2	2	2	2	2	军绿
7	901-03.00.30	9010-030030	仪表前支架组合	1	1	1	1	1	1	
8	GB5782 M8×60	30003080060040	螺栓	2	2	2	2	2	2	彩锌
9	901-10.04.04	9010-100404	密封圈	2	2	2	2	2	2	
10	GB819 M6×12	30107-060012410	螺钉	2	2	2	2	2	2	彩锌
11	901-03.71.00	9010-037100	转向轴组件	1	1	1	1	1	1	
12	GB91 2.0×16	30903-0201610	开口销	4	4	4	4	4	4	彩锌
13	GB9457 M10×1.25	30207-102820	螺母	4	4	4	4	4	4	彩锌
14	GB97.1 10	30306-100142	垫圈	2	2	2	2	2	2	彩锌
15	901-10.00.01A	9010-100001-A000	转向过渡板	1	1	1	1	1	1	
16	GB97.1 14	30306-140142	垫圈	1	1	1	1	1	1	军绿
17	GB6187 M14×1.5	30204-143810	螺母	1	1	1	1	1	1	军绿
18	GB70 M6×20	30102-060020840	内六角螺钉	1	1	1	1	1	1	军绿
19	901-10.04.00	9010-100400	转向轴支承套组合	1	1	1	1	1	1	
20	901-10.05.30	9010-100530	转向拉杆	2	2	2	2	2	2	

F10前轮总成 定稿日期：2009年08月31日

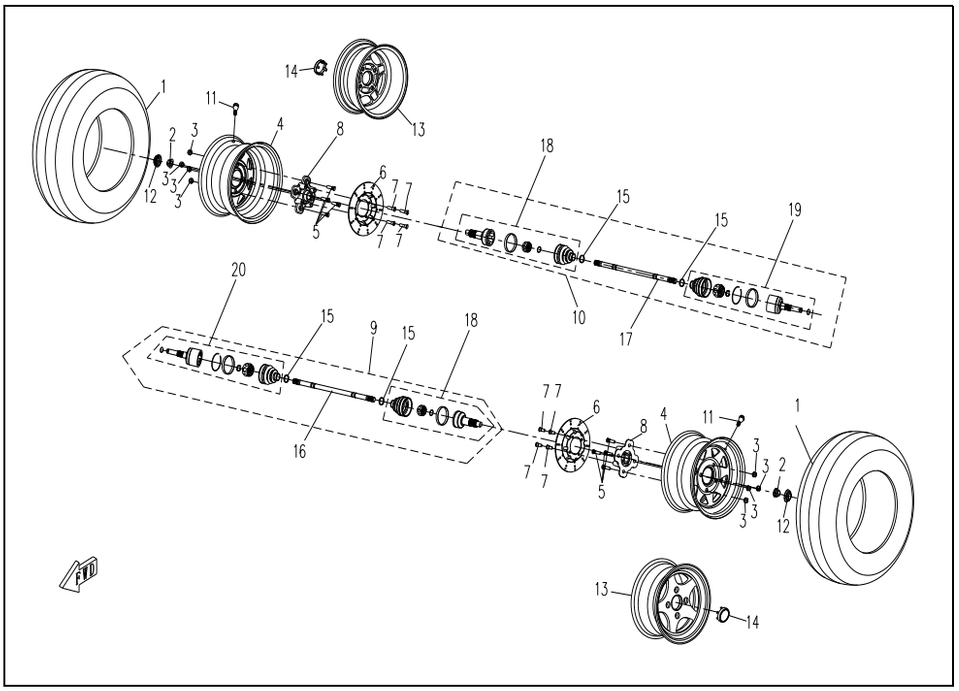

F10前轮总成　　定稿日期：2009年08月31日

序号	图　号	物料代码	名　称	数　量 CF500	CF500-A	CF500-B	CF500-C	CF500-D	CF500-E	备　注
1-1	25×8.0-12	30700-1200	轮胎	2	2	2	2	0	0	正新越野胎,美规
1-2	25×8.0-12	30700-1201	轮胎	2	2	0	0	2	2	正新越野胎,欧规（E4）
1-3	25×8.0-12	30700-1202	轮胎	2	2	0	0	2	2	正新越野胎,欧规（E4）去掉NOT FOR RIGHWAY标识
1-4	25×8.0-12	30700-1204	轮胎	2	2	2	2	0	0	伊诺华越野胎,美规
1-5	25×8.0-12	30700-1205	轮胎	2	2	0	0	2	2	伊诺华越野胎,欧规（E11）
1-6	25×8.0-12	30700-1206	轮胎	2	2	0	0	2	2	伊诺华公路胎
1-7	25×8.0-12	30700-1207	轮胎	2	2	2	2	2	2	星球沙漠胎
1-8	25×8.0-12	30700-1224	轮胎	2	2	2	2	0	0	正新越野胎，交叉花纹,美规
1-9	25×8.0-12	30700-1208	轮胎	2	2	0	0	2	2	正新越野胎，交叉花纹,欧规
2	901-07.00.03	9010-070003	轮辋轴螺母	2	2	2	2	2	2	军绿
3-1	901-07.00.02	9010-070002	轮辋安装螺母	8	8	8	8	8	8	军绿、钢轮用
3-2	901-07.00.02A	9010-070002-A000	轮辋安装螺母	8	8	8	8	8	8	镀铬 、铝轮用
4-1	901-07.01.00	9010-070100	前轮辋	2	2	2	2	2	2	钢轮、银白漆
4-2	901-07.01.00	9010-070100-B000	前轮辋	2	2	2	2	2	2	钢轮、黑色漆
5	901-07.02.01	9010-070201	前轮支架螺栓	8	8	8	8	8	8	
6	901-08.00.01	9010-080001	前制动盘	2	2	2	2	2	2	
7	901-08.00.03	9010-080003	前制动盘螺栓	8	8	8	8	8	8	厂家自带（镀铬）
8	9010-070001-1	9010-070001-1000	前轮安装支架	2	2	2	2	2	2	加长花键
9	901-27.01.00	9010-270100	前桥左等速传动轴	1	1	1	1	1	1	
10	901-27.02.00	9010-270200	前桥右等速传动轴	1	1	1	1	1	1	

F10前轮总成　　定稿日期：2009年08月31日

序号	图　号	物料代码	名　称	数　量 CF500	CF500-A	CF500-B	CF500-C	CF500-D	CF500-E	备　注
11	519-07.00.30	5190-070030	气门嘴	2	2	2	2	2	2	
12-1	901-04.00.28	9010-040028	轮辋装饰盖	2	2	0	0	0	0	钢轮用
12-2	901-04.00.28B	9010-040028B	轮辋装饰盖	0	0	2	2	2	2	钢轮用
13-1	901-07.01.00A	9010-070100-A000	前轮辋	2	2	2	2	2	2	普通铝轮
13-2	901-07.01.00	9010-070100-0030	前轮辋	2	2	2	2	2	2	镀铬铝轮
13-3	903-07.01.00A	903A-070100	前轮辋	2	2	2	2	2	2	黑色加亮边铝轮
14	905-04.00.36	9050-040036	铝轮辋装饰盖	2	2	2	2	2	2	
15	901-27.01.06	9010-270106	小卡箍	4	4	4	4	4	4	
16	901-27.01.05	9010-270105	左前轴	1	1	1	1	1	1	
17	901-27.02.01	9010-270201	右前轴	1	1	1	1	1	1	
18	901-27.01.60	9010-270160	固定端轴承组件	2	2	2	2	2	2	
19	901-27.02.50	9010-270250	右移动端轴承组件	1	1	1	1	1	1	
20	901-27.01.50	9010-270150	左移动端轴承组件	1	1	1	1	1	1	

F11后轮总成　　定稿日期：2009年08月31日

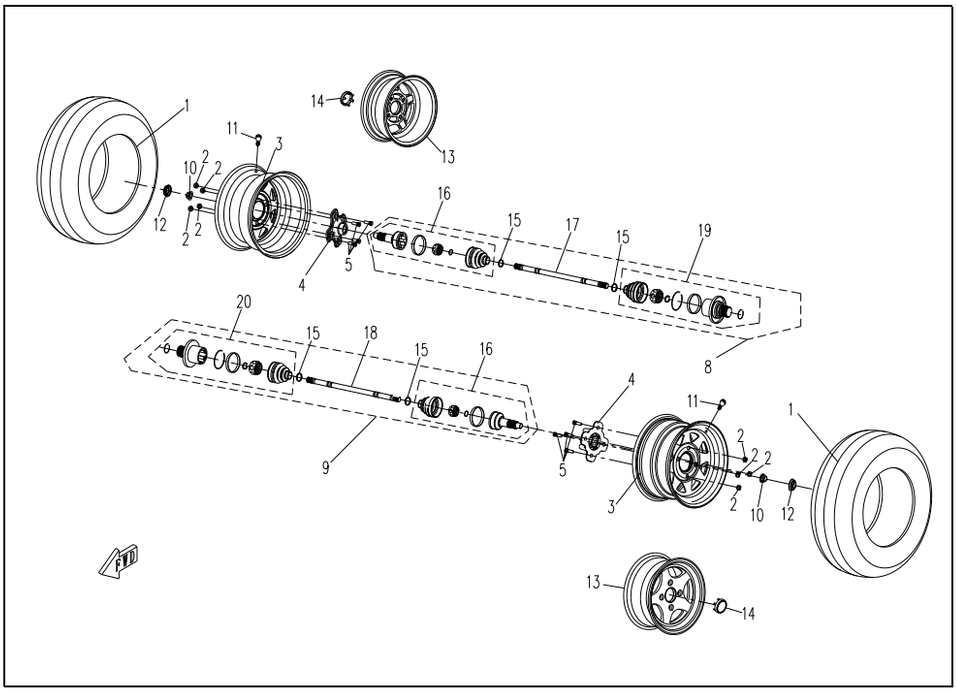

F11后轮总成　　定稿日期：2009年08月31日

序号	图　号	物料代码	名　称	数　量 CF500	CF500-A	CF500-B	CF500-C	CF500-D	CF500-E	备　注
1-1	25×10-12	30700-1209	轮胎	2	2	2	2	0	0	正新越野胎,美规
1-2	25×10-12	30700-1210	轮胎	2	2	0	0	2	2	正新越野胎,欧规（E4）
1-3	25×10-12	30700-1211	轮胎	2	2	0	0	2	2	正新越野胎,欧规（E4）去DOT FOR EUGRWAY标识
1-4	25×10-12	30700-1213	轮胎	2	2	2	2	0	0	伊诺华越野胎,美规
1-5	25×10-12	30700-1214	轮胎	2	2	0	0	2	2	伊诺华越野胎,欧规（E11）
1-6	25×10-12	30700-1215	轮胎	2	2	0	0	2	2	伊诺华公路胎
1-7	25×10-12	30700-1216	轮胎	2	2	2	2	2	2	星球沙漠胎
1-8	25×10-12	30700-1225	轮胎	2	2	2	2	0	0	正新越野胎，交叉花纹,美规
1-9	25×10-12	30700-1217	轮胎	2	2	0	0	2	2	正新越野胎，交叉花纹,欧规
2-1	901-07.00.02	9010-070002	轮辋安装螺母	8	8	8	8	8	8	军绿、钢轮用
2-2	901-07.00.02A	9010-070002-A000	轮辋安装螺母	8	8	8	8	8	8	镀铬 、铝轮用
3-1	901-11.01.00	9010-110100	后轮辋	2	2	2	2	2	2	钢轮、银白
3-2	901-11.01.00B	9010-110100-B000	后轮辋	2	2	2	2	2	2	钢轮、黑色
4	9010-110001-1	9010-110001-1000	后轮安装支架	2	2	2	2	2	2	加长花键
5	901-07.02.01	9010-070201	前轮支架螺栓	8	8	8	8	8	8	
7	901-27.01.03	9010-270103	固定端大卡箍	2	2	2	2	2	2	
8	901-28.02.00	9010-280200	后桥右等速传动轴	1	1	1	1	1	1	
9	901-28.01.00	9010-280100	后桥左等速传动轴	1	1	1	1	1	1	
10	901-07.00.03	9010-070003	轮辋轴螺母	2	2	2	2	2	2	军绿
11	519-07.00.30	5190-070030	气门嘴	2	2	2	2	2	2	

JG120-2009　林庆虎　09/06

F11后轮总成　　定稿日期：2009年08月31日

序号	图　号	物料代码	名　称	数　量 CF500	CF500-A	CF500-B	CF500-C	CF500-D	CF500-E	备　注
12-1	901-04.00.28	9010-040028	轮辋装饰盖	2	2	0	0	0	0	钢轮用
12-2	901-04.00.28B	901B-040028	轮辋装饰盖	0	0	2	2	2	2	钢轮用
13-1	901-11.01.00A	9010-110100-A000	后轮辋	2	2	2	2	2	2	普通铝轮
13-2	901-11.01.00	9010-110100-0030	后轮辋	2	2	2	2	2	2	镀铬铝轮
13-3	903-11.01.00A	901A-110100	后轮辋	2	2	2	2	2	2	黑色加亮边铝轮
14	905-04.00.36	9050-040036	铝轮辋装饰盖	2	2	2	2	2	2	
15	901-27.01.06	9010-270106	小卡箍	4	4	4	4	4	4	
16	901-27.01.60	9010-270160	固定端轴承组件	2	2	2	2	2	2	
17	901-28.02.01	9010-280201	右后轴	1	1	1	1	1	1	
18	901-28.01.01	9010-280101	左后轴	1	1	1	1	1	1	
19	901-28.02.10	9010-280210	右后移动端钟形套组件	1	1	1	1	1	1	
20	901-28.01.50	9010-280150	左后移动端钟形套组件	1	1	1	1	1	1	

JG120-2009　林庆虎　09/06

F12座垫　　定稿日期：2009年08月31日

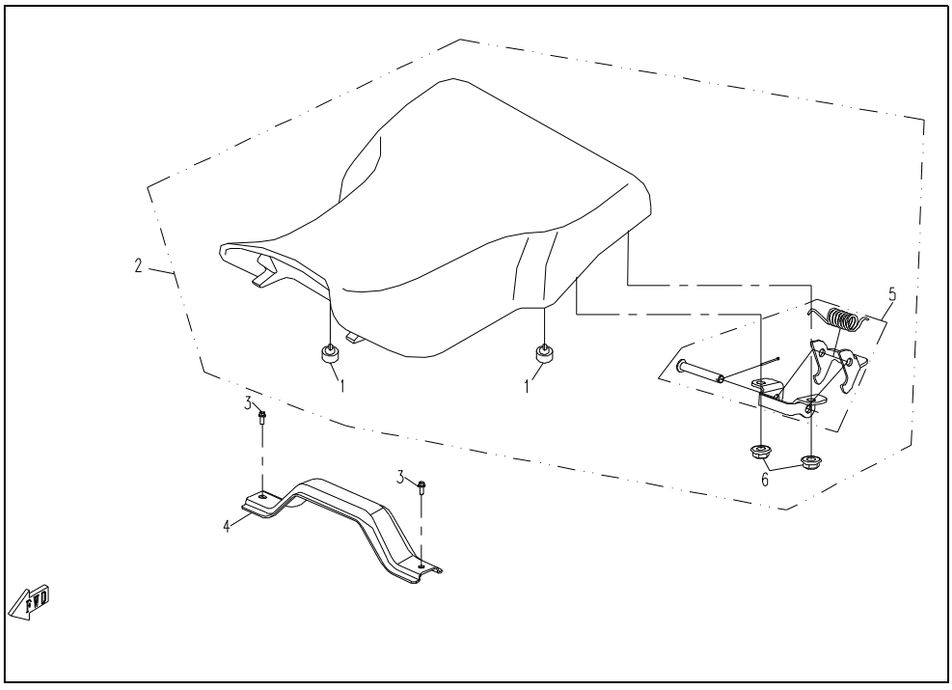

F12座垫　　定稿日期：2009年08月31日

序号	图　号	物料代码	名　称	数　量						备　注
				CF500	CF500-A	CF500-B	CF500-C	CF500-D	CF500-E	
1	803-13.02.11	8030-130211	缓冲橡胶垫	2	4	2	4	2	4	
2-1	901-13.01.00	9010-130100	座垫组合	1	0	0	0	0	0	配件供应统一为无字普通状态
2-2	901-13.01.00A	901A-130100	座垫组合	0	1	0	0	0	0	配件供应统一为无字普通状态
2-3	901-13.01.00B	901B-130100	座垫组合	0	0	1	0	1	0	配件供应统一为无字普通状态
2-4	901-13.01.00C	901C-130100	座垫组合	0	0	0	1	0	1	配件供应统一为无字普通状态
3	GB5789 M6×12	30006-060012840	螺栓	0	2	0	2	0	2	
4	901-03.00.07A	901A-030007	座垫顶板支架	0	1	0	1	0	1	
5	901-13.01.10	9010-130110	座垫挂钩组合	1	1	1	1	1	1	
6	GB6177 M6	30202-060110	螺母	2	2	2	2	2	2	彩锌

F13油箱　　定稿日期：2009年08月31日

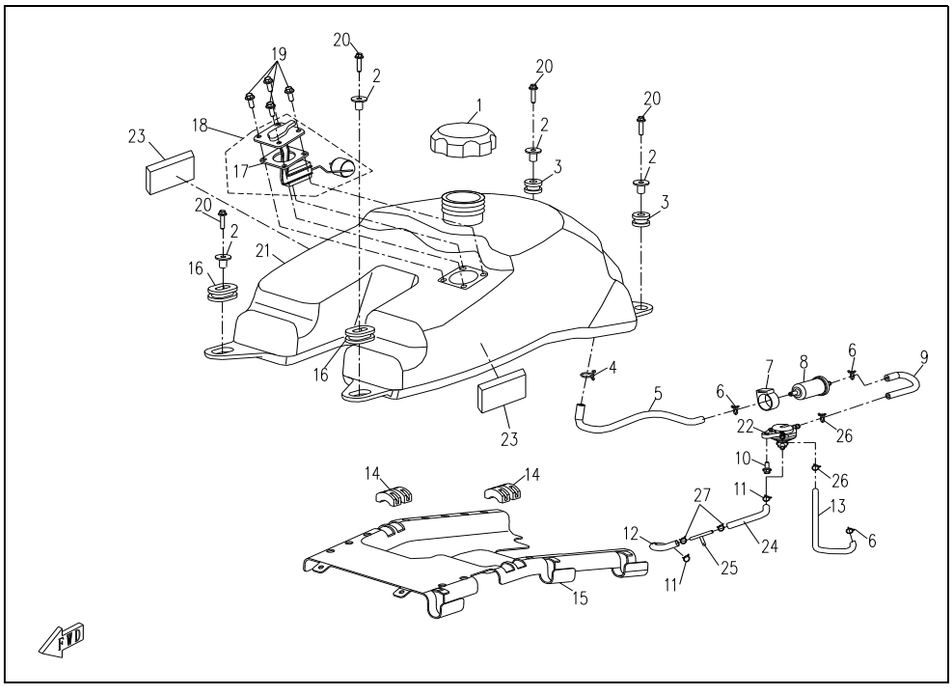

F13油箱　　定稿日期：2009年08月31日

序号	图　号	物料代码	名　称	数　量 CF500	CF500-A	CF500-B	CF500-C	CF500-D	CF500-E	备　注
1	901-12.02.00	9010-120200	油箱盖组合	1	1	1	1	1	1	
2	901-12.03.10	9010-120310	油箱缓冲橡胶衬管	4	4	4	4	4	4	
3	901-12.00.07	9010-120007	油箱后缓冲套	2	2	2	2	2	2	
4	QC/T621　A14	30601-114020	环箍（Φ14A形）	1	1	1	1	1	1	镀白锌
5	901-12.05.10-1	9010-120510-1000	油管1	1	1	1	1	1	1	
6	QC/T621　A10	03.06.30601-110020	环箍（Φ10 A形）	3	3	3	3	3	3	镀白锌
7	CF250T-450002	8010-120001	滤清器固定胶套	1	1	1	1	1	1	
8	CF250T-450200	8010-120300	汽油滤清器组件	1	1	1	1	1	1	
9	901-12.05.20-1	9010-120520-1000	油管2	1	1	1	1	1	1	
10	GB5789　M6×16	30006-060016840	螺栓	1	1	1	1	1	1	军绿
11	QC/T621　A8	30601-108020	环箍（Φ8 A形）	2	2	2	2	2	2	镀白锌
12	901-12.05.60	9010-120560	负压管1	1	1	1	1	1	1	
13	901-12.05.30	9010-120530	油管3	1	1	1	1	1	1	
14	901-12.00.05	9010-120005	油箱缓冲垫	2	2	2	2	2	2	
15	901-04.00.42	9010-040042	油箱下托板	1	1	1	1	1	1	
16	901-12.00.06	9010-120006	油箱前缓冲套	2	2	2	2	2	2	
17	901-17.01.21	9010-170121	密封圈	1	1	1	1	1	1	
18	901-17.01.20	9010-170120	油位传感器组合	1	1	1	1	1	1	
19	GB5789 M6×10	30006-060010840	螺栓	4	4	4	4	4	4	镀军绿
20	GB5789 M6×25	30006-060025840	螺栓	4	4	4	4	4	4	镀军绿
21	901-12.01.00	9010-120100	油箱组合	1	1	1	1	1	1	

F13油箱　　定稿日期：2009年08月31日

序号	图　号	物料代码	名　称	数　量 CF500	CF500-A	CF500-B	CF500-C	CF500-D	CF500-E	备　注
22	519-12.05.10	5190-120510	燃油开关	1	1	1	1	1	1	
23	901-12.00.08	9010-120008	油箱海绵块	2	2	2	2	2	2	
24	901-12.05.40	9010-120540	负压管	1	1	1	1	1	1	
25	1P39MB-022017	0040-022017	负压三通管	1	1	1	1	1	1	
26	QC/T621　A9	30601-109020	环箍（φ9A形）	2	2	2	2	2	2	镀白锌
27	QC/T621　A7×1.0	30601-107020	环箍	2	2	2	2	2	2	镀白锌

F14消声器总成　　定稿日期：2009年08月31日

JG182-2009　林庆虎　09/02

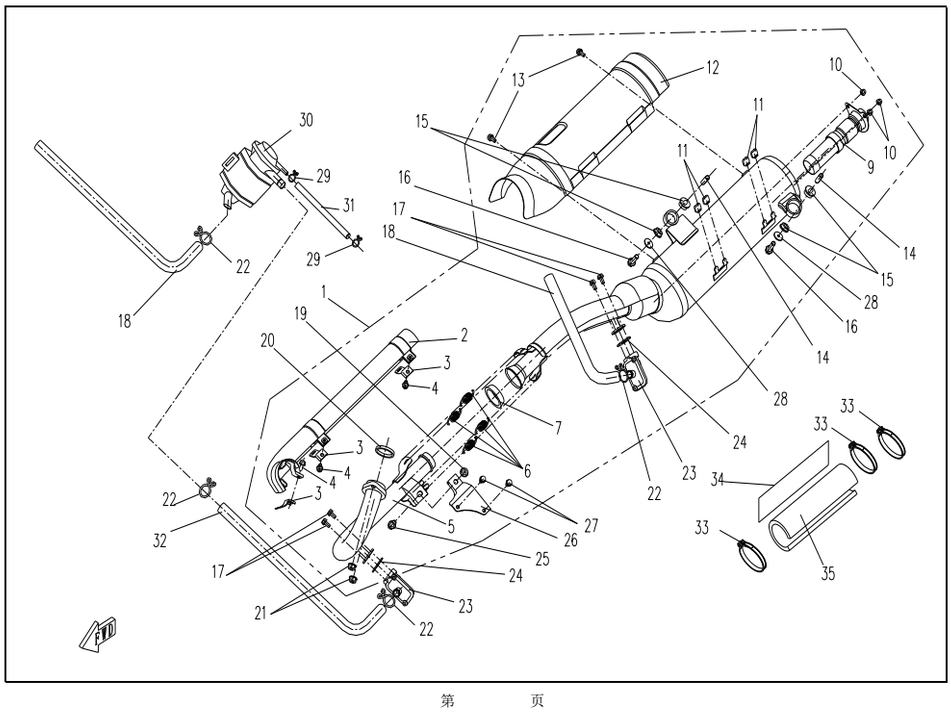

F14消声器总成　　定稿日期：2009年08月31日

JG182-2009　林庆虎　09/02

序号	图　号	物料代码	名　称	数　量 CF500	CF500-A	CF500-B	CF500-C	CF500-D	CF500-E	备　注

1-1	9010-020100-1	9010-020100-1000	消声器组件	1	0	1	0	1	0	包含序号2-序号13
1-2	901A-020100-1	901A-020100-1000	消声器组件	0	1	0	1	0	1	包含序号2-序号13
2	9010-020120-1	9010-020120-1000	排气管隔热罩	1	1	1	1	1	1	
3	901-02.01.01	9010-020101	夹板	3	3	3	3	3	3	
4	GB5789 M6×20	30006-060020840	螺栓	3	3	3	3	3	3	军绿
5	9010-020110-1	9010-020110-1000	排气管焊接组合	1	1	1	1	1	1	
6	9010-020185	9010-020185	消声器拉簧	4	4	4	4	4	4	
7	9010-020102-1	9010-020102-1000	石墨密封套	1	1	1	1	1	1	
9	901-02.01.50	9010-020150	排气尾管	1	1	1	1	1	1	
10	GB923 M6	30206-060540	盖形螺母	3	3	3	3	3	3	
11	605-02.01.06	6050-020106	消声器减震套	4	4	4	4	4	4	
12	901-02.01.40	9010-020140	消声器隔热罩	1	1	1	1	1	1	
13	GB5789 M6×12	30006-060012840	螺栓	2	2	2	2	2	2	军绿
14	9010-020184	9010-020184	消声器衬管	2	2	2	2	2	2	
15	9010-020186	9010-020186	消声器胶套	4	4	4	4	4	4	
16	GB5789 M8×40	30006-080040840	螺栓	2	2	2	2	2	2	军绿
17	GB5789 M6×16	30006-060016840	螺栓	4	4	4	4	4	4	军绿
18	901-02.00.04	9010-020004	补气阀进气管	2	2	2	2	2	2	
19	GB6187 M8	30204-080840	螺母	1	1	1	1	1	1	军绿
20	CF188-022300	0180-022300	排气管衬垫组件	1	1	1	1	1	1	单独、发动机提供

F14消声器总成 定稿日期：2009年08月31日

序号	图 号	物料代码	名 称	数 量 CF500	CF500-A	CF500-B	CF500-C	CF500-D	CF500-E	备 注
21	CF250T-440001	8010-020001	消声器接头螺母M8	2	2	2	2	2	2	
22	QC/T621 A16×1.5	30601-116020	环箍	4	4	4	4	4	4	
23	803-02.01.20	8030-020120	补气单向阀	2	2	2	2	2	2	
24	803-02.01.01	8030-020101	单向阀密封垫	2	2	2	2	2	2	
25	GB5789 M8×20	30006-080020840	螺栓	1	1	1	1	1	1	军绿
26	901-02.00.03	9010-020003	消声器前支架	1	1	1	1	1	1	
27	GB5789 M6×12	30006-060012840	螺栓	2	2	2	2	2	2	军绿
28	9010-020187	9010-020187	消声器垫片	2	2	2	2	2	2	
29	QC/T621 A7×1.0	30601-107020	环箍	2	2	2	2	2	2	镀白锌
30	901-02.05.00	9010-020500	补气控制阀	1	1	1	1	1	1	
31	901-12.05.50	9010-120550	二次进气负压管	1	1	1	1	1	1	
32	901-02.00.08	9010-020008	补气阀进气管短管	1	1	1	1	1	1	
33	901-02.00.07	9010-020007	A型螺钉环箍（50-70）	3	3	3	3	3	3	
34	901-02.00.06	9010-020006	隔热纸	1	1	1	1	1	1	
35	901-02.00.05	9010-020005	玻璃纤维针刺毡	1	1	1	1	1	1	

F15前悬挂总成 定稿日期：2009年08月31日

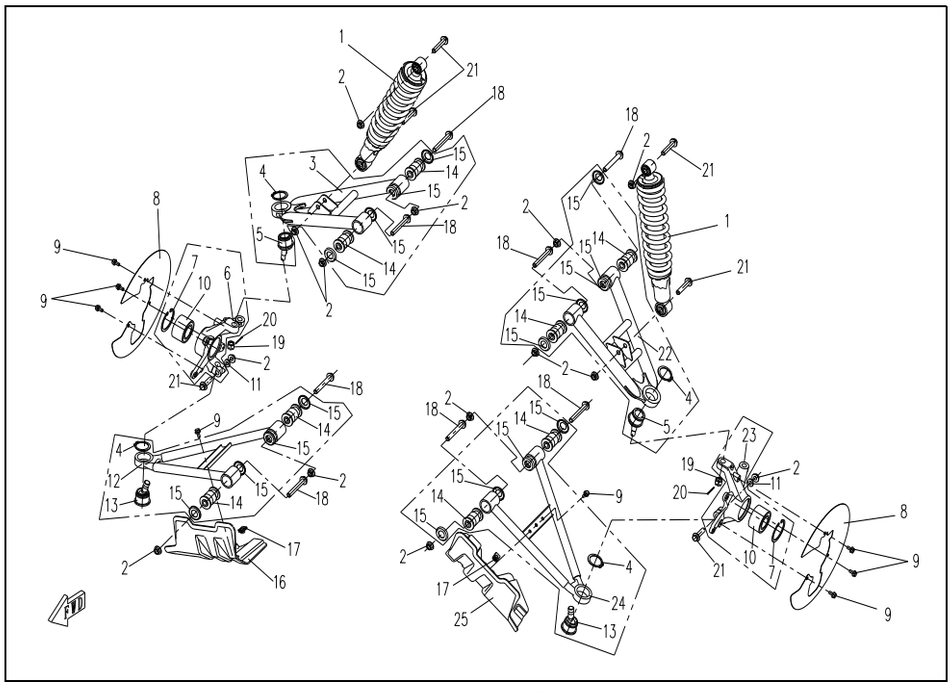

F15前悬挂总成 定稿日期：2009年08月31日

序号	图 号	物料代码	名 称	数 量 CF500	CF500-A	CF500-B	CF500-C	CF500-D	CF500-E	备 注
1-1	901-05.06.00	9010-050600	前减震器总成	2	2	2	2	2	2	
1-2	9010-050600-1	9010-050600-1000	前减震器总成	2	2	2	2	2	2	红色弹簧，气减震器

2	GB6187 M10×1.25	30204-102840	螺母	14	14	14	14	14	14	军绿
3-1	901-05.01.00	9010-050100	右前上摇臂焊接组合	1	1	1	1	1	1	
3-2	901-05.01.00A	9010-050100-A000	右前上摇臂焊接组合	1	1	0	0	0	0	台湾状态
4	GB894.1 34	30801-03405	轴用弹性挡圈	4	4	4	4	4	4	
5	901-05.07.00	9010-050700	上球销组合	2	2	2	2	2	2	
6	901-05.00.01	9010-050001	右转向节	1	1	1	1	1	1	
7	GB893.1 55	30800-05505	弹性挡圈	2	2	2	2	2	2	
8	901-03.00.08	9010-030008	前碟刹盘挡板	2	2	2	2	2	2	
9	GB5789 M6×12	30006-060012840	螺栓	8	8	8	8	8	8	军绿
10	DAC3055W	30499-03080	轮毂轴承	2	2	2	2	2	2	
11	901-30.00.02	9010-300002	Φ10垫圈	2	2	2	2	2	2	
12	901-05.02.00	9010-050200	右前下摇臂焊接组合	1	1	1	1	1	1	
13	901-05.08.00	9010-050800	下球销组合	2	2	2	2	2	2	
14	901-05.05.00	9010-050500	缓冲套组合	8	8	8	8	8	8	
15	901-05.00.03	9010-050003	缓冲套护盖	16	16	16	16	16	16	
16-1	901-04.00.24	9010-040024	右前悬挂挡泥板	1	1	0	0	0	0	
16-2	901-04.00.24B	901B-040024	右前悬挂挡泥板	0	0	1	1	1	1	
17	803-04.08.00	8030-040800	M6螺母夹	2	2	2	2	2	2	
18	GB5789 M10×1.25×70	30006-102070840	螺栓	8	8	8	8	8	8	军绿

F15前悬挂总成 定稿日期：2009年08月31日

序号	图 号	物料代码	名 称	数 量 CF500	CF500-A	CF500-B	CF500-C	CF500-D	CF500-E	备 注
19	GB9457 M10×1.25	30207-102820	开槽螺母	2	2	2	2	2	2	彩锌
20	GB91 2×16	30903-0201620	开口销	2	2	2	2	2	2	白锌
21	GB5789 M10×1.25×50	30006-102050840	螺栓	6	6	6	6	6	6	军绿
22-1	901-05.03.00	9010-050300	左前上摇臂焊接组合	1	1	1	1	1	1	
22-2	901-05.03.00A	9010-050300-A000	左前上摇臂焊接组合	1	1	0	0	0	0	中国台湾状态
23	901-05.00.02	9010-050002	左转向节	1	1	1	1	1	1	
24	901-05.04.00	9010-050400	左前下摇臂焊接组合	1	1	1	1	1	1	
25-1	901-04.00.23	9010-040023	左前悬挂挡泥板	1	1	0	0	0	0	
25-2	901-04.00.23B	901B-040023	左前悬挂挡泥板	0	0	1	1	1	1	

F16后悬挂总成 定稿日期：2009年08月31日

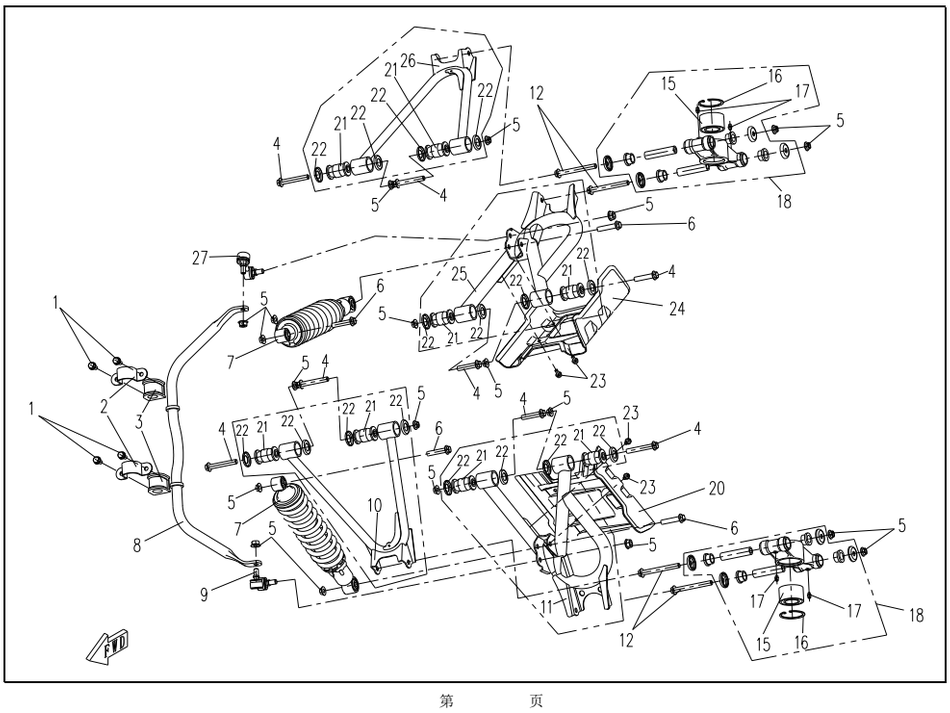

F16后悬挂总成 定稿日期：2009年08月31日

序号	图 号	物料代码	名 称	数 量 CF500	CF500-A	CF500-B	CF500-C	CF500-D	CF500-E	备 注
1	GB5789 M8×12	30006-080012840	螺栓	4	4	4	4	4	4	军绿
2	901-06.00.02	9010-060002	压盖	2	2	2	2	2	2	
3	901-06.00.03	9010-060003	橡胶支座	2	2	2	2	2	2	
4	GB5789 M10×1.25×70	30006-102070840	螺栓	8	8	8	8	8	8	军绿

5	GB6187 M10×1.25	30204-102840	自锁螺母	20	20	20	20	20	20	军绿
6	GB5789 M10×1.25×50	30006-102050840	螺栓	4	4	4	4	4	4	军绿
7-1	901-06.06.00	9010-060600	后减震器总成	2	2	2	2	2	2	
7-2	9010-060600-1	9010-060600-1000	后减震器总成	2	2	2	2	2	2	红色弹簧，气减震器
8	901-06.05.00	9010-060500	平衡杆焊接组合	1	1	1	1	1	1	
9	901-06.07.00	9010-060700	左球销组合	1	1	1	1	1	1	
10	901-06.03.00	9010-060300	左后上摇臂焊接组合	1	1	1	1	1	1	
11	901-06.04.00	9010-060400	左后下摇臂焊接组合	1	1	1	1	1	1	
12	GB5789 M10×1.25×100	30006-102100840	螺栓	4	4	4	4	4	4	军绿
15	DAC3055W	30499-03080	轮毂轴承	2	2	2	2	2	2	
16	GB893.1 55	30800-05505	孔用弹性挡圈	2	2	2	2	2	2	
17	GB1152 M6	3120100	油杯	4	4	4	4	4	4	
18	901-06.00.10	9010-060010	后轮轴支座组件	2	2	2	2	2	2	
20-1	901-04.00.21	9010-040021	左后悬挂挡泥板	1	1	0	0	0	0	
20-2	901-04.00.21B	901B-040021	左后悬挂挡泥板	0	0	1	1	1	1	
21	901-05.05.00	9010-050500	缓冲套组合	8	8	8	8	8	8	

F16后悬挂总成 定稿日期：2009年08月31日

序号	图 号	物料代码	名 称	数 量						备 注
				CF500	CF500-A	CF500-B	CF500-C	CF500-D	CF500-E	
22	901-05.00.03	9010-050003	缓冲套护盖	16	16	16	16	16	16	
23	GB5789 M6×12	30006-060012840	螺栓	4	4	4	4	4	4	军绿
24-1	901-04.00.22	9010-040022	右后悬挂挡泥板	1	1	0	0	0	0	
24-2	901-04.00.22B	901B-040022	右后悬挂挡泥板	0	0	1	1	1	1	
25	901-06.02.00	9010-060200	右后下摇臂焊接组合	1	1	1	1	1	1	
26	901-06.01.00	9010-060100	右后上摇臂焊接组合	1	1	1	1	1	1	
27	901-06.08.00	9010-060800	右球销组合	1	1	1	1	1	1	

F17后转向灯 定稿日期：2009年08月31日

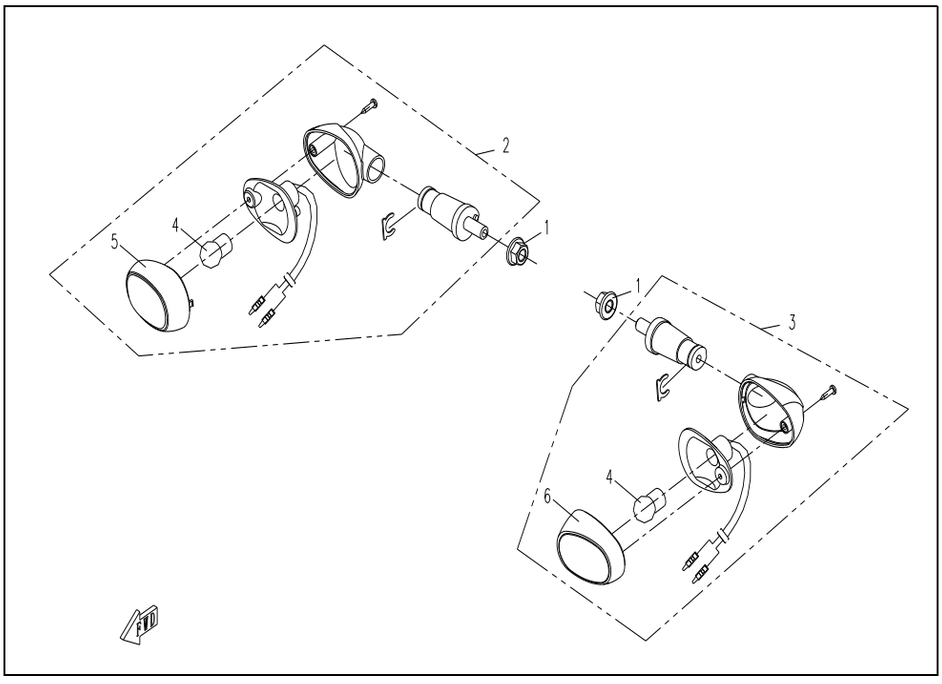

F17后转向灯 定稿日期：2009年08月31日

序号	图 号	物料代码	名 称	数 量						备 注
				CF500	CF500-A	CF500-B	CF500-C	CF500-D	CF500-E	
1	GB6170 M10×1.25	30200-102840	螺母	2	2	2	2	2	2	军绿
2	901-16.04.10	9010-160410	后左转向灯	1	1	1	1	1	1	美规不用
3	901-16.05.10	9010-160510	后右转向灯	1	1	1	1	1	1	美规不用
4	GB15766.1 R10W 12V 10W	3112015	灯泡	2	2	2	2	2	2	
5	901-16.04.11	9010-160411	后左转向灯灯壳	1	1	1	1	1	1	
6	901-16.05.11	9010-160511	后右转向灯灯壳	1	1	1	1	1	1	

F18尾灯　　定稿日期：2009年08月31日

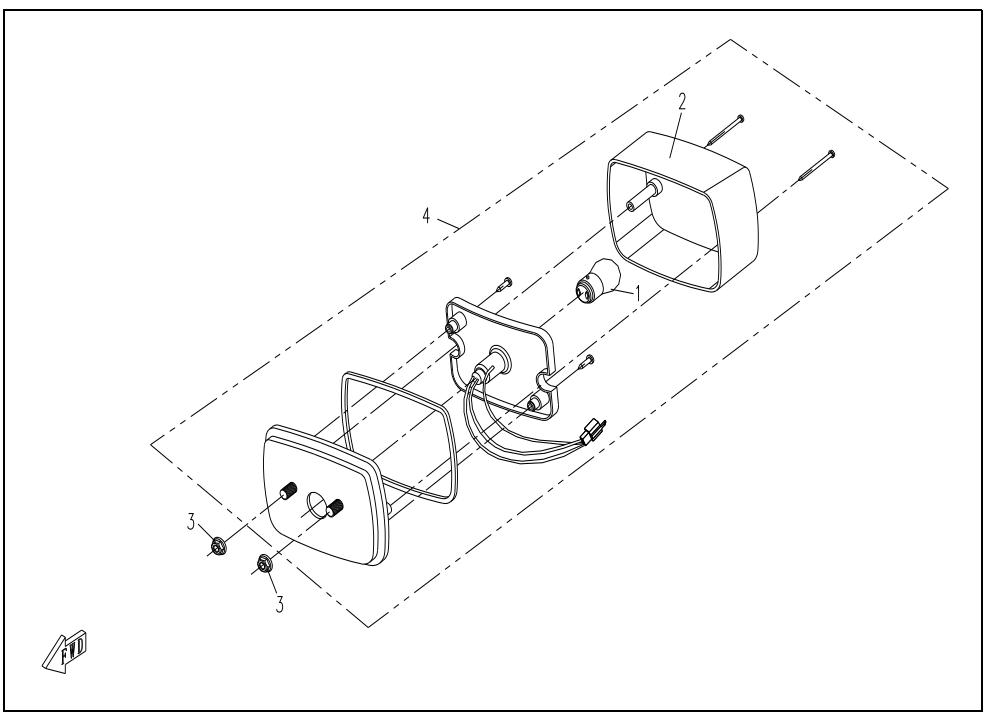

F18尾灯　　定稿日期：2009年08月31日

序号	图　号	物料代码	名　称	数　量						备　注
				CF500	CF500-A	CF500-B	CF500-C	CF500-D	CF500-E	
1	GB15766.1 12V 21/5W	3112004	灯泡	1	1	1	1	1	1	
2	901-16.03.11	9010-160311	尾灯灯罩	1	1	1	1	1	1	红色
3	GB6177　M6	30202-060140	螺母	2	2	2	2	2	2	军绿
4	901-16.03.10	9010-160310	尾灯	1	1	1	1	1	1	

F19电器　　定稿日期：2009年08月31日

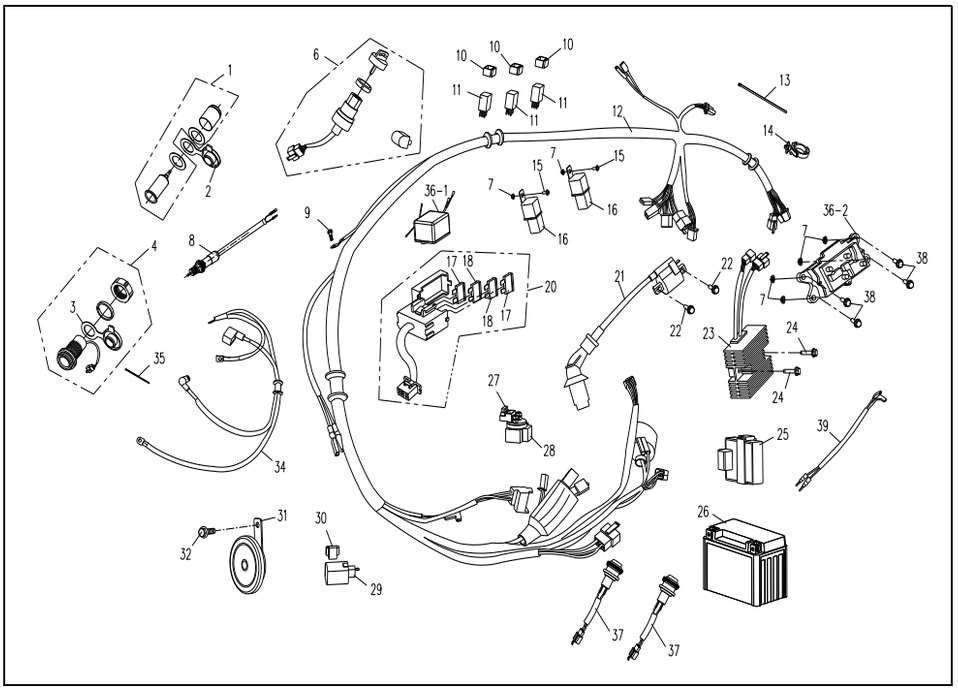

F19电器　　定稿日期：2009年08月31日

序号	图　号	物料代码	名　称	数　量 CF500	CF500-A	CF500-B	CF500-C	CF500-D	CF500-E	备　注
1	901-15.07.00	9010-150700	点烟器座组合	1	1	0	0	0	0	
2	901-15.00.01	9010-150001	点烟器防尘帽	1	1	0	0	0	0	
3	901-15.07.02B	901B-150702	防尘帽	0	0	1	1	1	1	
4	901-15.07.00B	901B-150700	电源输出座组合	0	0	1	1	1	1	
6	901-01.00.00	9010-010000	锁具总成	1	1	1	1	1	1	
7	GB6177　M6	30202-060140	螺母	6	6	6	6	6	6	军绿
8	901-15.05.00	9010-150500	后制动开关	1	1	1	1	1	1	
9	GB5789　M6×12	30006-060012840	螺栓	1	1	1	1	1	1	军绿
10	901-15.00.02	9010-150002	辅助继电器橡胶圈	3	3	3	3	3	3	
11	901-15.03.50	9010-150350	辅助继电器	3	3	3	3	3	3	
12-1	901-15.01.00D	901D-150100	主电缆	1	0	0	0	0	0	
12-2	901-15.08.50	9010-150850	主电缆	1	0	0	0	0	0	液晶仪表
12-3	901-15.01.00E	901E-150100	主电缆	0	1	0	0	0	0	
12-4	901-15.08.60	9010-150860	主电缆	0	1	0	0	0	0	液晶仪表
12-5	901-15.01.00F	901F-150100	主电缆	0	0	1	1	1	1	
12-6	901-15.08.30A	901A-150830	主电缆	0	0	1	1	1	1	液晶仪表
12-7	901-15.01.00G	901G-150100	主电缆	0	0	1	1	1	1	
12-8	901-15.08.40A	901A-150840	主电缆	0	0	1	1	1	1	液晶仪表
13	901-15.00.04	9010-150004	扎带	2	2	2	2	2	2	
14	901-15.00.05	9010-150005	线夹	1	1	1	1	1	1	

F19电器　　定稿日期：2009年08月31日

序号	图　号	物料代码	名　称	数　量 CF500	CF500-A	CF500-B	CF500-C	CF500-D	CF500-E	备　注
15	GB9074.1　M6×16	30112-060016440	螺钉组合件	2	2	2	2	2	2	军绿
16	803-15.14.00	8030-151400	分流继电器	2	2	2	2	2	2	
17	901-15.06.01	9010-150601	保险丝（10A）	2	2	2	2	2	2	
18	901-15.06.02	9010-150602	保险丝（15A）	2	2	2	2	2	2	
20	901-15.06.00	9010-150600	保险盒组合	1	1	1	1	1	1	
21	CF188-152000	0180-152000	点火线圈	1	1	1	1	1	1	
22	GB5789　M6×20	30006-060020840	螺栓	2	2	2	2	2	2	军绿
23	CF188-151000	0180-151000	调压整流器	1	1	1	1	1	1	
24	GB5789　M6×25	30006-060025810	螺栓	2	2	2	2	2	2	彩锌
25-1	CF188-153000	0180-153000	点火器	1	1	1	1	1	1	
25-2	CF188-153000（2）	0180-153000-1000	点火器	1	1	1	1	1	1	CMI专用
26	6-M-18.JB/T4282	31021800	蓄电池	1	1	1	1	1	1	
27	901-15.03.01	9010-150301	保险丝（20A）	1	1	1	1	1	1	
28	901-15.03.10	9010-150310	起动继电器	1	1	1	1	1	1	
29	901-15.03.40	9010-150340	闪烁器	1	1	1	1	1	1	
30	CF250T-470003	8010-150002	闪烁器缓冲垫	1	1	1	1	1	1	
31	50215070000	5020-150700	电喇叭12V	1	1	1	1	1	1	
32	GB5789　M8×14	30006-080014840	螺栓	1	1	1	1	1	1	军绿
34-1	901-15.02.00	9010-150200	起动电极线与负极线组合	1	0	1	0	1	0	
34-2	901-15.02.00A	901A-150200	起动电极线与负极线组合	0	1	0	1	0	1	

F19电器　　定稿日期：2009年08月31日

序号	图　号	物料代码	名　称	数　量						备　注
				CF500	CF500-A	CF500-B	CF500-C	CF500-D	CF500-E	
35	CF250T-470008	8010-150003	扎带	6	6	6	6	6	6	
36-1	901-15.07.20	9010-150720	绞盘控制盒	1	1	1	1	1	1	普通绞盘、与绞盘配套用
36-2	9010-150720-2	9010-150720-2000	控制继电器	1	1	1	1	1	1	洛基绞盘、与绞盘配套用
37	803-15.03.00	8030-150300	时钟调整按钮	2	2	2	2	2	2	配液晶仪表用
38	GB5789　M6×30	30006-060030840	螺栓	4	4	4	4	4	4	军绿
39	901-15.09.00	9010-150900	刹车连接线	1	1	1	1	1	1	两驱状态专用

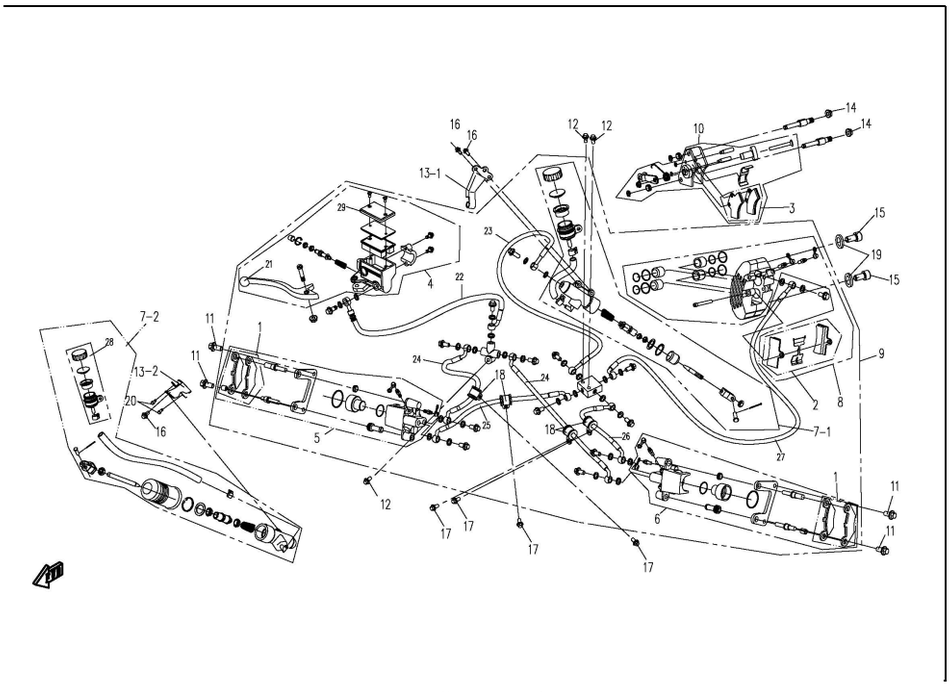

序号	图　号	物料代码	名　称	数　量						备　注
				CF500	CF500-A	CF500-B	CF500-C	CF500-D	CF500-E	
1	901-08.08.10	9010-080810	前制动片	4	4	4	4	4	4	
2	901-08.05.10	9010-080510	后制动片	2	2	2	2	2	2	
3	901-08.03.22	9010-080322	摩擦片	2	2	2	2	2	2	
4	901-08.06.00	9010-080600	前制动手刹泵	1	1	1	1	1	1	
5	901-08.08.00	9010-080800	前制动右钳体	1	1	1	1	1	1	
6	901-08.07.00	9010-080700	前制动左钳体	1	1	1	1	1	1	
7-1	901-08.04.00	9010-080400	脚刹泵体	1	1	0	0	1	1	
7-2	901-08.04.00B	901B-080400	脚刹泵体	0	0	1	1	0	0	
8	901-08.05.00	9010-080500	后制动钳	1	1	1	1	1	1	
9-1	901-08.01.00	9010-080100	液压制动组合	1	0	0	0	1	0	
9-2	901-08.01.00A	901A-080100	液压制动组合	0	1	0	0	0	1	
9-3	901-08.01.00B	901B-080100	液压制动组合	0	0	1	0	0	0	
9-4	901-08.01.00C	901C-080100	液压制动组合	0	0	0	1	0	0	
10	901-08.03.20	9010-080320	驻车钳	1	1	1	1	1	1	
11	GB5789　M8×20	30006-080020840	螺栓	4	4	4	4	4	4	军绿
12	GB5789　M6×30	30006-060030840	螺栓	3	3	3	3	3	3	军绿
13-1	901-08.02.40	9010-080240	联动拉索固定板	1	1	0	0	1	1	
13-2	901-03.00.01B	901B-030001	刹车泵保护支架组合	0	0	1	1	0	0	
14	GB6187　M10×1.25	30204-102840	螺母	2	2	2	2	2	2	军绿

序号	图　号	物料代码	名　称	数　量						备　注
				CF500	CF500-A	CF500-B	CF500-C	CF500-D	CF500-E	

15	GB70.1 M10×1.25×20	30102-102020840	内六角螺钉	2	2	2	2	2	2	军绿
16	GB70.1 M6×25	30102-060025840	螺钉	2	2	1	1	2	2	军绿
17	GB5789 M6×12	30006-060012840	螺栓	4	4	5	5	4	4	军绿
18	901-08.01.04	9010-080104	卡圈	4	4	4	4	4	4	
19	GB848 10	30300-100142	垫圈	2	2	2	2	2	2	军绿
20	GB70 M6×25	30102-060025840	螺栓	0	0	2	2	0	0	军绿
21	901-08.06.00	9010-080600	前制动手刹泵	1	1	1	1	1	1	
22	901-08.01.60	9010-080160	前泵体手刹油管	1	1	1	1	1	1	
23-1	901-08.01.30	9010-080130	总泵油管	1	1	0	0	1	1	
23-2	901-08.01.30B	901B-080130	总泵油管	0	0	1	1	0	0	
24	901-08.01.90	9010-080190	前钳体手刹油管	1	1	1	1	1	1	
25	901-08.01.40	9010-080140	前左钳体脚刹油管	1	1	1	1	1	1	
26	901-08.01.50	9010-080150	前右钳体脚刹油管	1	1	1	1	1	1	
27-1	901-08.01.20	9010-080120	后制动钳体油管	1	0	0	0	1	0	
27-2	901-08.01.20A	901A-080120	后制动钳体油管	0	1	0	0	0	1	
27-3	901-08.01.20B	901B-080120	后制动钳体油管	0	0	1	0	0	0	
27-4	901-08.01.20C	901C-080120	后制动钳体油管	0	0	0	1	0	0	
28	901-08.04.30	901-080430	油杯组合	1	1	1	1	1	1	
29	901-08.06.02	9010-080602	固定压盖	1	1	1	1	1		

F21冷却系统 定

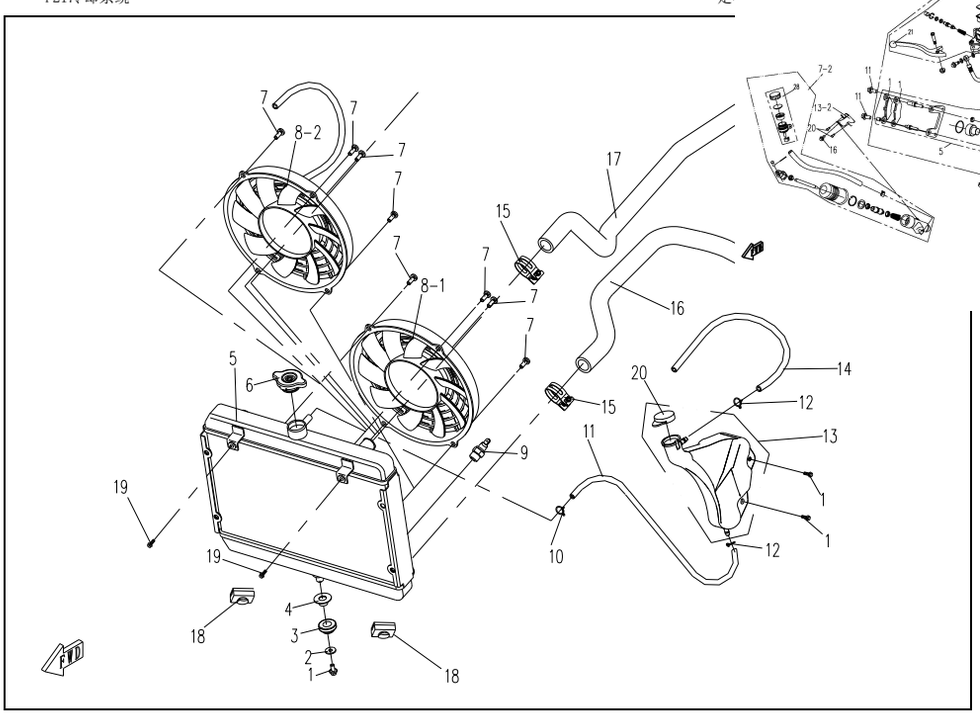

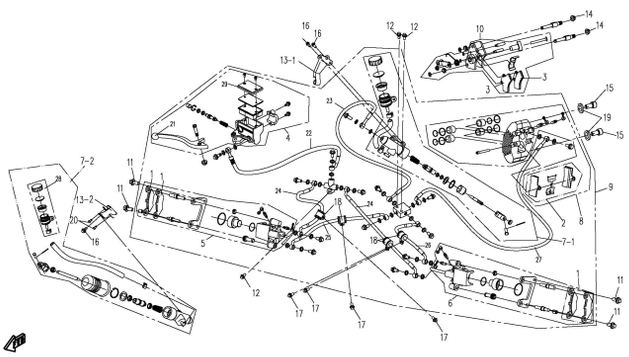

F21冷却系统 定稿日期：2009年08月31日

1

序号	图 号	物料代码	名 称	CF500	CF500-A	CF500-B	CF500-C	CF500-D	CF500-E	备 注
1	GB5789 M6×12	30006-060012840	螺栓	3	3	3	3	3	3	军绿
2	GB5287 6	30301-060440	垫圈	1	1	1	1	1	1	军绿
3	901-18.00.04	9010-180004	散热器橡胶套	1	1	1	1	1	1	
4	901-18.00.10	9010-180010	散热器钢套	1	1	1	1	1	1	
5	901-18.01.00	9010-180100	散热器组件	1	1	1	1	1	1	
6	901-18.03.00	9010-180300	加水口盖	1	1	1	1	1	1	
7	GB9074.1 M6×12	30112-060012440	螺钉组合件	4	4	4	4	4	4	军绿
8-1	901-18.02.00	9010-180200	风扇电机组合	1	1	1	1	1	1	可与8-2互换
8-2	901-18.02.00A	9010-180200-A000	风扇电机组合	1	1	1	1	1	1	可与8-1互换
9	CF250T-420500	8010-180025	热敏开关	1	1	1	1	1	1	
10	QC/T 621 A 10.5	30601-110520	卡箍（φ10.5A形）	1	1	1	1	1	1	
11	901-18.00.01	9010-180001	副水箱水管	1	1	1	1	1	1	
12	QC/T 621 A8	30601-108020	卡箍（φ8A形）	2	2	2	2	2	2	
13	901-18.04.00	9010-180400	副水箱组合	1	1	1	1	1	1	
14	901-18.00.05	9010-180005	副水箱溢流管	1	1	1	1	1	1	
15	CF188-023500	0180-023500	水管卡箍组件	4	4	4	4	4	4	不锈钢
16	901-18.00.02	9010-180002	散热器出水管	1	1	1	1	1	1	
17	901-18.00.03	9010-180003	散热器进水管	1	1	1	1	1	1	
18	519-00.10.03	5190-001003	主支架缓冲胶垫	2	2	2	2	2	2	
19	GB5789 M6×25	30006-060025840	螺栓	2	2	2	2	2	2	军绿
20	901-18.04.01	9010-180401	副水箱盖	1	1	1	1	1	1	

F22车架 定稿日期：2009年08月31日

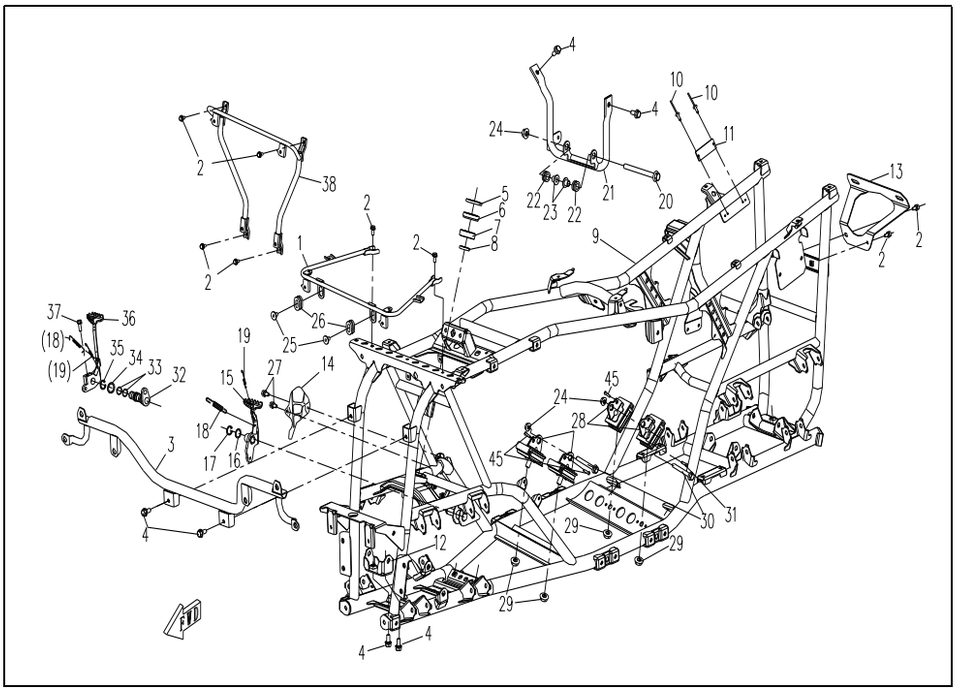

F22车架　　定稿日期：2009年08月31日

序号	图　号	物料代码	名　称	数 量 CF500	CF500-A	CF500-B	CF500-C	CF500-D	CF500-E	备　注
1	901-03.00.40	9010-030040	散热器上支架组合	1	1	1	1	1	1	
2	GB5789　M6×12	30006-060012840	螺栓	4	4	4	4	6	6	军绿
3	901-03.00.50	9010-030050	大灯支架组合	1	1	1	1	1	1	
4	GB5789　M8×14	30006-080014840	螺栓	6	6	6	6	6	6	军绿
5	GB/T13871　FB44×25×7	30500-025801N	油封	1	1	1	1	1	1	
6	901-03.00.03	9010-030003	转向轴承压盖	1	1	1	1	1	1	镀白锌
7	GB276　6203RS	30400-01780	轴承	1	1	1	1	1	1	
8	GB/T13871 FB36×25×8	30500-025800N	油封	1	1	1	1	1	1	
9-1	901-03.01.00-2	9010-030100-2000	车架焊接组件	1	0	0	0	0	0	
9-2	901-03.01.00A-2	901A-030100-2000	车架焊接组件	0	1	0	0	0	0	
9-3	901-03.01.00B-2	901B-030100-2000	车架焊接组件	0	0	1	0	0	0	
9-4	901-03.01.00C-2	901C-030100-2000	车架焊接组件	0	0	0	1	0	0	
9-5	901-03.01.00D-2	901D-030100-2000	车架焊接组件	0	0	0	0	1	0	
9-6	901-03.01.00E-2	901E-030100-2000	车架焊接组件	0	0	0	0	0	1	
10	GB12618　4×8	30902-0400820	抽芯铆钉	2	2	2	2	2	2	镀锌
11-1	901-19.00.14	9010-190014	车架铭牌	1	0	1	0	1	0	欧规
11-2	901-19.00.06A	901A-190006	车架铭牌	0	1	0	1	0	1	欧规
11-3	901-19.00.15	9010-190015	车架铭牌	0	0	1	1	0	0	出口至美国
11-4	CF250T-310010	8010-030008	车架铭牌	1	1	1	1	1	1	国内
12	901-03.00.01	9010-030001	前桥支架	1	1	1	1	1	1	
13	901-03.00.12	9010-030012	后牌照支架	1	1	0	0	1	1	

JG161-2009　林庆虎　09/06

F22车架　　定稿日期：2009年08月31日

序号	图　号	物料代码	名　称	数 量 CF500	CF500-A	CF500-B	CF500-C	CF500-D	CF500-E	备　注
14	901-03.00.09	9010-030009-0040	前碟刹油泵护板	1	1	0	0	1	1	
15	901-08.02.10	9010-080210	脚刹踏杆	1	1	0	0	1	1	
16	GB95.1　14	30304-140430	垫圈	1	1	0	0	1	1	
17	GB894.1　14	30801-01405	挡圈	1	1	0	0	1	1	
18	901-08.02.01	9010-080201	踏杆回位弹簧	1	1	1	1	1	1	
19	901-08.02.03	9010-080203	刹车开关弹簧	1	1	1	1	1	1	
20	GB5789　M12×1.25×130	30006-122130840	螺栓	1	1	1	1	1	1	军绿
21	901-03.72.00-2	9010-037200-2000	后吊挂组合	1	1	1	1	1	1	
22	901-03.72.05	9010-037205	后吊挂缓冲套	2	2	2	2	2	2	
23	901-03.72.10	9010-037210	后吊挂衬套	2	2	2	2	2	2	
24	GB6187　M12×1.25	30204-122840	螺母	3	3	3	3	3	3	军绿
25	CF250T-450011	8010-120006	T型垫圈	2	2	2	2	2	2	
26	901-03.00.47	9010-030047	橡胶缓冲垫	2	2	2	2	2	2	
27	GB5789　M6×10	30006-060010840	螺栓	2	2	0	0	2	2	军绿
28	901-00.02.00	9010-000200	连接缓冲块	4	4	4	4	4	4	
29	GB6187　M10×1.25	30204-102840	螺母	4	4	4	4	4	4	军绿
30	GB5789 M12×1.25×145	30006-122145840	螺栓	2	2	2	2	2	2	军绿
31	GB70 M6×12	30102-060012840	螺钉	4	4	4	4	4	4	军绿
32	901-08.02.60B	901B-080260	脚刹制动摇臂轴	0	0	1	1	0	0	
33	GB/T3452.1-1992 14×1.80	30502-014800N	O形圈	0	0	2	2	0	0	

F22车架　　定稿日期：2009年08月31日

序号	图 号	物料代码	名 称	数 量 CF500	CF500-A	CF500-B	CF500-C	CF500-D	CF500-E	备 注
34	901-08.02.11B	901B-080211	刹车摇臂垫圈	0	0	1	1	0	0	
35	GB/T894.1-1986 17	30801-01705	挡圈	0	0	1	1	0	0	
36	901-08.02.10B	901B-080210	脚刹踏杆	0	0	1	1	0	0	
37	GB70 M8×30	30102-080030840	螺栓M8	0	0	1	1	0	0	军绿
38	901-03.91.00B	901B-039100	通风板支架	0	0	1	1	1	1	

F23-1 货架、保险杠 定稿日期：2009年08月31日

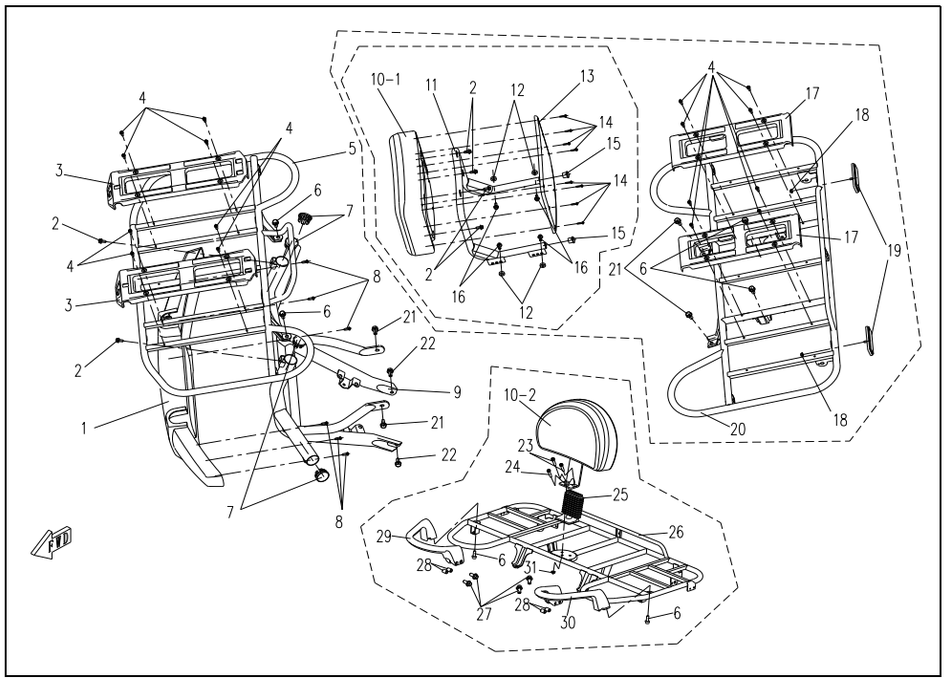

F23-1 货架、保险杠 定稿日期：2009年08月31日

序号	图 号	物料代码	名 称	数 量 CF500	CF500-A	CF500-B	CF500-C	CF500-D	CF500-E	备 注
1	901-04.00.01	9010-040001	保险杠装饰板	1	1	0	0	0	0	
2	GB5789 M6×12	30006-060012840	螺栓	6	6	0	0	0	0	军绿
3	901-04.00.18	9010-040018	前货架装饰板	2	2	0	0	0	0	
4	GB845-H-F ST4.8×13-H	30110-480130040	自攻螺钉	16	16	0	0	0	0	军绿
5-1	901-14.02.00	9010-140200	前货架焊接组合	1	1	0	0	0	0	
5-2	901-14.02.00C	9010-140200-C000	前货架焊接组合	1	1	0	0	0	0	美规、带侧反射器
6	GB5789 M8×14	30006-080014840	螺栓	6	6	0	0	0	0	军绿
7	901-04.00.27	9010-040027	保险杠装饰盖	4	4	0	0	0	0	
8	GB845 ST4.8×16	30110-480160040	自攻螺钉	6	6	0	0	0	0	军绿
9	901-23.01.00	9010-230100	保险杠焊接组合	1	1	0	0	0	0	
10-1	901-14.04.00A	901-140400-A000	靠垫组合	0	1	0	0	0	0	1代靠背
10-2	901-14.04.00B	9010-140400-B000	靠垫组合	0	1	0	0	0	0	3代靠背
11	901-14.03.00A	901A-140300	靠垫支架焊接组合	0	1	0	0	0	0	1代靠背
12	901-14.03.06A	901A-140306	垫圈	0	4	0	0	0	0	军绿
13	901-14.04.05A	9010-140405-A000	靠垫后盖	0	1	0	0	0	0	1代靠背
14	GB845 ST3.5×20-H	30110-350200040	自攻螺钉	0	8	0	0	0	0	
15	901-14.03.05A	901A-140305	橡胶堵头	0	2	0	0	0	0	
16	GB5789 M6×20	30006-060020840	螺栓	0	4	0	0	0	0	军绿
17	901-04.00.19	9010-040019	后货架装饰板	2	2	0	0	0	0	

F23-1 货架、保险杠 定稿日期：2009年08月31日

序号	图 号	物料代码	名 称	数 量 CF500	CF500-A	CF500-B	CF500-C	CF500-D	CF500-E	备 注

18	GB6177 M5	30202-050140	螺母	2	2	0	0	0	0	军绿
19-1	519-16.02.30	5190-160230	后反射器	4	4	0	0	0	0	欧规用2件；美规用4件，与20-2配套使用
19-2	519-16.02.30A	5190-160230-A000	前反射器	2	2	0	0	0	0	美规，与5-2配套使用
20-1	901-14.01.00	9010-140100	后货架焊接组合	1	1	0	0	0	0	
20-2	901-14.01.00C	9010-140100-C000	后货架焊接组合	1	1	0	0	0	0	美规、带侧反射器
21	GB5789 M8×20	30006-080020840	螺栓	4	4	0	0	0	0	军绿
22	GB5789 M8×12	30006-080012840	螺栓	2	2	0	0	0	0	军绿
23	GB819 M8×18	30107-080018410	螺栓	0	2	0	0	0	0	彩锌
24	GB819 M8×40	30107-080040410	螺栓	0	1	0	0	0	0	彩锌
25	901-14.05.01B	9010-140501-B000	波纹橡胶套	0	1	0	0	0	0	装3代靠背时用
26	901-14.01.00C	901B-140100-B000	后货架焊接组合	0	1	0	0	0	0	装3代靠背专用
27	GB70 M8×35	30102-080035840	螺栓	0	4	0	0	0	0	装扶手用
28	901-04.08.08	9010-040808	衬套	0	4	0	0	0	0	装扶手用
29	901-14.07.00	9010-140700-0000	左扶手	0	1	0	0	0	0	
30	901-14.08.00	9010-140800-0000	右扶手	0	1	0	0	0	0	
31	GB6187 M8	30204-080840	螺母	0	1	0	0	0	0	军绿

F23-2 货架、保险杠 定稿日期：2009年08月31日

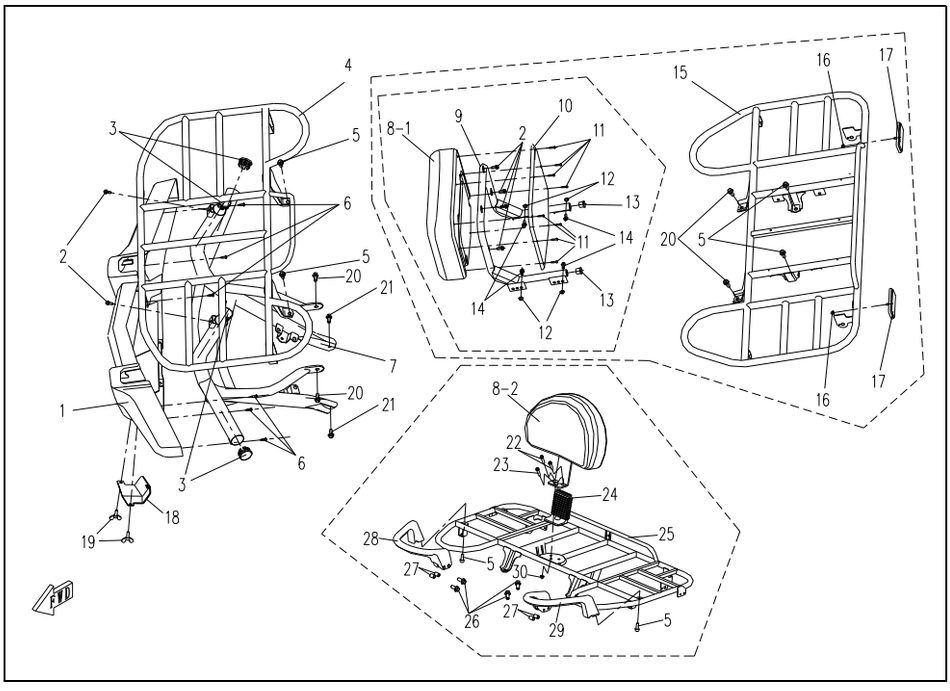

F23-2 货架、保险杠 定稿日期：2009年08月31日

序号	图 号	物料代码	名 称	数 量 CF500	CF500-A	CF500-B	CF500-C	CF500-D	CF500-E	备 注
1	901-04.00.01B	901B-040001	保险杠装饰板	0	0	1	1	1	1	
2	GB5789 M6×12	30006-060012840	螺栓	0	0	6	6	6	6	军绿
3	901-04.00.27	9010-040027	保险杠装饰盖	0	0	4	4	4	4	
4	901-14.02.00B	901B-140200	前货架焊接组合	0	0	1	1	1	1	
5	GB5789 M8×14	30006-080014840	螺栓	0	0	6	6	6	6	军绿
6	GB845 ST4.8×16	30110-480160040	自攻螺钉	0	0	6	6	6	6	军绿
7	901-23.01.00B	901B-230100	保险杠焊接组合	0	0	1	1	1	1	
8-1	901-14.04.00A	901-140400-A000	靠垫组合	0	0	0	1	0	1	1代靠背
8-2	901-14.04.00B	9010-140400-B000	靠垫组合	0	0	0	1	0	1	3代靠背
9	901-14.03.00A	901A-140300	靠垫支架焊接组合	0	0	0	1	0	1	1代靠背
10	901-14.04.05A	9010-140405-A000	靠垫后盖	0	0	0	1	0	1	1代靠背
11	GB845 ST3.5×20-H	30110-350200040	自攻螺钉	0	0	0	8	0	8	
12	901-14.03.06A	901A-140306	垫圈	0	0	0	4	0	4	军绿
13	901-14.03.05A	901A-140305	橡胶堵头	0	0	0	2	0	2	
14	GB5789 M6×20	30006-060020840	螺栓	0	0	0	4	0	4	军绿
15-1	901-14.01.00B	901B-140100	后货架焊接组合	0	0	1	1	1	1	
15-2	901B-14.01.00A	901B-140100-A000	后货架焊接组合	0	0	1	1	1	1	美规
16	GB6177 M5	30202-050140	螺母	0	0	2	2	2	2	军绿
17-1	519-16.02.30	5190-160230	后反射器	0	0	2	2	2	2	
17-2	519-16.02.30A	5190-160230-A000	侧反射器	0	0	4	4	4	4	美规用、欧规不用

F23-2 货架、保险杠 定稿日期：2009年08月31日

序号	图 号	物料代码	名 称	数 量 CF500	CF500-A	CF500-B	CF500-C	CF500-D	CF500-E	备 注
18	901-04.00.45B	901B-040045	保险杠装饰小盖	0	0	1	1	1	1	
19	GB5789 M6×16	30006-060016840	螺栓	0	0	2	2	2	2	军绿

20	GB5789 M8×20	30006-080020840	螺栓	0	0	4	4	4	4	军绿
21	GB5789 M8×12	30006-080012840	螺栓	0	0	2	2	2	2	军绿
22	GB819 M8×18	30107-080018410	螺栓	0	0	0	2	0	2	彩锌
23	GB819 M8×40	30107-080040410	螺栓	0	0	0	1	0	1	彩锌
24	901-14.05.01B	9010-140501-B000	波纹橡胶套	0	0	0	1	0	1	装3代靠背时用
25	901-14.01.00C	901B-140100-B000	后货架焊接组合	0	0	1	1	1	1	装3代靠背专用
26	GB70 M8×35	30102-080030840	螺栓	0	0	0	4	0	4	装扶手用
27	901-04.08.08	9010-040808	衬套	0	0	0	4	0	4	装扶手用
28	901-14.07.00	9010-140700-0000	左扶手	0	0	0	1	0	1	
29	901-14.08.00	9010-140800-0000	右扶手	0	0	0	1	0	1	
30	GB6187 M8	30204-080840	螺母	0	0	0	1	0	1	军绿

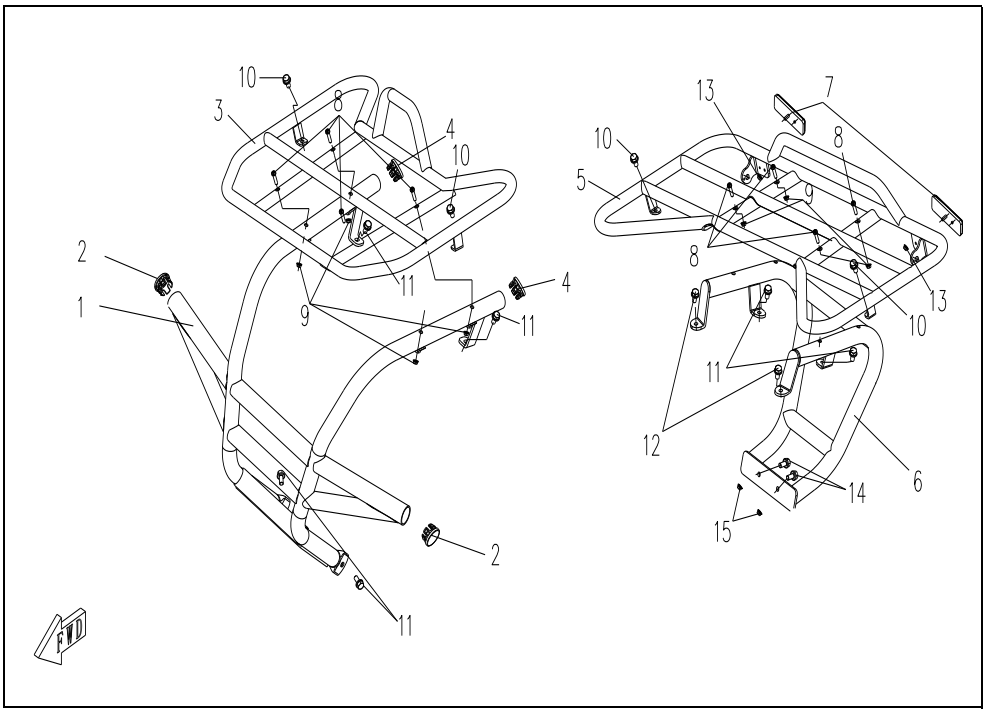

序号	图 号	物料代码	名 称	数 量 CF500	CF500-A	CF500-B	CF500-C	CF500-D	CF500-E	备 注
1	901-23.01.00A	9010-230100-A000	前保险杠	1	1					WT状态
2	901-04.00.27A	9010-040027-A000	保险杠装饰盖（φ30）	2	2					
3	901-14.02.00B	9010-140200-B000	前货架焊接组合	1	1					WT状态
4	901-04.00.27B	9010-040027-B000	保险杠装饰盖（φ34）	2	2					
5	901-14.01.00B	9010-140100-B000	后货架焊接组合	1	1					WT状态
6	901-23.02.00	9010-230200	后保险杠	1	1					WT状态
7	519-16.02.30	5190-160230	后反射器	2	2					
8	GB819 M6×52	30105-060052030	十字槽沉头螺钉	8	8					镀铬
9	GB6187 M6	30204-060030	自锁螺母	8	8					镀铬
10	GB5789 M6×16	30006-060016040	螺栓	4	4					军绿
11	GB5789 M8×14	30006-080014040	螺栓	4	4					军绿
12	GB5789 M8×20	30006-080020040	螺栓	2	2					军绿
13	GB6177 M5	30202-050140	螺母	2	2					军绿
14	GB5789 M8×40	30006-080040040	螺栓	2	2					镀铬
15	GB6187 M8	30204-080030	自锁螺母	2	2					镀铬

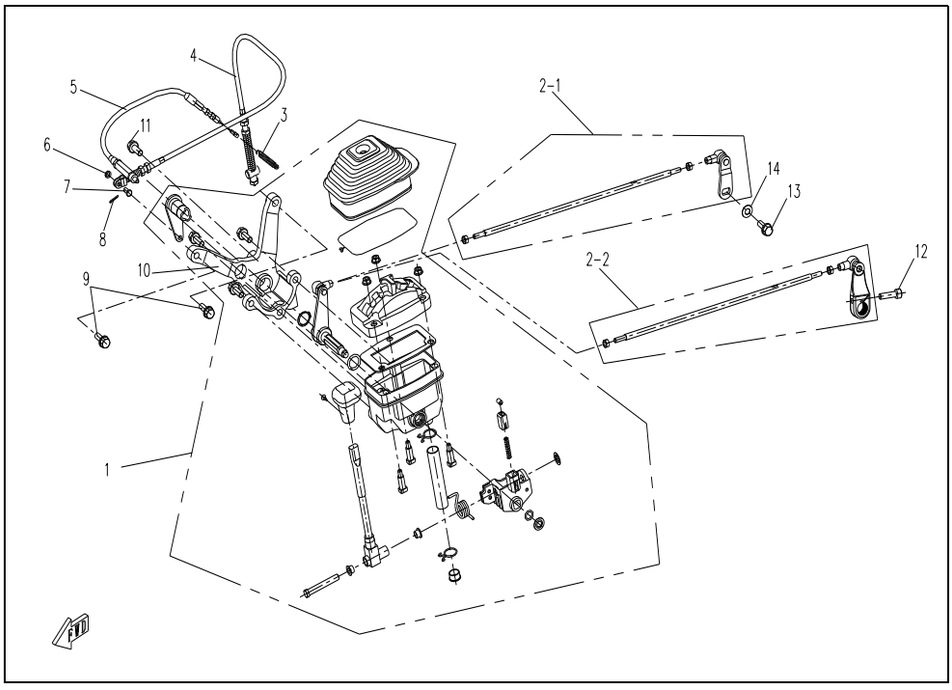

F24 变速操纵机构　　定稿日期：2009年08月31日

序号	图　号	物料代码	名　称	数 量						备　注
				CF500	CF500-A	CF500-B	CF500-C	CF500-D	CF500-E	
1	901-32.01.00	9010-320100	变速杆组件	1	1	1	1	1	1	
2-1	901-32.03.00	9010-320300	换档拉杆组合	1	1	1	1	1	1	
2-2	9010-320300-1	9010-320300-1000	换档拉杆组合	1	1	1	1	1	1	花键式换档拉杆
3	901-08.02.02	9010-080202	换档弹簧	1	1	1	1	1	1	
4-1	901-08.03.10	9010-080310	驻车拉索组件	1	0	1	0	1	0	
4-2	901-08.03.10 A	901A-080310	驻车拉索组件	0	1	0	1	0	1	
5	901-32.04.00	9010-320400	锁止拉索组件	1	1	1	1	1	1	
6	GB97.1　6	30306-060142	平垫圈	1	1	1	1	1	1	军绿
7	GB882　6×20	30904-0602010	销轴	1	1	1	1	1	1	彩锌
8	GB91　1.6×20	30903-0162020	开口销	1	1	1	1	1	1	白锌
9	GB5789　M8×25	30006-080025840	螺栓	2	2	2	2	2	2	军绿
10	901-32.00.01	9010-320001	铝支架	1	1	1	1	1	1	
11	GB5789　M8×20	30006-080020840	螺栓	1	1	1	1	1	1	军绿
12	GB70 M6×22	30102-060022840	螺钉	1	1	1	1	1	1	军绿
13	152MI-023010	010-023010-0030	螺栓　M6×20	1	1	1	1	1	1	镀铬
14	CF188-065206	0180-065206-0010	垫圈 6.6×20×2	1	1	1	1	1	1	彩锌

F25 CVT散热系统　　定稿日期：2009年08月31日

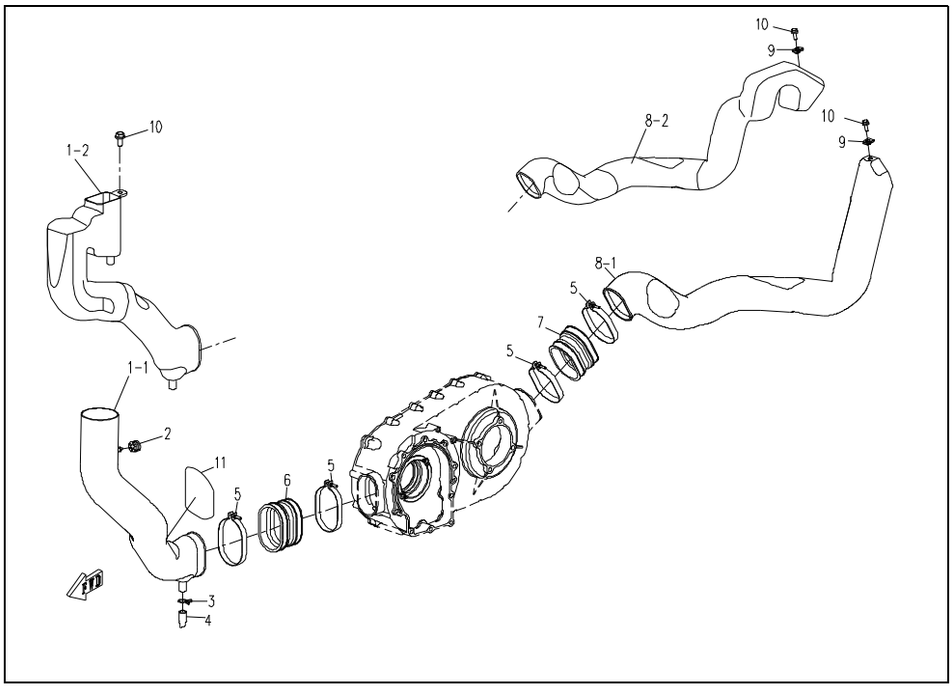

序号	图 号	物料代码	名 称	数 量						备 注
				CF500	CF500-A	CF500-B	CF500-C	CF500-D	CF500-E	
1-1	901-00.01.02	9010-000102	发动机进风管	1	1	0	0	1	1	
1-2	901-00.01.02B	901B-000102	发动机进风管	0	0	1	1	0	0	
2	50203100001	5020-031001	前牌照支架橡胶套	1	1	0	0	1	1	
3	QC/T621 A16×1.5	30601-116020	环箍	1	1	1	1	1	1	
4	901-00.01.04	9010-000104	收集管	1	1	1	1	1	1	
5	901-00.01.05	9010-000105	A型螺钉环箍78~101	4	4	4	4	4	4	
6	901-00.01.01	9010-000101	发动机进风管接头	2	1	2	1	2	1	
7	901-00.01.01 A	901A-000101	发动机出风口接头	0	1	0	1	0	1	
8-1	901-00.01.03	9010-000103	发动机出风管	1	1	0	0	1	1	
8-2	901-00.01.03B	901B-000103	发动机出风管	0	0	1	1	0	0	
9	803-04.08.00	8030-040800	M6螺母夹	1	1	1	1	1	1	
10	GB5789 M6×16	30006-060016840	螺栓	1	1	2	2	1	1	军绿
11	401B-000001	401B-000001	进气管隔热纸	1	1	0	0	1	1	

F26 传动系统 定稿日期：2009年08月31日

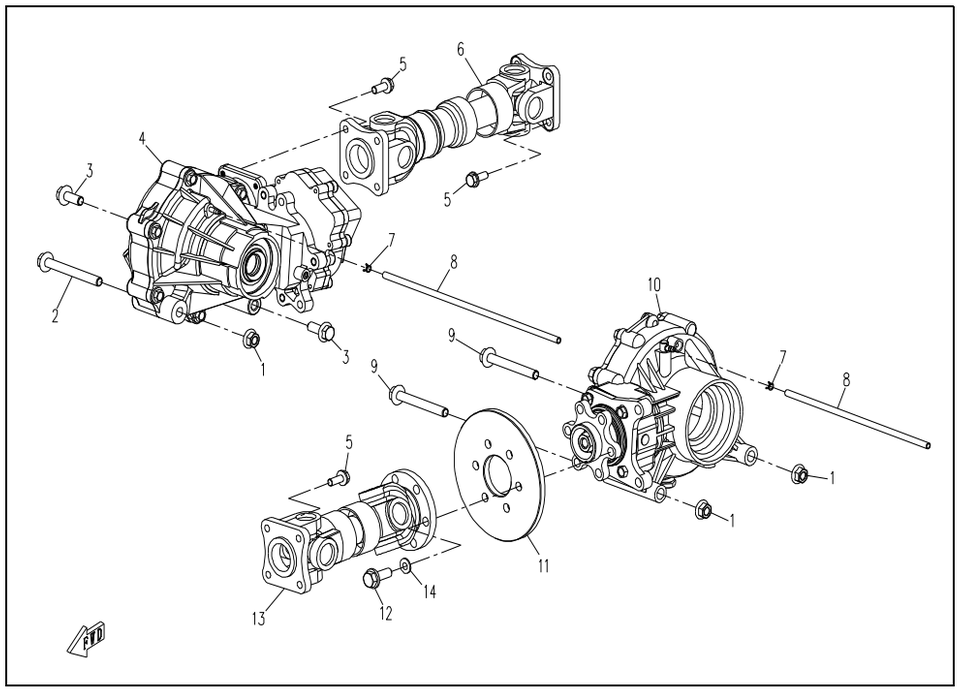

F26 传动系统 定稿日期：2009年08月31日

序号	图 号	物料代码	名 称	数 量						备 注
				CF500	CF500-A	CF500-B	CF500-C	CF500-D	CF500-E	
1	GB6187 M10×1.25	30204-102840	螺母	3	3	3	3	3	3	军绿
2	GB5789 M10×1.25×90	30006-102090840	螺栓	1	1	1	1	1	1	军绿
3	GB5789 M10×1.25×25	30006-102025840	螺栓	2	2	2	2	2	2	军绿
4	CF188-310000	0180-310000	前桥	1	1	1	1	1	1	
5	901-29.00.01	9010-290001	螺栓M8×1×22	12	12	12	12	12	12	
6	901-29.01.00	9010-290100	前传动轴	1	1	1	1	1	1	
7	QC/T621 A8	30601-108020	环箍（Φ8A形）	2	2	2	2	2	2	镀白锌
8	901-31.00.01	9010-310001	前桥通气管	2	2	2	2	2	2	
9	GB5789 M10×1.25×110	30006-102110840	螺栓	2	2	2	2	2	2	军绿
10	CF188-330000	0180-330000	后桥	1	1	1	1	1	1	
11	901-08.00.02	9010-080002	后制动盘	1	1	1	1	1	1	
12	901-30.00.01	9010-300001	螺栓M10×1.25×30	6	6	6	6	6	6	
13-1	901-30.01.00	9010-300100	后传动轴	1	0	1	0	1	0	
13-2	901-30.01.00 A	901A-300100	后传动轴	0	1	0	1	0	1	
14	901-30.00.02	9010-300002	Φ10垫圈	6	6	6	6	6	6	

F27 随车工具 定稿日期：2009年08月31日

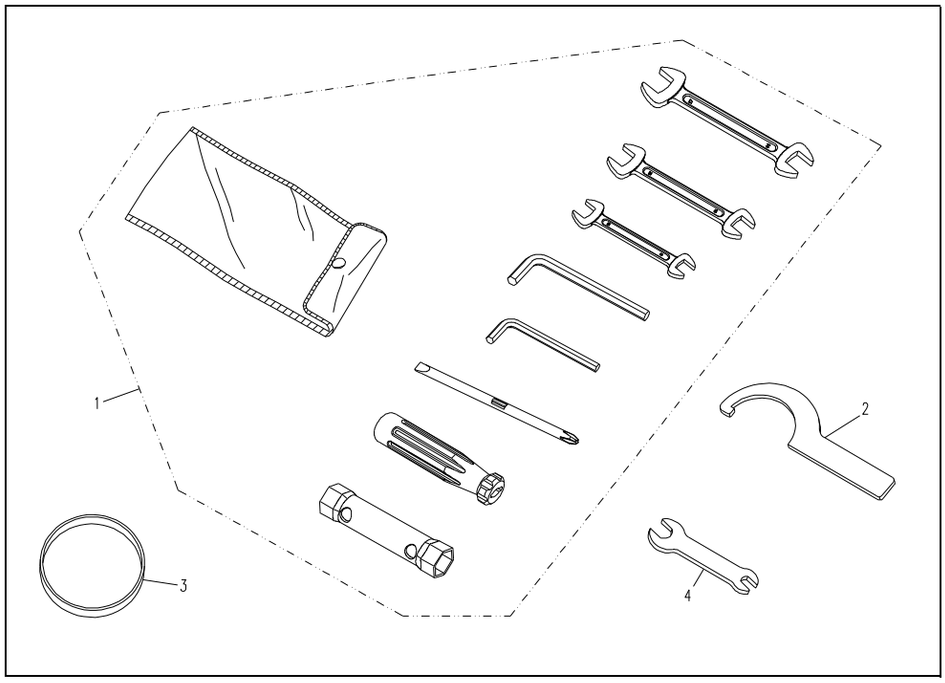

F27 随车工具　　定稿日期：2009年08月31日

序号	图　号	物料代码	名　称	数 量						备　注
				CF500	CF500-A	CF500-B	CF500-C	CF500-D	CF500-E	
1	519-20.40.00	5190-204000	随车工具	1	1	1	1	1	1	
2	901-20.30.01	9010-203001	减震器调节扳手	1	1	1	1	1	1	
3	901-20.00.01	9010-200001	随车工具拉带	1	1	1	1	1	1	
4	901-20.30.02	9010-203002	换档拉杆调节扳手	1	1	1	1	1	1	

F28警示类贴花、铭牌　　定稿日期：2009年08月31日

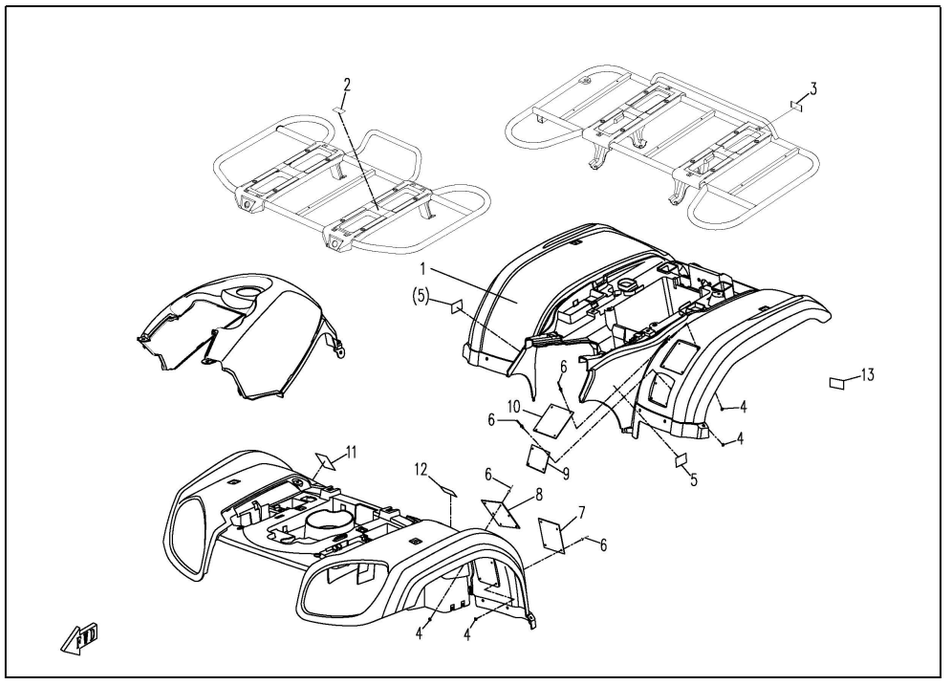

F28警示类贴花、铭牌　　定稿日期：2009年08月31日

序号	图 号	物料代码	名 称	数 量 CF500	CF500-A	CF500-B	CF500-C	CF500-D	CF500-E	备 注
1-1	901-19.00.14A	901A-190014	安全警告说明贴花	0	1	0	1	0	1	美规长车及欧规长短车专用
1-2	9010-190027	9010-190027	安全警告说明贴花	0	1	0	1	0	1	中文长车
2-1	901-19.00.10	9010-190010	前货架载货说明贴花	1	0	1	0	1	0	美规短车专用
2-2	901-19.00.08A	901A-190008	前货架载货说明贴花	0	1	0	1	0	1	美规长车及欧规长短车专用
2-3	9010-190023	9010-190023	前货架载货说明贴花	1	1	1	1	1	1	中文
3-1	901-19.00.11	9010-190011	后货架载货说明贴花	1	0	1	0	1	0	美规短车专用
3-2	901-19.00.07A	901A-190007	后货架载货说明贴花	0	1	0	1	0	1	美规长车及欧规长短车专用
3-3	9010-190024	9010-190024	后货架载货说明贴花	1	1	1	1	1	1	中文
4	GB97.1 4	30306-040142	垫圈	18	18	18	18	18	18	军绿
5	901-19.00.07	9010-190007	左右护板贴花	1	1	1	1	1	1	通用
6-1	GB12618 4×8	30902-0400820	抽芯铆钉	14	14	14	14	14	14	白锌
6-2	GB12618 4×13	30902-0401320	抽芯铆钉	4	4	4	4	4	4	白锌
7-1	901-19.00.01	9010-190001	驾驶员年龄警告铭牌	1	1	1	1	1	1	英文
7-2	9010-190018	9010-190018	驾驶员年龄警告铭牌	1	1	1	1	1	1	中文
8-1	901-19.00.05	9010-190005	驾驶警告铭牌（US-1）	1	0	1	0	1	0	短车专用（美规）
8-2	901-19.00.02A	901A-190002	驾驶警告铭牌（US-2）	0	1	0	1	0	1	长车专用（美规）
8-3	901-19.00.03A	901A-190003	驾驶警告铭牌	0	1	0	1	0	1	欧规专用
8-4	9010-190017	9010-190017	驾驶警告铭牌	1	1	1	1	1	1	中文
9-1	901-19.00.04	9010-190004	乘员警告铭牌	1	0	1	0	1	0	美规短车专用
9-2	901-19.00.01A	901A-190001	乘员警告铭牌	0	1	0	1	0	1	美规长车及欧规长短车专用
9-3	9010-190021	9010-190021	乘员警告铭牌	1	0	1	0	1	0	中文短车
9-4	9010-190022	9010-190022	乘员警告铭牌	0	1	0	1	0	1	中文长车

序号	图 号	物料代码	名 称	数 量 CF500	CF500-A	CF500-B	CF500-C	CF500-D	CF500-E	备 注
10-1	901-19.00.03	9010-190003	轮胎气压及负荷说明铭	1	0	1	0	1	0	英文短车
10-2	901-19.00.05A	901A-190005	轮胎气压及负荷说明铭	0	1	0	1	0	1	英文长车
10-3	9010-190019	9010-190019	轮胎气压及负荷说明铭	1	0	1	0	1	0	中文短车
10-4	9010-190020	9010-190020	轮胎气压及负荷说明铭	0	1	0	1	0	1	中文长车
11-1	901-19.00.02	9010-190002	四驱行驶操作警告贴花	1	1	1	1	1	1	英文
11-2	9010-190028	9010-190028	四驱行驶操作警告贴花	1	1	1	1	1	1	中文
12-1	901-19.00.13	9010-190013	换档操作说明贴花	1	1	1	1	1	1	英文
12-2	9010-190026	9010-190026	换档操作说明贴花	1	1	1	1	1	1	中文
13-1	901-19.00.12	9010-190012	拖挂载荷说明贴花	1	1	1	1	1	1	英文
13-2	9010-190025	9010-190025	拖挂载荷说明贴花	1	1	1	1	1	1	中文

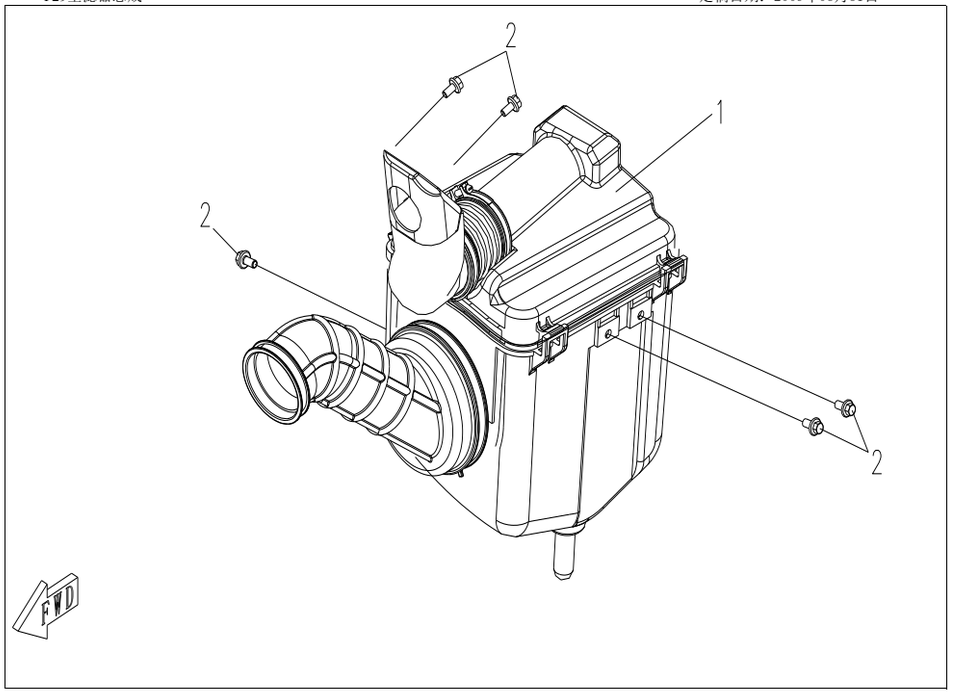

序号	图　　号	物料代码	名　　称	数　量 CF500	CF500-A	CF500-B	CF500-C	CF500-D	CF500-E	备　　注
1	CF188-110000	0180-110000	空气滤清器总成	1	1	1	1	1	1	
2	GB5789　M6×12	30006-060012840	螺栓	5	5	5	5	5	5	军绿
3	9010-190029	9010-190029	空滤器隔热纸	1	1	1	1	1	1	

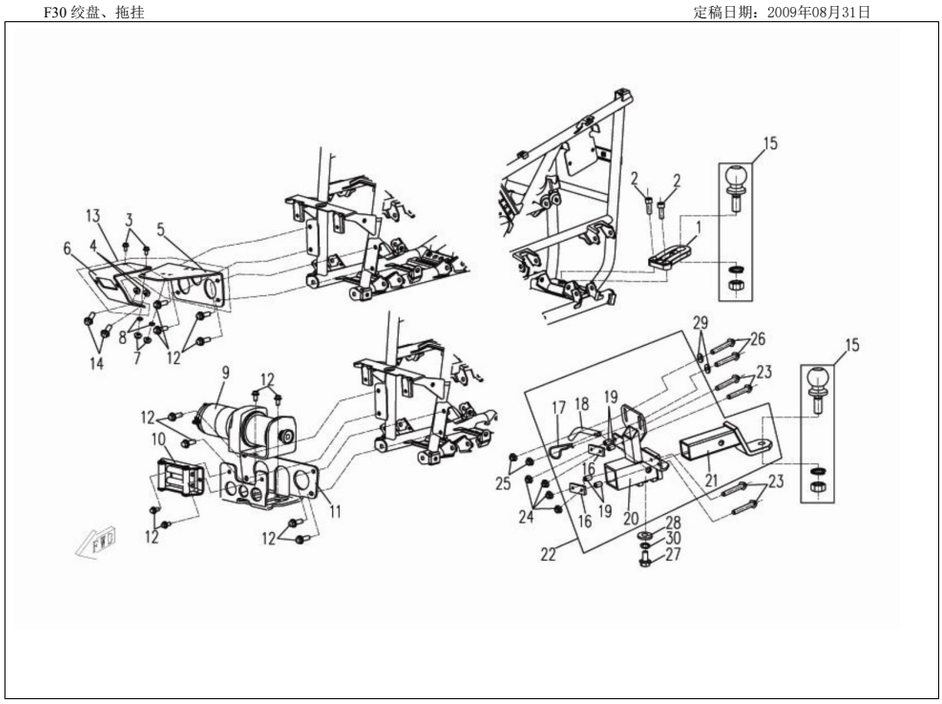

序号	图　　号	物料代码	名　　称	数　量 CF500	CF500-A	CF500-B	CF500-C	CF500-D	CF500-E	备　　注
1	901-03.00.02	9010-030002	拖挂支架	1	1	1	1	1	1	选装件
2	GB70　M10×1.25×40	30102-102040840	螺栓	2	2	2	2	2	2	军绿，装"拖挂支架"时必带
3	GB5789　M6×16	30006-060016040	螺栓	2	2	2	2	2	2	军绿
4	GB6187　M8	30204-080040	螺母	2	2	2	2	2	2	军绿
5	901-03.75.00D	901D-037500-0000	绞盘安装支架组合1	1	1	0	0	0	0	WT专用
6	901-03.75.00E	901E-037500-0000	绞盘安装支架组合2	1	1	0	0	0	0	WT专用
7	GB859　6	30302-060140	弹簧垫圈	2	2	2	2	2	2	
8	GB6170　M6	30204-060040	螺母	2	2	2	2	2	2	
9-1	901-15.07.40	9010-150740	绞盘电机	1	1	1	1	1	1	选装件 普通
9-2	901-15.07.40A	9010-150740-A000	绞盘电机	1	1	0	0	0	0	选装件 洛基
10-1	901-15.07.30	9010-150730	拉索滑轮	1	1	1	1	1	1	与序号9-1配套用
10-2	901-15.07.30A	9010-150730-A000	拉索滑轮	1	1	1	1	1	1	与序号9-2配套用
11-1	901-03.75.00	9010-037500	绞盘安装支架组合	1	1	0	0	0	0	
11-2	901-03.75.01	901B-037501	绞盘安装支架组合	0	0	1	1	1	1	
11-3	901-03.75.00C	9010-037500-C000	绞盘安装支架组合	1	1	0	0	0	0	麦尔马克专用
12	GB5789 M8×20	30006-080020840	螺栓	12	12	12	12	12	12	军绿
13	901-03.75.00D/E	901D/E-037500-0000	绞盘安装支架组合1/2	1	1	0	0	0	0	WT专用
14	GB5789 M8×16	30006-080016840	螺栓	2	2	2	2	2	2	军绿
15-1	901-20.50.00-1	9010-205000-1000	拖挂球头组合	1	1	1	1	1	1	选装件 出口专用 镀铬 S φ50
15-2	901-20.40.00	9010-204000	拖挂球头组合	1	1	1	1	1	1	选装件 国内专用 镀铬 1又7/8英寸
16	9010-400101	9010-400101	支架固定片	2	2	2	2	2	2	
17	9010-400102	9010-400102	支架专用开口销	1	1	1	1	1	1	
18	9010-400103	9010-400103	支架专用销轴	1	1	1	1	1	1	
19	9010-400104	9010-400104	支架固定套	4	4	4	4	4	4	
20	9010-400110	9010-400110	拖挂支架支座	1	1	1	1	1	1	
21	9010-400120	9010-400120	支架活动体组合	1	1	1	1	1	1	
22	9010-400100	9010-400100	辅助拖挂支架总成	1	1	1	1	1	1	选装件　CMI专用
23	GB5789　M8×50	300006-080050850	螺栓	4	4	4	4	4	4	发蓝
24	GB6187　M8	30204-080850	螺母	4	4	4	4	4	4	发蓝
25	GB6187　M10	30204-101850	螺母	2	2	2	2	2	2	发蓝
26	GB5789　M10×55	300006-101055850	螺栓	2	2	2	2	2	2	发蓝

序号	图　号	物料代码	名　称	数　量						备　注
				CF500	CF500-A	CF500-B	CF500-C	CF500-D	CF500-E	
27	GB5781　M16×40	300006-160040450	螺栓	1	1	1	1	1	1	发蓝
28	GB96　16	30305-160152	垫圈	1	1	1	1	1	1	发蓝
29	GB96　10	30305-100152	垫圈	2	2	2	2	2	2	发蓝
30	GB93　16	30303-160152	弹簧垫圈	1	1	1	1	1	1	发蓝

F31 发动机护板　　定稿日期：2009年08月31日

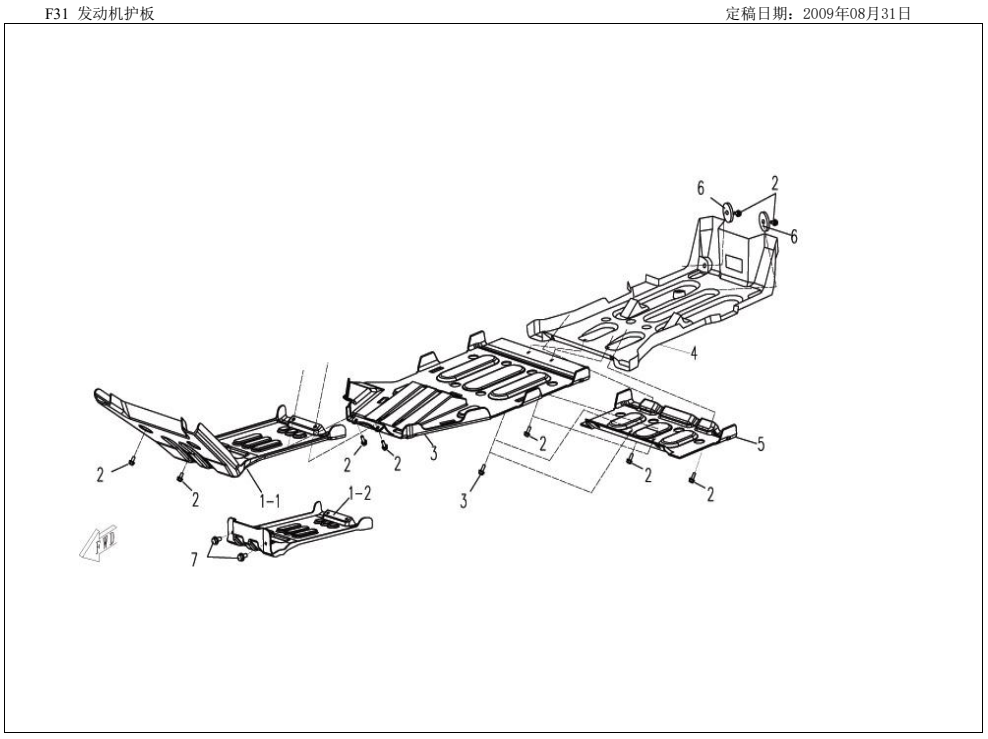

F31 发动机护板　　定稿日期：2009年08月31日

序号	图　号	物料代码	名　称	数　量						备　注
				CF500	CF500-A	CF500-B	CF500-C	CF500-D	CF500-E	
1-1	901-04.00.17	9010-040017	发动机前护板	1	1	1	1	1	1	
1-2	901-04.00.17A	9010-040017-A000	发动机前护板	1	1	1	1	1	1	WT专用
2	GB5789　M6×16	30006-060016040	螺栓	6	8	6	8	6	8	军绿
3	901-04.00.16-1	9010-040016-1000	发动机中护板	1	1	1	1	1	1	
4	901-04.00.15	9010-040015	发动机后护板	1	1	1	1	1	1	
5	901-04.00.01A	901A-040001	双人座护板	0	1	0	1	0	1	
6	GB5287　6	30301-060440	特大垫圈	2	2	2	2	2	2	军绿
7	GB5789　M8×14	30006-080014040	螺栓	2	2	2	2	2	2	