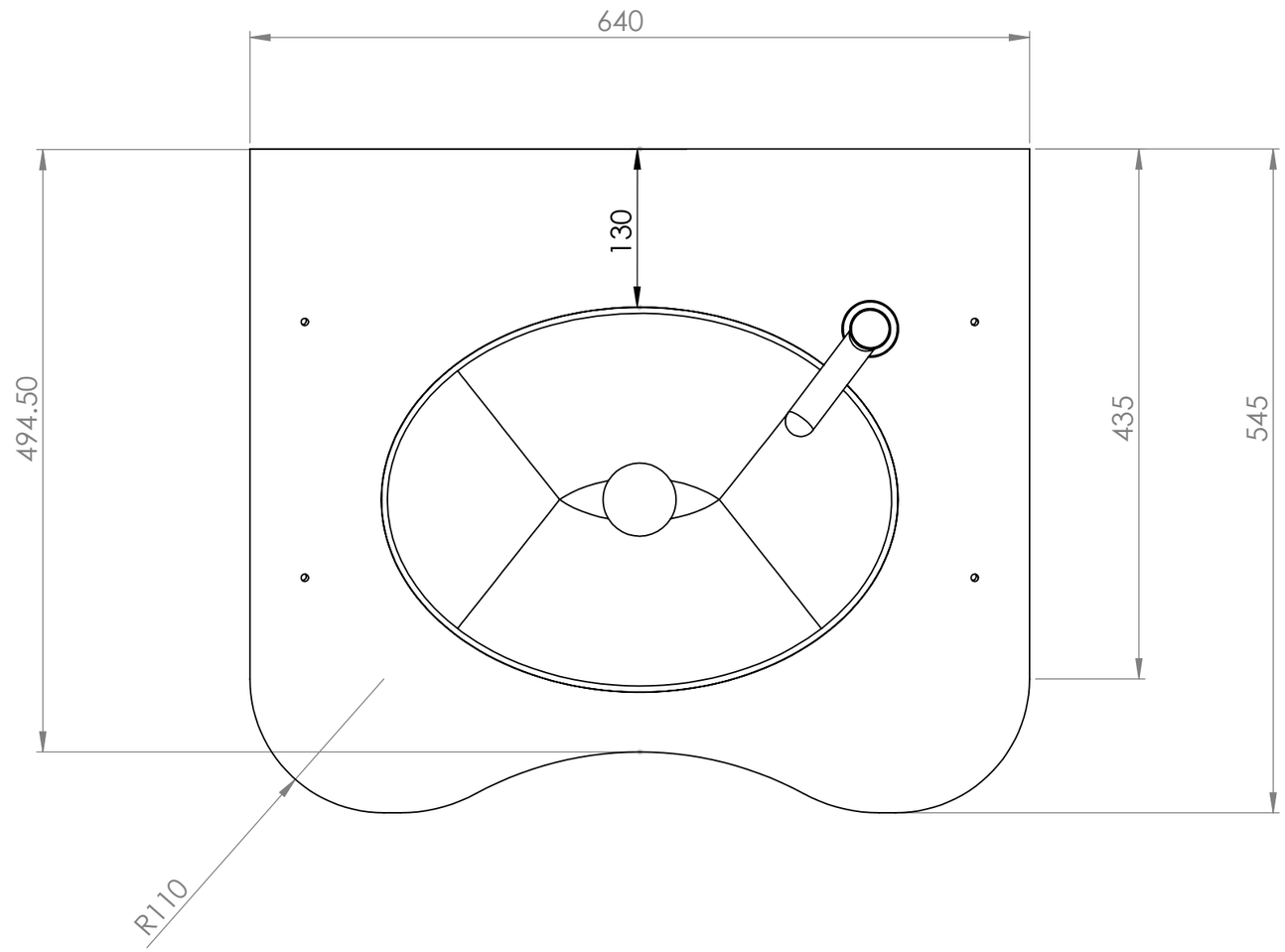
640
130
494.50
435
545
R110