SURFACE PROTECT. OBERFL. SCHUTZ	
I	POWDER COATING JED-240-7
II	Zn JED-256-5
III	PHOSPHATING & OILING JED-371
IV	AL , JED-259
V	RUBBER / PLASTIC
VI	MS

TECHNICAL DATA
TECHNISCHE DATEN

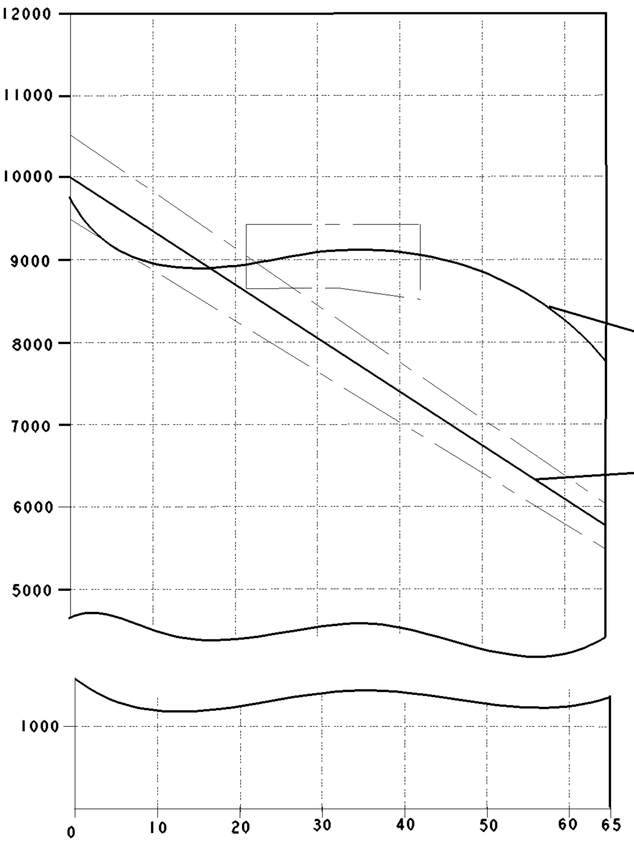

AIR VOLUME OF SERVICE BRAKE PART AT 2/3 OF ITS STORKE :
HUBVOLUMEN DES BETRIEBSBREMSTEILES BEI 2/3 HUB : ca. $0.90x10^3$ cm^3
VOLUME D'AIR DU DISPOSITIF DU FREIN DE SERVICE A 2/3 DE LA COURSE :
VOLUME D'ARIA DELLA SEZIONE DI FRENO DI SERVIZIO A 2/3 DELLA CORSA :

AIR VOLUME OF SPRING BRAKE PART :
HUBVOLUMEN DES FEDERSPEICHERS : ca. $1.60x10^3$ cm^3
VOLUME D'AIR DU DISPOSITIF RESSORT :
VOLUME D'ARIA DELLA SEZIONE A MOLLA :

OUTPUT FORCE OF SERVICE BRAKE PART AT :
KRAFTABGABE DES BETRIEBSBRAMSTEILES BEI : 6.5 bar
EFFORT DE POUSSEE DU DISPOSITIF DU FREIN DE SERVICE SOUS :
FORZA DI SPINTA DELLA SEZIONE DI FRENO DI SERVIZIO PER :

OUTPUT FORCE OF SPRING BRAKE PART, RELEASE PRESSURE :
KRAFTABGABE DES FEDERSPEICHERS, LOESEDRUCK : 4.9±0.4 bar
EFFORT DE POUSSEE DU DISPOSITIF RESSORT. PRESSION DE DESSERRAGE :
FORZA DI SPINTA DELLA SEZIONE A MOLLA, PRESSIONE DI RILASCIO :

NOMINAL VALUES GIVEN FOR SERVICE SIDE , TOLERANCE BAND AS PER DIN 74060-1
NOMINAL VALUES GIVEN FOR SPRING SIDE , TOLERANCE BAND ±5%

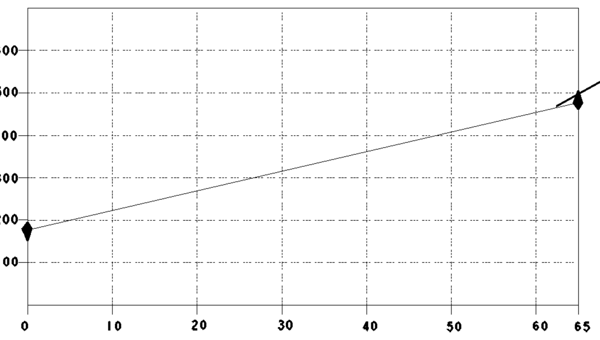

FORCE OF RETURN SPRING OF SERVICE BRAKE PART
RUECKSTELLFEDERKRAFT DES BETRIEBSBREMSTEILES
EFFORT DU RESSORT DE RAPPEL DU DISPOSTIF DU FREIN DE SERVICE
FORZA DELLA MOLLA DI RITORNO DELLA SEZIONE DI FRENO DI SERVIZIO

ProVia IDENTIFICATION NUMBER
ProVia TEILE NUMMER
NUMERO D' IDENTIFICATION ProVia
NUMERO D' IDENTIFICAZIONE

WEEK / YEAR OF MANUFACTURE
FERTIGUNGSWOCHE/JAHR
SEMAINE/ANNEE DE FABRICATION
SETTIMANA/ANNO DELLA FABRICAZONE

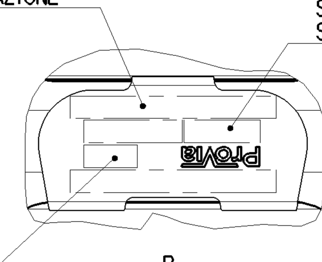

MANUFACTURING PLANT
PRODUKT IONSSTAETTE: JED- 225
LIEU DE FABRICATION
LUOGO DI FABRICAZIONE

P
2:1

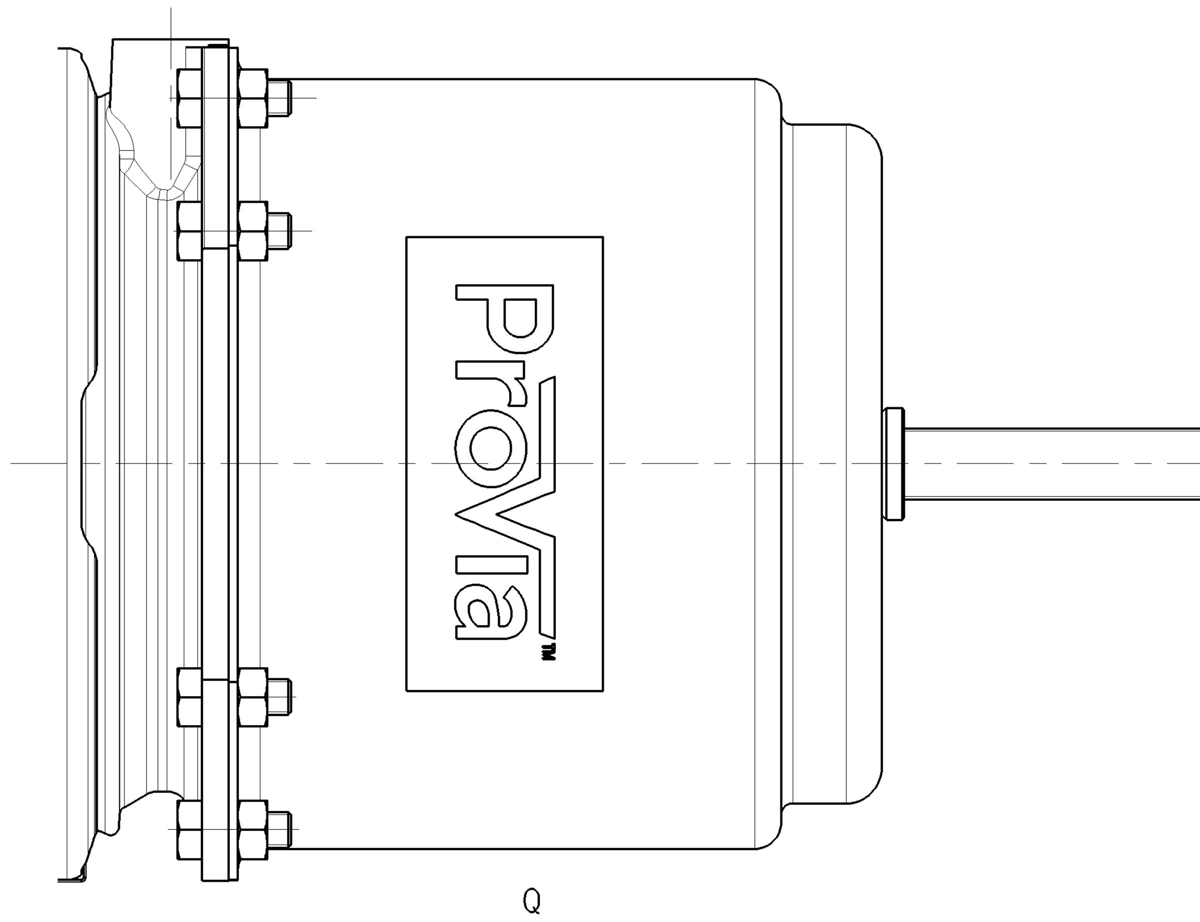

16 H10	-0.070 0
15 B14	+0.680 +0.160

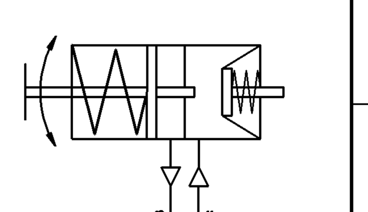

CIRCUIT DIAGRAM

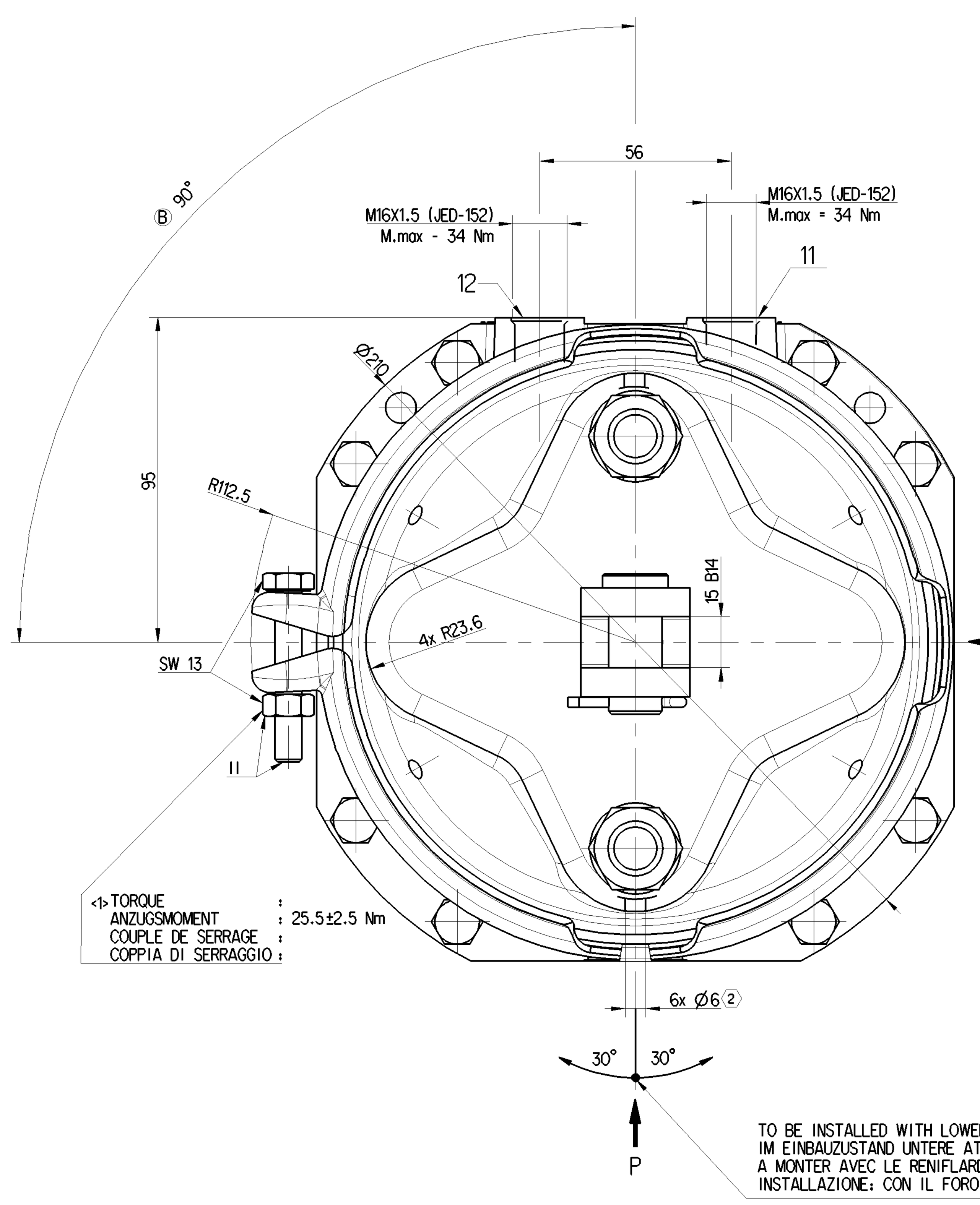

<1> TORQUE :
ANZUGSMOMENT : 25.5±2.5 Nm
COUPLE DE SERRAGE :
COPPIA DI SERRAGGIO :

TO BE INSTALLED WITH LOWER BREATHER HOLE OPEN
IM EINBAUZUSTAND UNTERE ATMUNGSBOHRUNG GEOEFFNET
A MONTER AVEC LE RENIFLARD INFERIEUR OUVERT
INSTALLAZIONE: CON IL FORO DI SFIATO INFERIORE APERTO

DRIVING POSITION. TIGHTENING WITH :
FAHRSTELLUNG. ANZIEHEN MIT : M= 20^{+25}_{0} Nm
POSITION DE MARCHE. SERRAGE AVEC :
POSIZIONE DI MARCIA. SERRAGGIO CON :

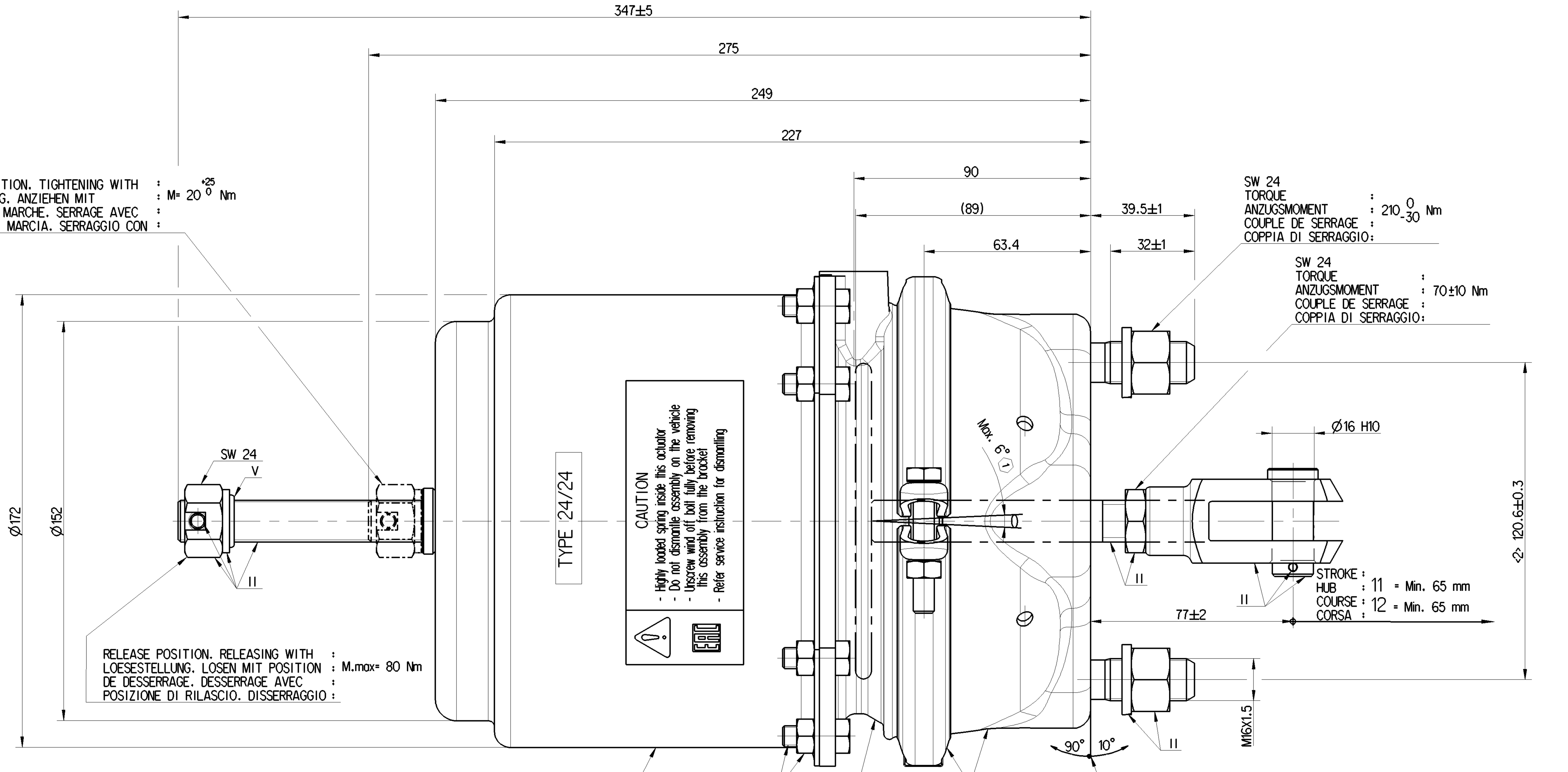

RELEASE POSITION. RELEASING WITH :
LOESESTELLUNG. LOSEN MIT POSITION : M.max= 80 Nm
DE DESSERRAGE. DESSERRAGE AVEC :
POSIZIONE DI RILASCIO. DISSERRAGGIO :

SW 24
TORQUE :
ANZUGSMOMENT : 210^{0}_{-30} Nm
COUPLE DE SERRAGE :
COPPIA DI SERRAGGIO:

SW 24
TORQUE :
ANZUGSMOMENT : 70±10 Nm
COUPLE DE SERRAGE :
COPPIA DI SERRAGGIO:

STROKE :
HUB : 11 = Min. 65 mm
COURSE : 12 = Min. 65 mm
CORSA :

ADMISSIBLE INSTALLATION POSITION
ZULAESSIGE EINBAULAGE
POSITION D'INSTALLATION ADMISE
POSIZIONE DI MONTAGGIO AMMESSA

B

MEDIUM : AIR
MEDIUM : LUFT
FLUIDE : AIR
FLUIDO : ARIA

NOMINAL DIAMETER :
NENNWEITE : MIN Ø8.5
DIAMETRE NOMINAL :
DIAMETRO NOMINALE :

SW WIDTH ACROSS FLATS
SCHLUESSELWEITE
SURPLATS
LARGHEZZA IN CHIAVE

THERMAL RANGE OF APPLICATION :
THERMISCHER ANWENDUNGSBEREICH : -40°C...+80°C
GAMME D'APPLICATION THERMIQUE :
CAMPO TERMICO D'APPLICAZIONE :

PORT : 11 SERVICE BRAKING SYSTEM, WORKING PRESSURE :
ANSCHLUSS : BETRIEBSBREMSANLAGE, BETRIEBSDRUCK : Pe max. = 10 bar
ORIFICE : DISPOSITIF DE FREINAGE DE SERVICE, PRESSION D'UTILISATION :
ORIFIZIO : DISPOSITIVO DI FRENATURA DI SERVIZIO, PRESSIONE DI ESERCIZIO :
(TEMPORARILY :
(KURZZEITIG : Pe max. = 13 bar)
(DE COURTE DUREE :
(BREVE TEMPO SOLO :

PORT : 12 SPRING BRAKE CYLINDER, WORKING PRESSURE :
ANSCHLUSS : FEDERSPEICHERZYLINDER, BETRIEBSDRUCK : Pe max. = 8.5 bar
ORIFICE : CYLINDRE A RESSORT, PRESSION D'UTILISATION :
ORIFIZIO : CILINDRO A MOLLA, PRESSIONE DI ESERCIZIO :
(TEMPORARILY :
(KURZZEITIG : Pe max. = 11 bar)
(DE COURTE DUREE :
(BREVE TEMPO SOLO :

1 DEFLECTION : max. 6° AT STROKE 0 mm
AUSLENKUNG : BEI HUB
DEFLEXION : A COURSE
DEVIAZIONE : A CORSA

2 OPEN BREATHER HOLE
OFFEN ATMUNGSBOHRUNG
OUVERT TROU RENIFLEUR
APERTO FORO RESPIRATORE

DELIVERY / ANLIEFERUNG / LIVRAISON / FORNITURA
[X] RELEASE POSITION / LOESESTELLUNG / POSITION DE DESSERRAGE / POSIZIONE DI RILASCIO
[ ] DRIVING POSITION / FAHRTSTELLUNG / POSITION DE MARCHE / POSIZIONE DI MARCIA

UNIT DRAWN WITH AIR APPLIED AT PORT 12
EINHEIT MIT LUFT APPLIED AT PORT GEZEICHNET 12
UNIDADE DESENHADO COM AIR APLICADA NA PORTA 12
UNITA ' DISEGNATA CON ARIA APPLICATO A PORTA 12

<1> SAFETY CHARACTERISTICS
SICHERHEITSMERKMALE
CARACTÉRISTIQUES DE SÉCURITÉ (1x)
CARATTERISTICHE DI SICUREZZA

<2> SIGNIFICANT CHARACTERISTICS
WESENTLICHE MERKMALE
CARACTÉRISTIQUES SIGNIFIANTES (1x)
CARATTERISTICHE SIGNIFICATIVE

General Specification: JED-334-1 , Size ISO 14405 LP						
Further Technical Data: PRO 491 001 0						
Doc. Code: 035			Sheet: 1		To: 4	
General Tolerances JED-261						
		Range of Nominal Dimensions (± mm)				
Class 1)		≤ 50	> 50 ≤ 180	> 180 ≤ 400	> 400	◁
Fine		0.5	1.0	1.5	2.0	
Medium	X	1.0	2.0	3.0	4.0	±3°
Coarse		2.0	3.5	5.0	6.5	
Tapped Holes acc. JED-152						
1) Tolerance Class Applied Crossmarked						

Copyright WABCO®		ProVia
Date	Signature	SPRING BRAKE ACTUATOR CAM 24/24-65mm
Drawn		
2017-09-15	Nagendran	
Checked		
2017-10-16	Aswinkumar	
Expert		
K P NAGARAJAN		

Mass	Scale	Material No.	Date of first issue: 2016-05-31		
10.192 KG	1:1 (1:2;2:1)	PRO 431 001 0	Doc.Code 005	Language ML	Sheet 1/1
Size A 0	CAD System CREO	ECN-No. 174088	Revision 2 B	Techn. Resp. 5380_AM	Replacement for -

Toute Communication ou reproduction de ce document, toute exploitation ou communication de son contenu sont interdites, sauf autorisation expresse. Tout manquement a cette regle constitue un abus evident et expose son auteur au versement de dommages et interets. Tous droits de propriete industrielle reserves, notamment en matiere de brevets et de modeles.
Weitergabe sowie Vervielfaeltigung dieser Unterlage, Verwertung und Mitteilung ihres Inhalts nicht gestattet, soweit nicht ausdruecklich zugestanden. Zuwiderhandlungen stellen einen offensichtlichen Missbrauch dar und verpflichten zu Schadenersatz. Alle Rechte fuer den Fall der Patenterteilung oder Gebrauchsmuster-Eintragung vorbehalten.
Non e permesso consegnare a terzi o riprodurre questo documento, ne utilizzarne il contenuto o renderlo comunque noto a terzi senza autorizzazione esplicita. Ogni infrazione costituira un evidente abuso e comportera il risar cimento dei danni subiti. E'fatta riserva di tutti i diritti derivanti da brevetti o modelli.
Copying of this document and giving it to others and the use or communication of the contents thereof, are forbidden without express authority. Contravention of this restriction will constitute an evident abuse and result in a liability to the payment of damages. All rights are reserved in the event of the grant of patent or registration of a utility model or design. This document is the subject of copyright.