SURFACE PROTECTION	
I	ZINC PLATED WITH CR6+ FREE
II	ELECTRO-PAINTING
III	SURFACE OXIDIZATION
IV	HARD POLYETHYLENE
V	STICKER

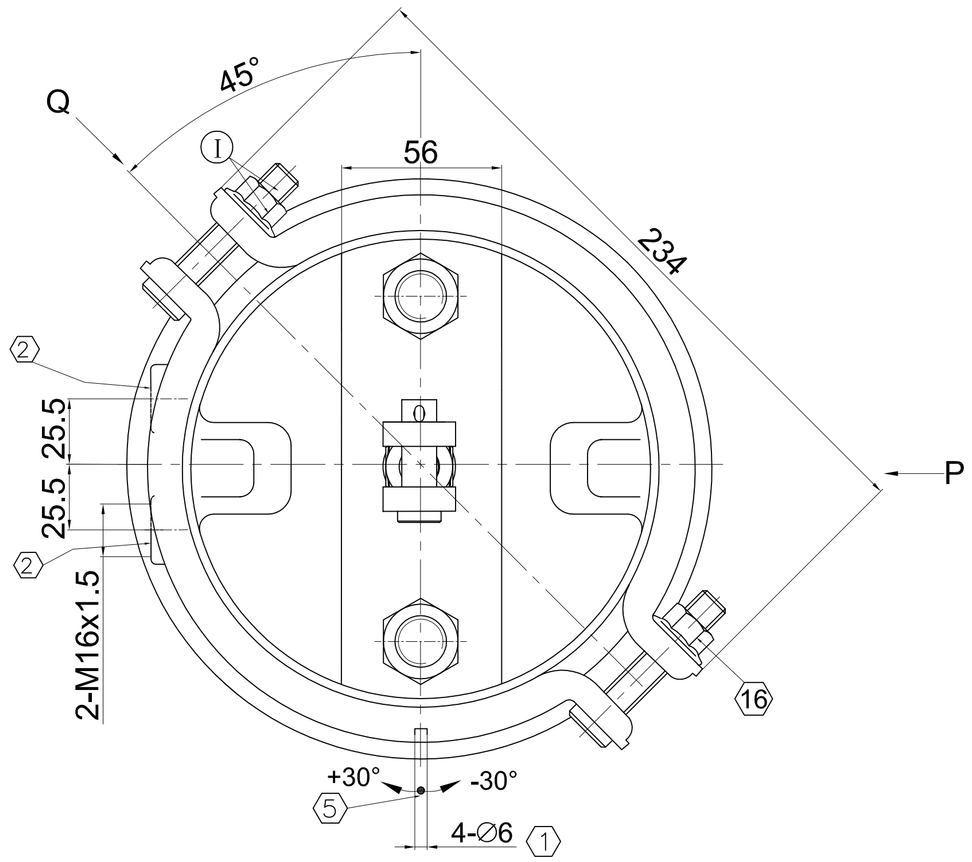

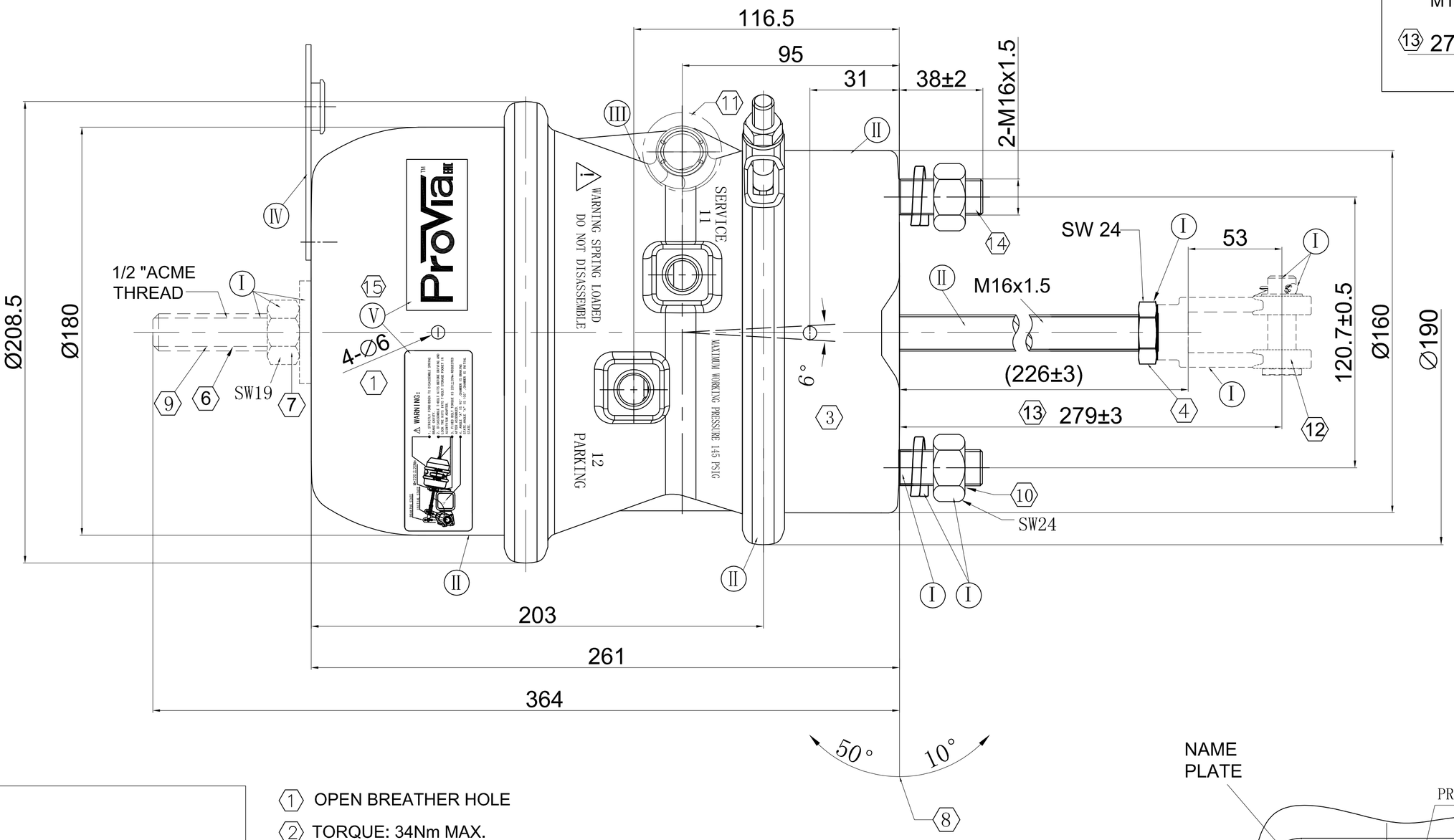

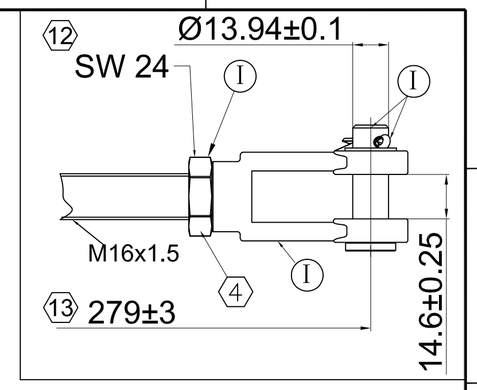

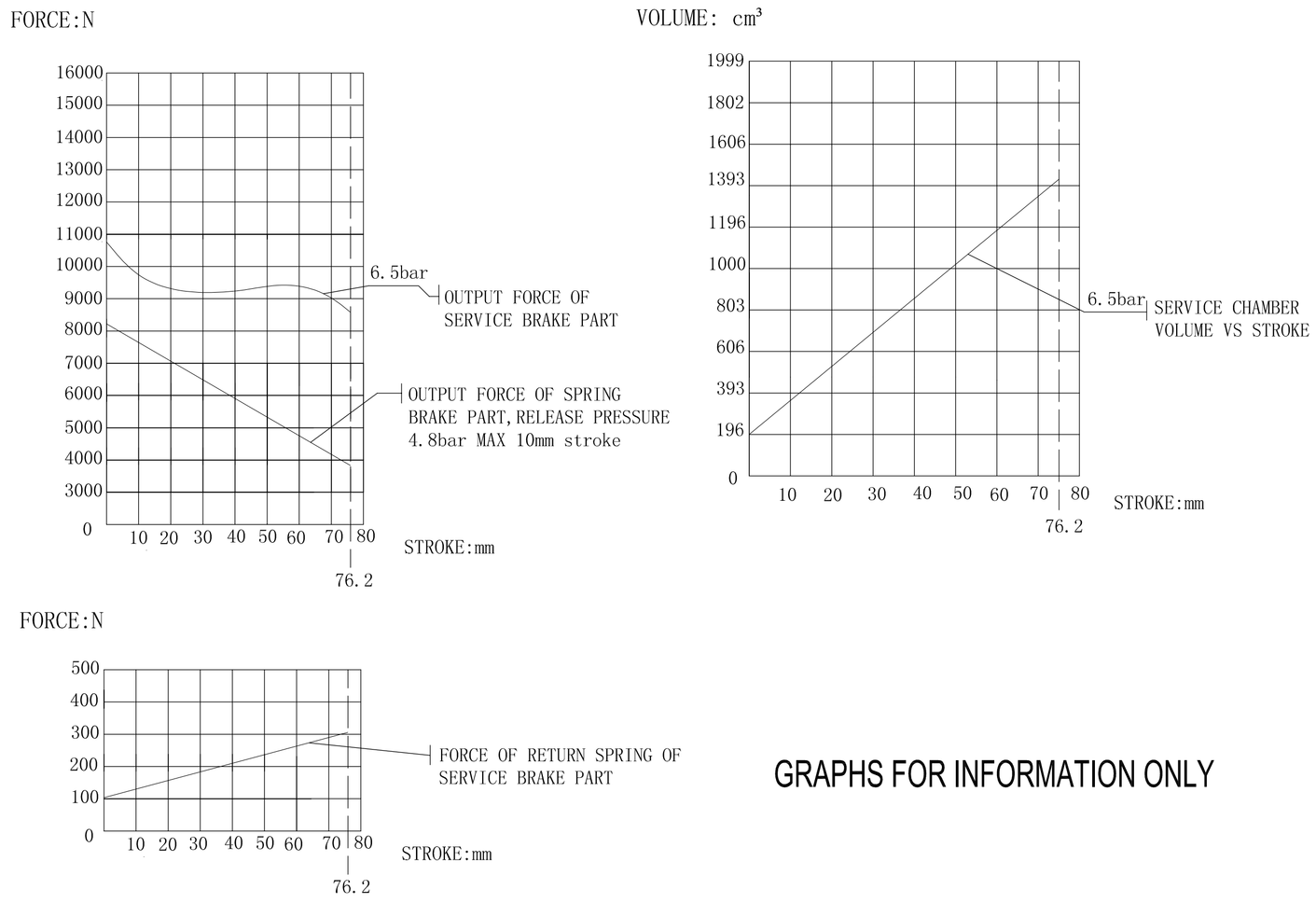

GRAPHS FOR INFORMATION ONLY

1. OPEN BREATHER HOLE
2. TORQUE: 34Nm MAX.
3. DEFLECTION: 6° MAX AT STROKE:0 mm
4. TORQUE: 80±10Nm
5. TO BE INSTALLED WITH THE BREATHER HOLE OPEN AT BOTTOM MOST POSITION
6. CONDITION AS SUPPLIED : SPRING BRAKE APPLIED
7. TORQUE:MAX.25Nm
8. ADMISSIBLE INSTALLATION POSITION
9. RELEASED POSITION
10. TORQUE: 220±20 Nm
11. FIXTURE OF RELEASE BOLT TORQUE: 22.5±2.5 Nm
12. THIS PART HAS TO BE ASSEMBLED BY CUSTOMER WITH STAND-OUT 13 AND TORQUE 4 AS MENTIONED IN MAIN VIEW
13. STAND-OUT DIMENSION AFTER ASSEMBLING YOKE
14. DURING DELIVERY CONDITION YOKE IS ASSEMBLED IN ANY OF THE MOUNTING BOLT
15. DIRECTION:AS SHOWN IN THE PICTURE POSITION:IN THE MIDDLE OF THE TWO BREATHER HOLES, AND THE HORIZONTAL CENTER LINE OF STICKERS IS SAME AS THE BREATHER HOLE'S
16. TORQUE: ⩾25Nm

TECHNICAL REQUIREMENT:
1.STROKE-PARKING CHAMBER:≥76.2mm
SERVICE CHAMBER:≥76.2mm;
2.WORKING PRESSURE:APPLIED PRESSURE 8.5Bar;
MAX WORKING PRESSURE:10Bar
3.WORKING TEMPERATURE:-40℃...+80℃（-40℉...+176℉);
4.THE DRAWING IS AT CAGED CONDITION,THE PARKING CHAMBER WILL BE AT UNCAGED CONDITION DURING SHIPMENT

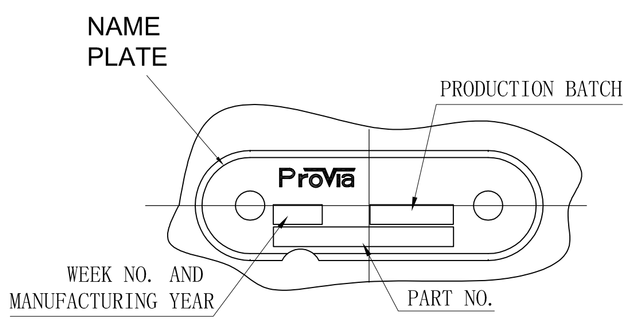

P

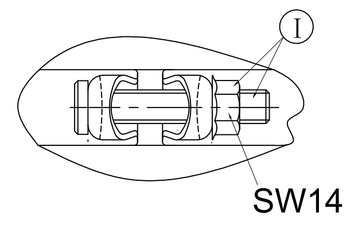

Q

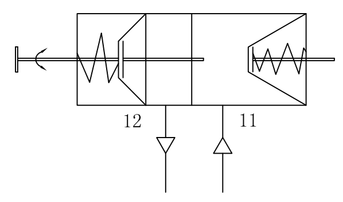

General Specification: JED-334-1 , Size ISO 14405 LP						
Further Technical Data: PRO 000 008 0						
Doc. Code: 035			Sheet: 1		To : 6	
General Tolerances JED-261						
	Range of Nominal Dimensions (± mm)					
Class 1)	≤ 50	> 50 ≤ 180	> 180 ≤ 400	> 400	∢	
Fine	0.5	1.0	1.5	2.0		
Medium X	1.0	2.0	3.0	4.0	±3°	
Coarse	2.0	3.5	5.0	6.5		
Topped Holes acc.						
1) Tolerance Class Applied Crossmarked						

Copyright WABCO			
Date	Signature		
Drawn 2018-04-27	Josephselvakumar		
Checked 2018-04-27	Aswinkumar		
Expert Suresh Gajakumd			
Mass 9.3 KG	Scale 1:1	Material No. PRO 000 009 0	Date of first issue: 2018-04-27
Size A 1	CAD System CREO		Doc. Code 005 / Language EN / Sheet 1/1
		ECN-No. –	Revision – / Techn. Resp. 5420_AM / Replacement for –

ProVia

DOUBLE-DIAPHRAGM ACTUATOR
CAM 24/30-3.0"

100mm

Ces informations ne constituent ni un devis, ni une offre, ni une acceptation de commande de nos services ou/et produits, sauf confirmation écrite de notre part. Elles ne peuvent pas être considérées comme exhaustives. Nous nous réservons le droit de modifier ces informations sans préavis.
Reliance, sans limitation, des informations figurant dans ce document ne peut se faire qu'après confirmation écrite de notre part.
Les informations contenues dans ce document sont fournies à titre indicatif (matériaux, mesures, poids, capacités, etc...). Elles doivent être confirmées par notre bureau d'études avant toute réalisation.
Copying of this document and giving it to others and the use or communication of the contents thereof, are forbidden without express authority. Offenders are liable to the payment of damages. All rights are reserved in the event of the grant of a patent or registration of a utility model or design. This document is the subject of copyright.
Nous ne pouvons envisager le fait qu'il s'agisse d'un document qui, de quelque façon que ce soit, puisse être considéré comme exhaustif. Toute reliance sur le contenu de ce document, sans confirmation écrite de notre part, ne saurait être considérée comme valable.
Copie, transmission à autrui et utilisation du contenu de ce document sont interdites sans notre autorisation écrite. Tous droits de propriété industrielle réservés, notamment en matière de brevets et de modèles.
Für Informationen, die in dieser Unterlage (einschließlich Zeichnungen, Berechnungen, Verwendung und Beschreibungen) enthalten sind, übernehmen wir keine Gewähr. Es ist nicht zulässig, sich auf diese Informationen zu verlassen, bevor wir nicht ausdrücklich schriftlich zustimmen.
Kopieren, Weitergabe an Dritte und Verwendung des Inhalts dieses Dokuments sind ohne unsere ausdrückliche schriftliche Genehmigung untersagt. Wir behalten uns vor, für Patent- oder Gebrauchsmusterintragung alle Rechte vorzubehalten.