Z-axis height auto adjuster installation manual
L2-5W/L2-10W/L2-20W/L2-40W

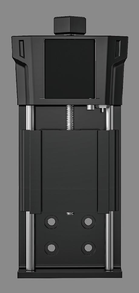

F03-0255-0AA1 Version:A

Laser Engraver

- English
- Deutsche
- Français
- Italiano
- Español

Note: Images are for reference only, please refer to the actual product.
For more information, please scan the QR code.

Directory| Verzeichnis| Répertoire| Directory| Directorio

1 ENGLISH
2 DEUTSCH
3 FRANÇAIS
4 ITALIANO
5 ESPAÑOL

01— list

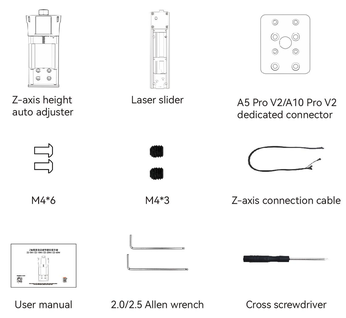

02 — Z axis installation method

A5 PRO V2/A10 PRO V2

Step:1

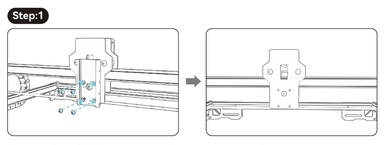

Unscrew 4 pcs M4*6 counterclockwise to remove the slider

Step:2

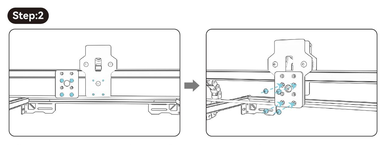

Install A5 Pro V2/A10 Pro V2 dedicated connector — Tighten 4 pcs M4*6

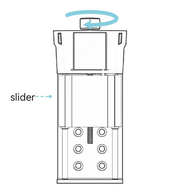

Turn clockwise to raise slider to top

Step:3

Step:4

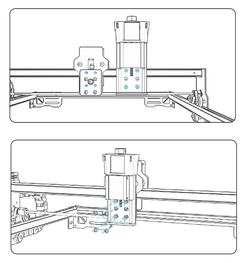

03 — Laser unified installation method

A20 PRO V2/A40 PRO V2

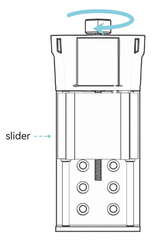

Turn clockwise to raise slider to top

Step:1

Step:2

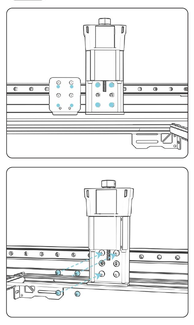

A6 Pro / A12 Pro / A24 Pro / X12 Pro / X24 Pro / E6 Pro / E18 Pro / E24 Pro / A6 Ultral / A12 Ultral / A24 Ultral / X12 Ultral / X24 Ultral
A48 PRO/A48 Ultra no need to relocate the limit switches

Step:1

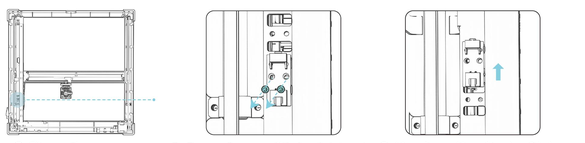

❶ Flip over the engraver ❷ Remove 2 screws off limit switch board ❸ Move forward board to align 2 holes

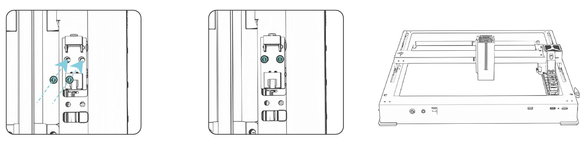

❹ Lock 2 screws back to board ❺ Finish ❻ Flip over the engraver

Step:3

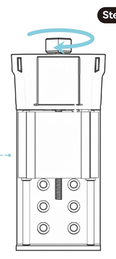

Turn clockwise to raise slider to top

Step:2

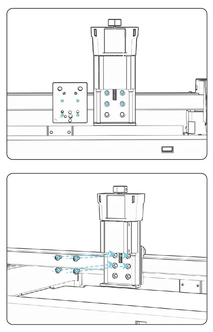

03 — Laser unified installation method

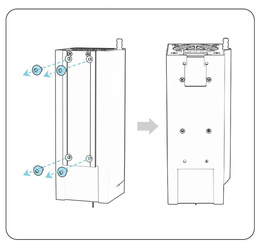

Step:1 Remove 4 pcs M3 and laser slider

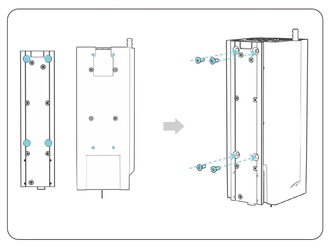

Step:2 Install the laser slider with 4 M3 screws removed off step 1

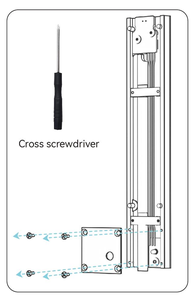

Note: Unscrew the fixing piece with cross screwdriver in toolkit first, then install laser slider to A48 laser

04 — Laser installation method

A5 PRO V2/A10 PRO V2/A20 PRO V2/A40 PRO V2

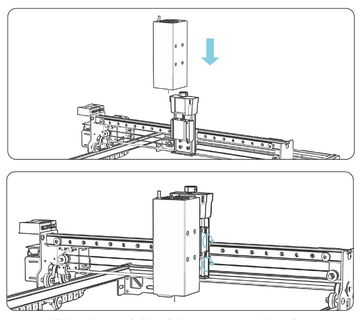

Tighten laser with 2 knurled screws comes with machine

A6 Pro / A12 Pro / A24 Pro / X12 Pro / X24 Pro / E6 Pro / E18 Pro / E24 Pro / A6 Ultral/ A12 Ultral/A24 Ultral/X12 Ultral/ X24 Ultral

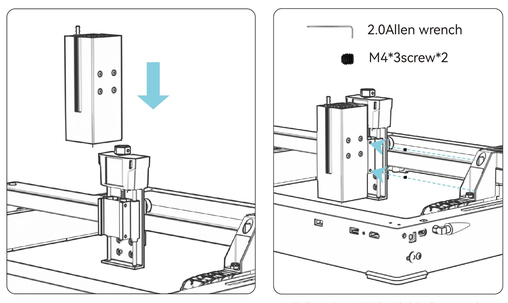

Tighten 2 pcs M4*3 with 2.0 allen wrench

05 — Cable connection method

A5 PRO V2/A10 PRO V2/A20 PRO V2/A40 PRO V2

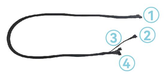

X-axis cable connection method

Note: When power on to use Z-axis height auto adjuster, you only need to press"auto focus"button on control box to auto focus the laser

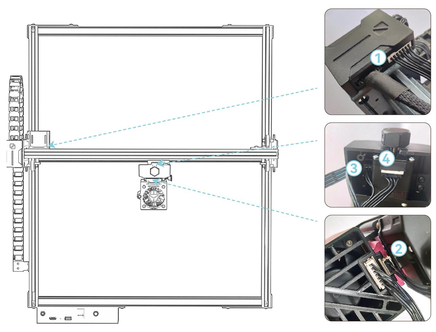

A6 Pro / A12 Pro / A24 Pro / X12 Pro / X24 Pro / E6 Pro / E18 Pro / E24 Pro / A6 Ultral / A12 Ultral / A24 Ultral / X12 Ultral / X24 Ultral

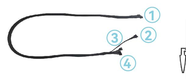

X-axis cable connection method

Note: The display is needed when use Z-axis height auto adjuster, you need to control it from display end

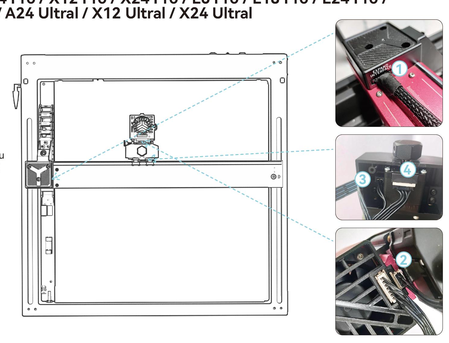

Installationsanleitung für die automatische Höhenverstellung der Z-Achse

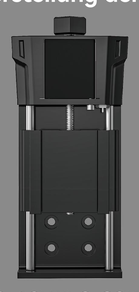

F03-0255-0AA1 Version:A

Laser Engraver

- English
- Deutsche
- Français
- Italiano
- Español

L2-5W/L2-10W/L2-20W/L2-40W

Hinweis: Die Bilder dienen nur als Referenz, bitte beziehen Sie sich auf das tatsächliche Produkt.
Für weitere Informationen scannen Sie bitte den QR-Code.

01— Liste

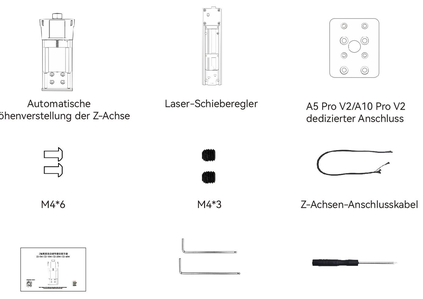

02 — Installationsmethode der Z-Achse

A5 PRO V2/A10 PRO V2

Schritt:1

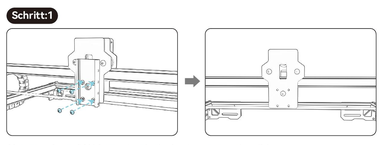

Unscrew 4 pcs M4*6 counterclockwise to remove the slider

Schritt:2

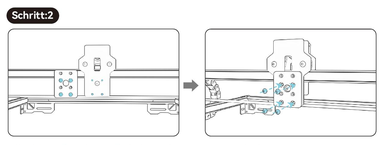

Install A5 Pro V2/A10 Pro V2 dedicated connector — Tighten 4 pcs M4*6

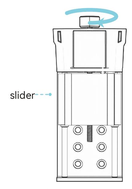

Turn clockwise to raise slider to top

Schritt:3

Schritt:4

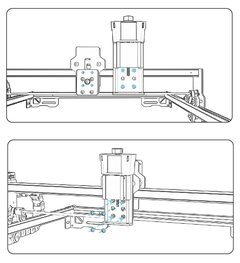

A20 PRO V2/A40 PRO V2

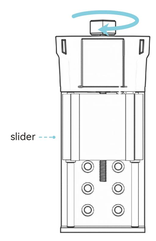

Turn clockwise to raise slider to top

Schritt:1

Schritt:2

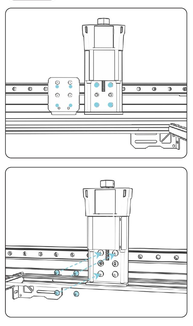

03 — Einheitliche Laser-Installationsmethode

A6 Pro / A12 Pro / A24 Pro / X12 Pro / X24 Pro / E6 Pro / E18 Pro / E24 Pro / A6 Ultral / A12 Ultral / A24 Ultral / X12 Ultral / X24 Ultral
A48 PRO/A48 Ultra keine Notwendigkeit, die Endschalter zu versetzen

Schritt:1

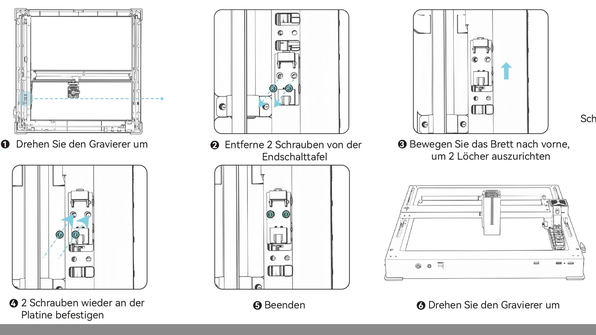

❶ Drehen Sie den Gravierer um ❷ Entferne 2 Schrauben von der Endschalttafel ❸ Bewegen Sie das Brett nach vorne, um 2 Löcher auszurichten

❹ 2 Schrauben wieder an der Platine befestigen ❺ Beenden ❻ Drehen Sie den Gravierer um

Schritt:3

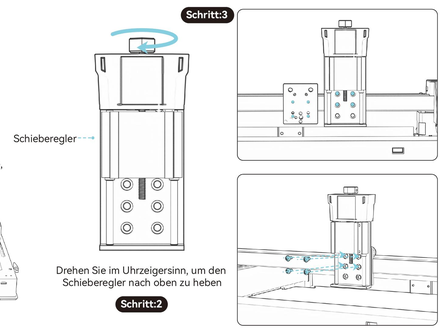

Drehen Sie im Uhrzeigersinn, um den Schieberegler nach oben zu heben

Schritt:2

04 — Laser-Installationsmethode

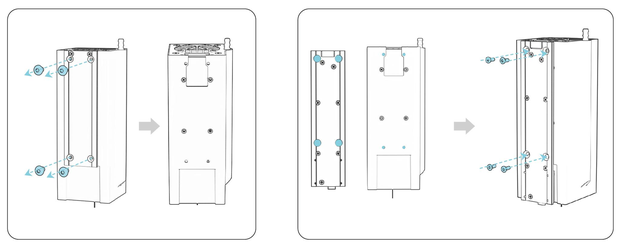

Schritt:1 4 Stück M3 und Laserschieber entfernen

Schritt:2 Montieren Sie den Laserschieber mit 4 entfernten M3-Schrauben aus Schritt 1

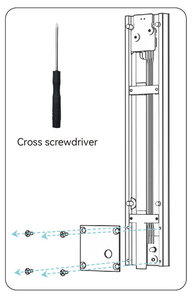

Hinweis: Schrauben Sie zuerst das Befestigungsstück mit dem Kreuzschraubendreher im Werkzeugsatz ab und installieren Sie dann den Laserschieber am A48-Laser

A5 PRO V2/A10 PRO V2/A20 PRO V2/A40 PRO V2

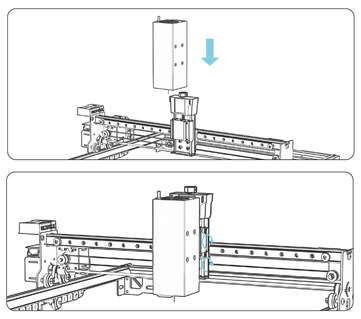

Laser mit 2 Rändelschrauben festziehen wird mit der Maschine geliefert

05 — Kabelverbindungsmethode

A6 Pro / A12 Pro / A24 Pro / X12 Pro / X24 Pro / E6 Pro / E18 Pro / E24 Pro / A6 Ultral/ A12 Ultral/A24 Ultral/X12 Ultral/ X24 Ultral

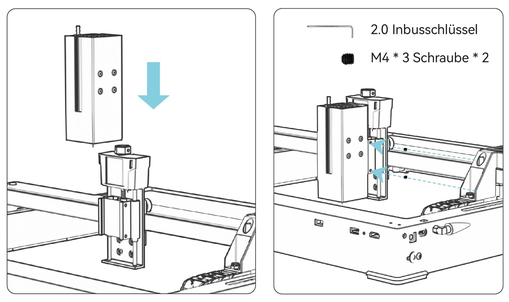

2 Stück M4*3 mit 2,0 Inbusschlüssel festziehen

A5 PRO V2/A10 PRO V2/A20 PRO V2/A40 PRO V2

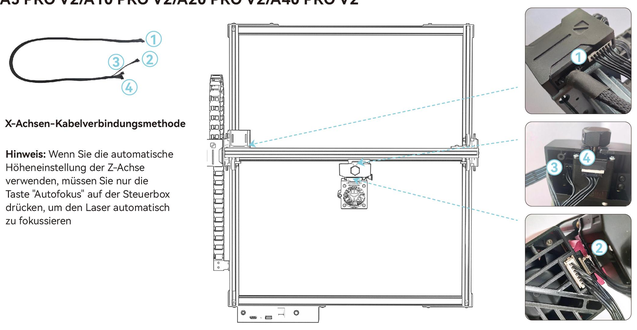

X-Achsen-Kabelverbindungsmethode

Hinweis: Wenn Sie die automatische Höheneinstellung der Z-Achse verwenden, müssen Sie nur die Taste "Autofokus" auf der Steuerbox drücken, um den Laser automatisch zu fokussieren

A6 Pro / A12 Pro / A24 Pro / X12 Pro / X24 Pro / E6 Pro / E18 Pro / E24 Pro / A6 Ultral / A12 Ultral / A24 Ultral / X12 Ultral / X24 Ultral

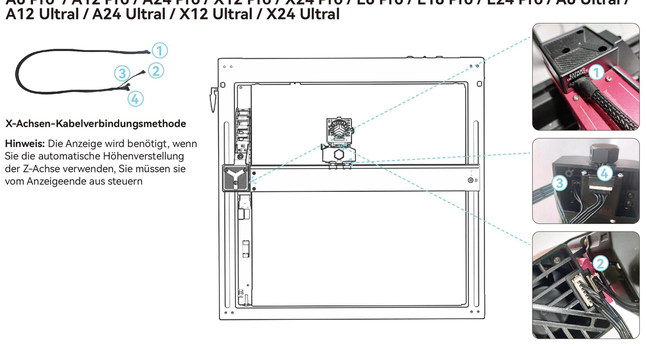

X-Achsen-Kabelverbindungsmethode

Hinweis: Die Anzeige wird benötigt, wenn Sie die automatische Höhenverstellung der Z-Achse verwenden, Sie müssen sie vom Anzeigeende aus steuern

Manuel d'installation du réglage automatique de la hauteur de l'axe Z

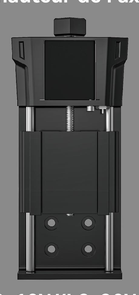

F03-0255-0AA1 Version:A

Laser Engraver

- English
- Deutsche
- Français
- Italiano
- Español

L2-5W/L2-10W/L2-20W/L2-40W

Note: Images are for reference only, please refer to the actual product.
For more information, please scan the QR code.

01— liste

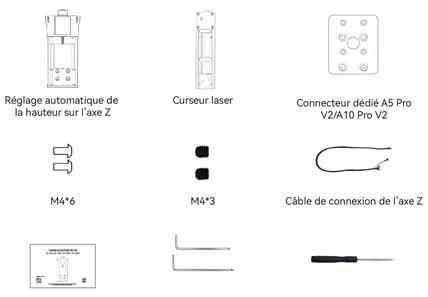

02 — Méthode d'installation de l'axe Z

A5 PRO V2/A10 PRO V2

Pas:1

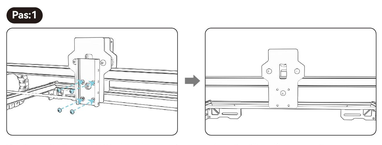

Dévissez 4 pièces M4*6 dans le sens inverse des aiguilles d'une montre pour retirer le curseur

Pas:2

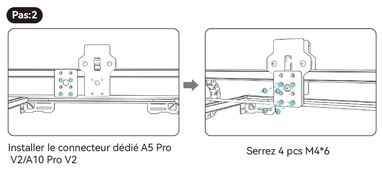

Installer le connecteur dédié A5 Pro V2/A10 Pro V2 — Serrez 4 pcs M4*6

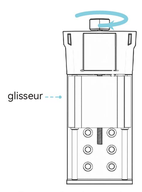

Tournez dans le sens des aiguilles d'une montre pour soulever le curseur vers le haut

Pas:3

Pas:4

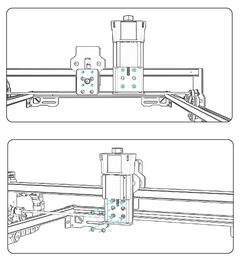

A20 PRO V2/A40 PRO V2

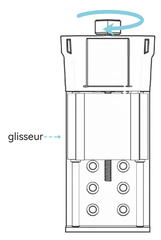

Tournez dans le sens des aiguilles d'une montre pour soulever le curseur vers le haut

Pas:1

Pas:2

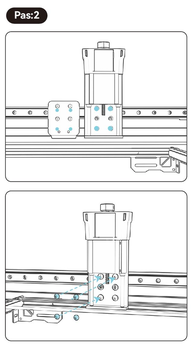

03 — Laser unified installation

A6 Pro / A12 Pro / A24 Pro / X12 Pro / X24 Pro / E6 Pro / E18 Pro / E24 Pro / A6 Ultral / A12 Ultral / A24 Ultral / X12 Ultral / X24 Ultral
A48 PRO/A48 Ultra pas besoin de déplacer les interrupteurs de fin de course

Pas:1

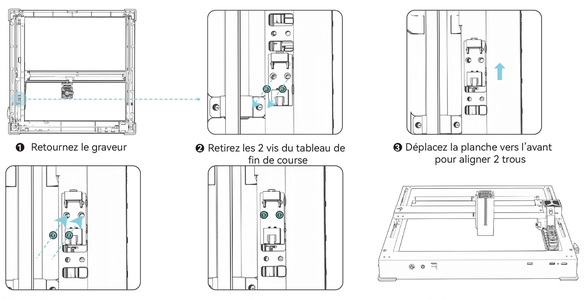

❶ Retournez le graveur ❷ Retirez les 2 vis du tableau de fin de course ❸ Déplacez la planche vers l'avant pour aligner 2 trous

❹Verrouillez 2 vis sur la planche ❺ Finir ❻ Retournez le graveur

Pas:3

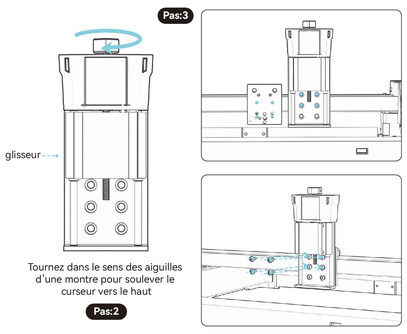

Tournez dans le sens des aiguilles d'une montre pour soulever le curseur vers le haut

Pas:2

04 — Méthode d'installation au laser

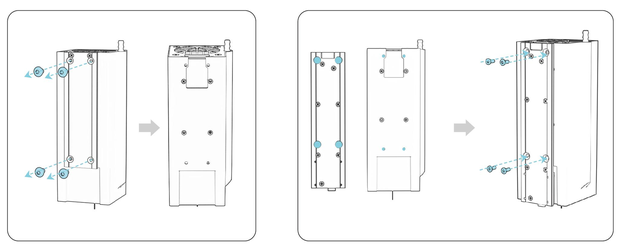

Pas:1 Retirez 4 pièces M3 et le curseur laser

Pas:2 Installez le curseur laser avec les 4 vis M3 retirées de l'étape 1

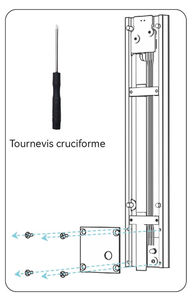

Remarque : dévissez d'abord la pièce de fixation avec un tournevis cruciforme dans la boîte à outils, puis installez le curseur laser sur le laser A48

A5 PRO V2/A10 PRO V2/A20 PRO V2/A40 PRO V2

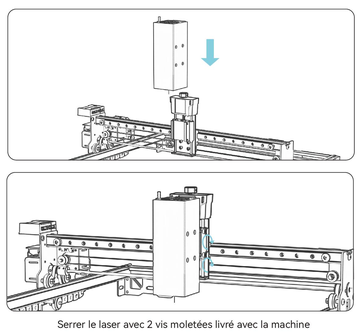

Serrer le laser avec 2 vis moletées livré avec la machine

04 — Méthode d'installation au laser

A5 PRO V2/A10 PRO V2/A20 PRO V2/A40 PRO V2

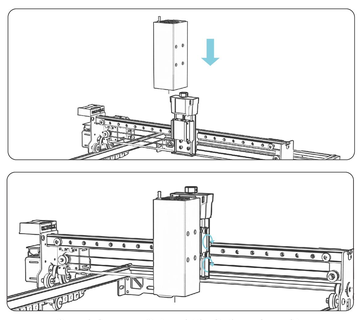

Serrer le laser avec 2 vis moletées livré avec la machine

A6 Pro / A12 Pro / A24 Pro / X12 Pro / X24 Pro / E6 Pro / E18 Pro / E24 Pro / A6 Ultral/ A12 Ultral/A24 Ultral/X12 Ultral/ X24 Ultral

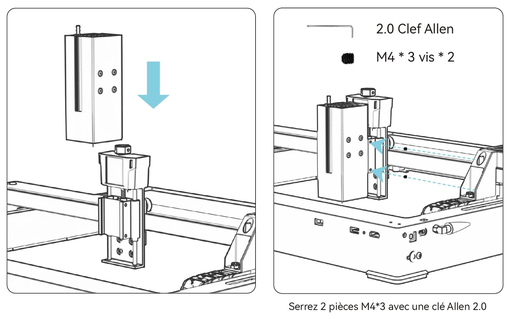

Serrez 2 pièces M4*3 avec une clé Allen 2.0

05 — Cable connection method

A5 PRO V2/A10 PRO V2/A20 PRO V2/A40 PRO V2

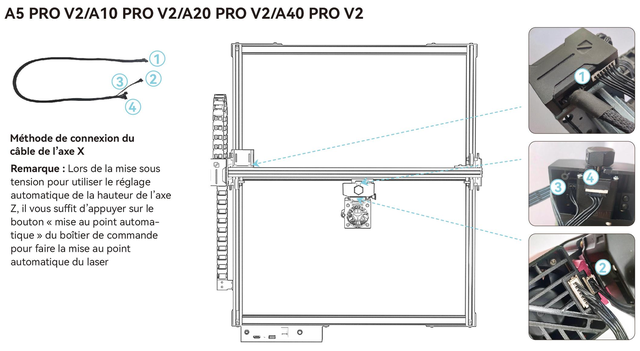

Méthode de connexion du câble de l'axe X

Remarque : Lors de la mise sous tension pour utiliser le réglage automatique de la hauteur de l'axe Z, il vous suffit d'appuyer sur le bouton « mise au point automatique » du boîtier de commande pour faire la mise au point automatique du laser

A6 Pro / A12 Pro / A24 Pro / X12 Pro / X24 Pro / E6 Pro / E18 Pro / E24 Pro / A6 Ultral / A12 Ultral / A24 Ultral / X12 Ultral / X24 Ultral

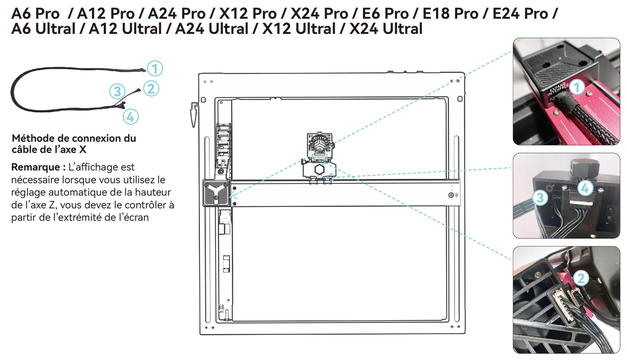

Méthode de connexion du câble de l'axe X

Remarque : L'affichage est nécessaire lorsque vous utilisez le réglage automatique de la hauteur de l'axe Z, vous devez le contrôler à partir de l'extrémité de l'écran

Manuale di installazione del regolatore automatico dell'altezza dell'asse Z

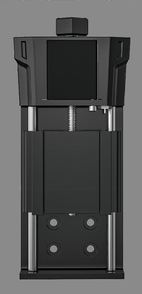

F03-0255-0AA1 Version:A

Laser Engraver

- English
- Deutsche
- Français
- Italiano
- Español

L2-5W/L2-10W/L2-20W/L2-40W

Nota: le immagini sono solo di riferimento, fare riferimento al prodotto reale.
Per ulteriori informazioni, scansiona il codice QR.

01— lista

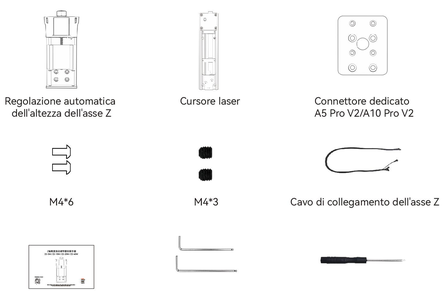

02 — Metodo di installazione dell'asse Z

A5 PRO V2/A10 PRO V2

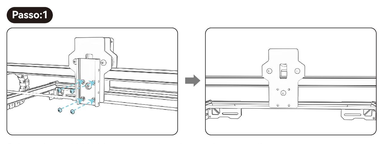

Svitare 4 pezzi M4*6 in senso antiorario per rimuovere il cursore

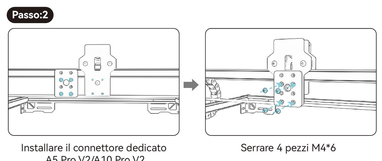

Installare il connettore dedicato A5 Pro V2/A10 Pro V2

Serrare 4 pezzi M4*6

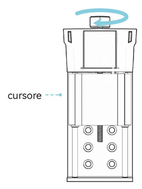

Ruotare in senso orario per sollevare il cursore verso l'alto

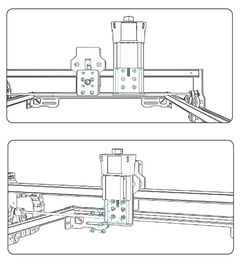

A20 PRO V2/A40 PRO V2

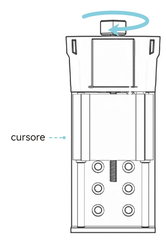

Ruotare in senso orario per sollevare il cursore verso l'alto

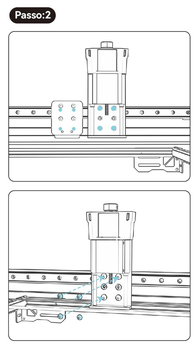

03 — Metodo di installazione unificato laser

A6 Pro / A12 Pro / A24 Pro / X12 Pro / X24 Pro / E6 Pro / E18 Pro / E24 Pro / A6 Ultral / A12 Ultral / A24 Ultral / X12 Ultral / X24 Ultral
A48 PRO/A48 Ultra non è necessario spostare i finecorsa

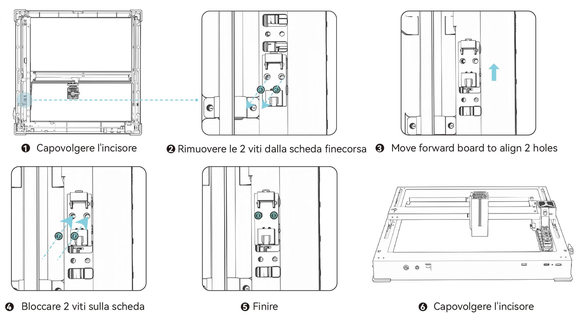

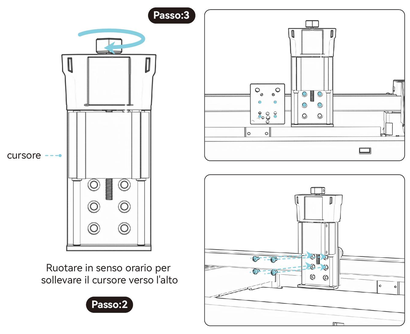

Ruotare in senso orario per sollevare il cursore verso l'alto

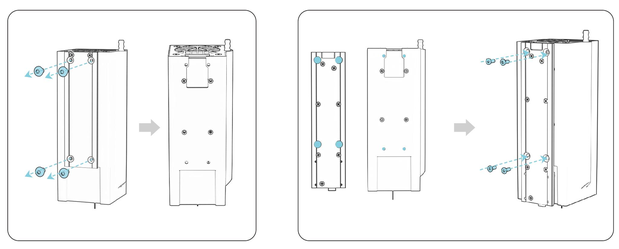

Passo:1 Rimuovere 4 pezzi M3 e cursore laser

Passo:2 Installare il cursore laser con le 4 viti M3 rimosse dal passaggio 1

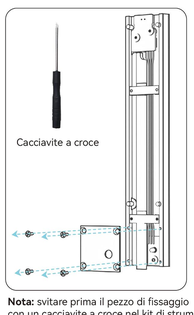

Nota: svitare prima il pezzo di fissaggio con un cacciavite a croce nel kit di strumenti, quindi installare il cursore laser sul laser A48

04 — Metodo di installazione del laser

A5 PRO V2/A10 PRO V2/A20 PRO V2/A40 PRO V2

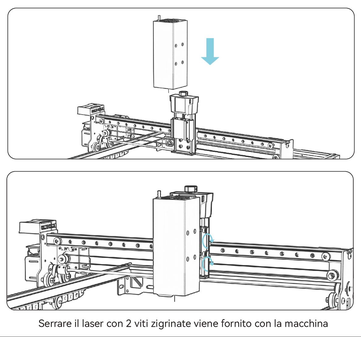

Serrare il laser con 2 viti zigrinate viene fornito con la macchina

05 — Metodo di collegamento del cavo

A6 Pro / A12 Pro / A24 Pro / X12 Pro / X24 Pro / E6 Pro / E18 Pro / E24 Pro / A6 Ultral/ A12 Ultral/A24 Ultral/X12 Ultral/ X24 Ultral

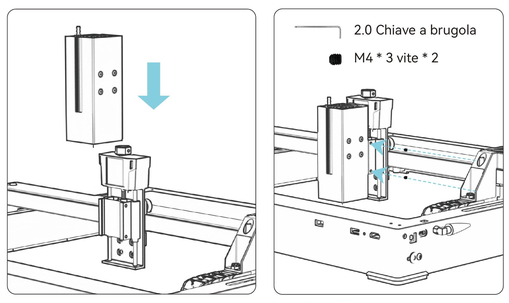

Serrare 2 pezzi M4 * 3 con una chiave a brugola 2.0

A5 PRO V2/A10 PRO V2/A20 PRO V2/A40 PRO V2

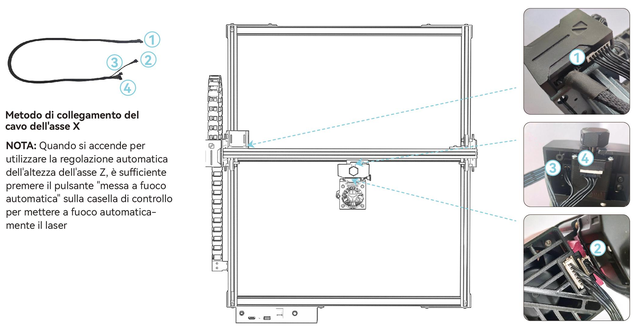

Metodo di collegamento del cavo dell'asse X

NOTA: Quando si accende per utilizzare la regolazione automatica dell'altezza dell'asse Z, è sufficiente premere il pulsante "messa a fuoco automatica" sulla casella di controllo per mettere a fuoco automaticamente il laser

A6 Pro / A12 Pro / A24 Pro / X12 Pro / X24 Pro / E6 Pro / E18 Pro / E24 Pro / A6 Ultral / A12 Ultral / A24 Ultral / X12 Ultral / X24 Ultral

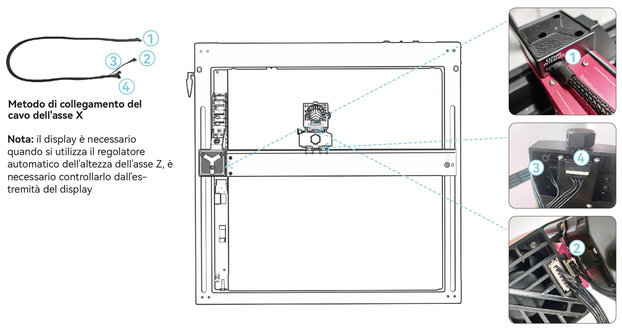

Metodo di collegamento del cavo dell'asse X

Nota: il display è necessario quando si utilizza il regolatore automatico dell'altezza dell'asse Z, è necessario controllarlo dall'estremità del display

Manual de instalación del ajustador automático de altura del eje Z

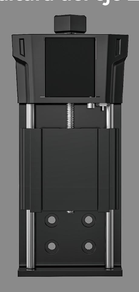

F03-0255-0AA1 Version:A

Laser Engraver

- English
- Deutsche
- Français
- Italiano
- Español

L2-5W/L2-10W/L2-20W/L2-40W

Nota: Las imágenes son solo de referencia, consulte el producto real.
Para obtener más información, escanee el código QR.

01— lista

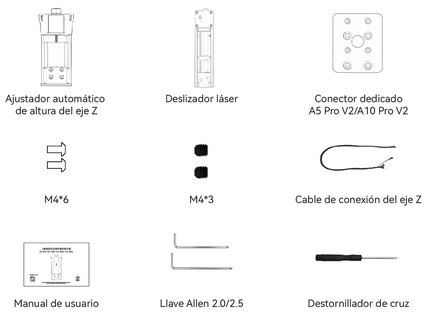

02 — Método de instalación del eje Z

A5 PRO V2/A10 PRO V2

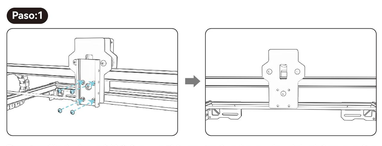

Desatornille 4 piezas M4 * 6 en sentido contrario a las agujas del reloj para quitar el control deslizante

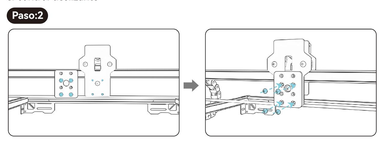

IConector dedicado nstall A5 Pro V2/A10 Pro V2

Apriete 4 piezas M4 * 6

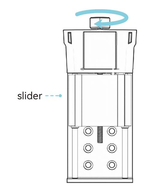

Gire en el sentido de las agujas del reloj para levantar el control deslizante hacia arriba

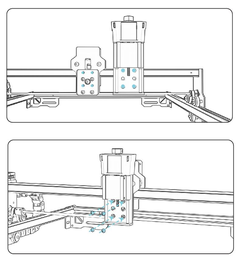

A20 PRO V2/A40 PRO V2

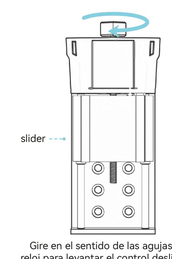

Gire en el sentido de las agujas del reloj para levantar el control deslizante hacia arriba

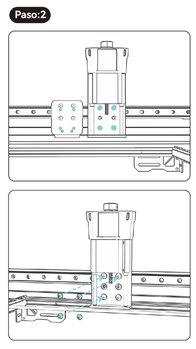

03 — Método de instalación unificado por láser

A6 Pro / A12 Pro / A24 Pro / X12 Pro / X24 Pro / E6 Pro / E18 Pro / E24 Pro / A6 Ultral / A12 Ultral / A24 Ultral / X12 Ultral / X24 Ultral
A48 PRO/A48 Ultra no es necesario reubicar los finales de carrera

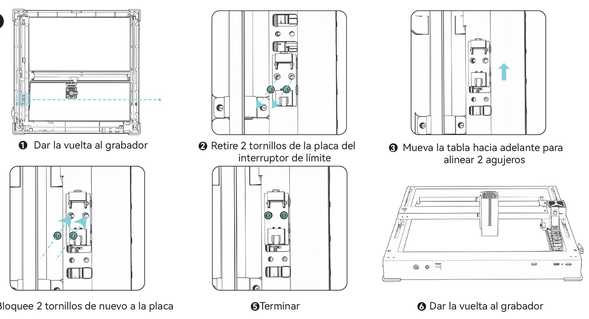

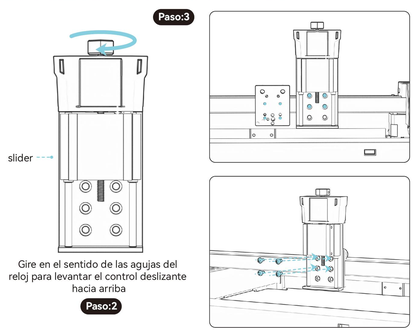

Gire en el sentido de las agujas del reloj para levantar el control deslizante hacia arriba

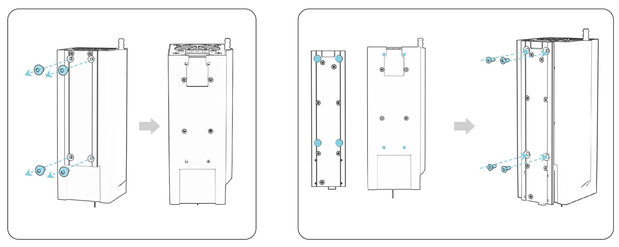

Paso:1 Retire 4 piezas M3 y el control deslizante láser

Paso:2 Instale el deslizador láser con los 4 tornillos M3 retirados del paso 1

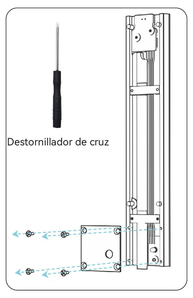

Nota: Desatornille primero la pieza de fijación con un destornillador de cruz en el kit de herramientas, luego instale el control deslizante láser en el láser A48

04 — Método de instalación del láser

A5 PRO V2/A10 PRO V2/A20 PRO V2/A40 PRO V2

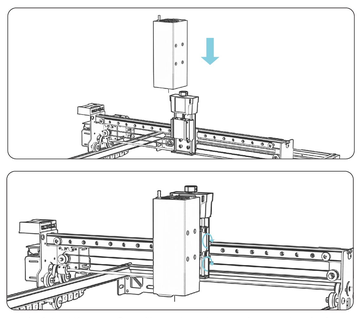

Apriete el láser con 2 tornillos moleteados que viene con la máquina

05 — Método de conexión por cable

A6 Pro / A12 Pro / A24 Pro / X12 Pro / X24 Pro / E6 Pro / E18 Pro / E24 Pro / A6 Ultral/ A12 Ultral/A24 Ultral/X12 Ultral/ X24 Ultral

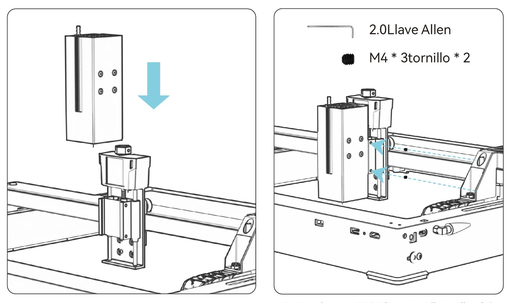

Apriete 2 piezas M4 * 3 con una llave Allen 2.0

A5 PRO V2/A10 PRO V2/A20 PRO V2/A40 PRO V2

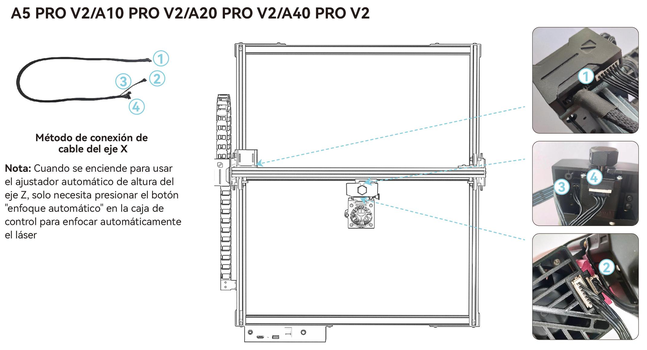

Método de conexión de cable del eje X

Nota: Cuando se enciende para usar el ajustador automático de altura del eje Z, solo necesita presionar el botón "enfoque automático" en la caja de control para enfocar automáticamente el láser

A6 Pro / A12 Pro / A24 Pro / X12 Pro / X24 Pro / E6 Pro / E18 Pro / E24 Pro / A6 Ultral / A12 Ultral / A24 Ultral / X12 Ultral / X24 Ultral

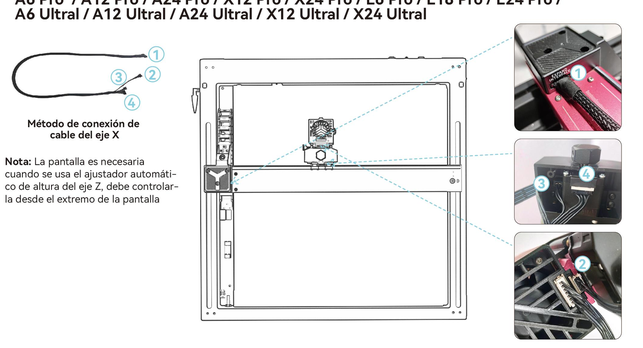

Método de conexión de cable del eje X

Nota: La pantalla es necesaria cuando se usa el ajustador automático de altura del eje Z, debe controlarla desde el extremo de la pantalla

English

Customer service:
For detailed warranty policy, please visit our official website : **www.atomstack.com**
For technical support and service, please email : **support @atomstack.com**

Manufacturer:
Shenzhen AtomStack Technologies Co.,Ltd

Address:
17th Floor, Building 3A, Phase II, Intelligent Park, No. 76, Baohe Avenue,
Baolong Street, Longgang District, Shenzhen, Guangdong, China
Zip code: 518172

Scan QR code:
QR code reader/barcode scanner or any app with a scanner

Deutsch

Kundendienst:
Detaillierte Garantiebestimmungen finden Sie auf unserer offiziellen Website : **www.atomstack.com**
Für technischen Support und Service senden Sie bitte eine E-Mail an : **support @atomstack.com**

Hersteller:
Lieferant:Shenzhen AtomStack Technologies Co.,Ltd

Adresse:
17. Etage, Gebäude 3A, Phase II, Intelligent Park, Nr. 76, Baohe Avenue,
Baolong Street, Longgang District, Shenzhen, Guangdong, China
PLZ: 518172

QR-Code scannen:
QR-Code-Leser/Barcode-Scanner oder jede App mit Scanner

Français

Service client:
Pour une politique de garantie détaillée, veuillez visiter notre site officiel : **www.atomstack.com**
Pour l'assistance technique et le service, veuillez envoyer un e-mail à : **support @atomstack.com**

Fabricant:
Shenzhen AtomStack Technologies Co., Ltd

Adresse:
17e étage, bâtiment 3A, phase II, parc intelligent, n° 76, avenue Baohe, rue Baolong,
district de Longgang, Shenzhen, Guangdong, Chine
Code postal: 518172

Scannez le code QR :
Lecteur de code QR/lecteur de codes-barres ou toute application avec un scanner

Italiano

Servizio clienti:
Per una politica di garanzia dettagliata, visitare il nostro sito Web ufficiale : **www.atomstack.com**
Per supporto tecnico e assistenza, inviare un'e-mail a: **support @atomstack.com**

Fabbricante:
Shenzhen AtomStack Technologies Co., Ltd

Indirizzo:
17° piano, edificio 3A, fase II, parco intelligente, n. 76, Baohe Avenue, Baolong Street,
distretto di Longgang, Shenzhen, Guangdong, Cina
CAP: 518172

Scansiona il codice QR:
Lettore di codici QR/scanner di codici a barre o qualsiasi app con scanner

Español

Servicio al cliente:
Para obtener información detallada sobre la política de garantía, visite nuestro sitio web oficial: **www.atomstack.com**
Para soporte técnico y servicio, envíe un correo electrónico a: **support @atomstack.com**

Fabricante:
Shenzhen AtomStack Technologies Co., Ltd

Dirección:
Piso 17, Edificio 3A, Fase II, Parque Inteligente, No. 76, Avenida Baohe, Calle Baolong,
Distrito de Longgang, Shenzhen, Guangdong, China
Código postal: 518172

Escanear código QR:
Lector de códigos QR/escáner de código de barras o cualquier aplicación con escáner