NYKO®

SUPER MINIBOSS™

Wireless Controller for SNES Classic Edition

for/pour/para/fürfer/voor/para/のため SNES CLASSIC EDITION

USER MANUAL Item# 87185

IN-HOUSE CUSTOMER SUPPORT:
Email: customersupport@nyko.com
Phone: +1-888-400-6956

Visit us online:
Visitez-nous sur Internet:
Visítanos este en línea:
Besuchen Sie uns in:
Visitatici online:
Bezoek ons online:
Visite-Nos online em:
この製品をオンラインで登録

www.nyko.com

Nyko and Super Miniboss are trademarks of Nyko Technology, Inc. SNES Classic Edition is a trademark of Nintendo.
This is a Nyko product and is not endorsed, manufactured or distributed by Nintendo.
(©2017 Nyko Technology, Inc. All Rights Reserved.

NYKO®

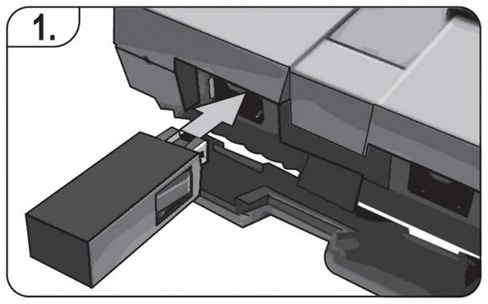

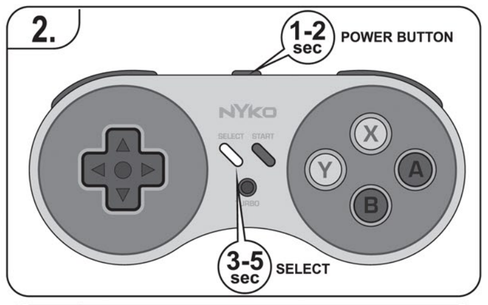

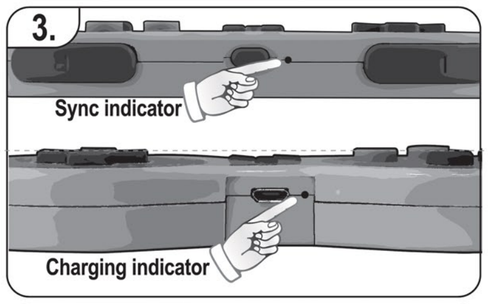

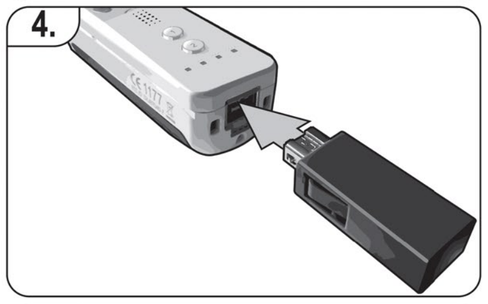

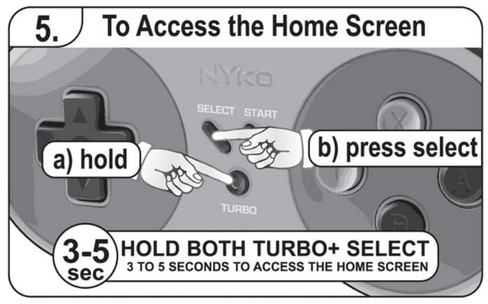

ENGLISH — 87185 SUPER MINIBOSS™

Thank you for purchasing the Nyko Super Miniboss™ for the Super Nintendo Entertainment System Classic Edition. Please read this manual to familiarize yourself with the installation and operation of this device.

What's in the Box
(1) Super Miniboss
(1) Micro-USB Charging Cable
(1) User Manual

Features:
- Convenient wireless play with a range of up to 20 feet – no cord connection to the Super Nintendo Entertainment System Classic Edition required.
- Fully compatible with all 21 games included with the SNES Classic Edition.
- Reset the console, and change games wirelessly from anywhere in the room. No need to stand up anymore!
- Classic design for nostalgic gameplay sessions.
- Programmable turbo button.
- Powered by a rechargeable lithium ion battery for up to 30 hours of playtime.
- Use up to 2 Super Miniboss™ controllers simultaneously for a fully wireless multiplayer experience.
- Compatible with Nintendo® Wii U™, Wii™ and NES™ Classic Edition Consoles
- Easily recharge your Super Miniboss with the included micro-USB cable.
- Charge while you play for extended playing sessions.

Getting Started
To familiarize yourself with the entire installation and usage process, please refer to our official YouTube channel for a demonstration video.

www.youtube.com/user/nykotechnologies

Charging Super Miniboss:
- Plug the included micro-USB cable into a powered USB port.
- Plug the micro-USB cable into the micro-USB port on Super Miniboss. we recommend about 2 hours for a full charge. LED indicator lights will blink red while charging, and turn off when finished.

Battery Charge LED Indicator:
Blinking Red LED – The battery is being charged.
Solid Red LED – Super Miniboss is finished charging

Sync LED Indicator:
Solid Red Light – The Super Miniboss Controller is linked to the receiver dongle.
Rapid Blinking Red Light – The Super Miniboss Controller and receiver dongle are in search mode and attempting to establish a link.
No Light – Unit is powered off.

Using Super Miniboss with the SNES Classic Edition:
- Attach the receiver dongle (Fig. 1) to the SNES Classic Edition as shown in Fig 1.
- Power on the SNES Classic Edition by pressing the power button on SNES Classic Edition.
- To turn on the Super Miniboss controller, press and hold the power button on the Super Miniboss for 1 second
- Hold "Select" for 3-5 seconds to sync the controller to the dongle.
- Once they are linked, the sync LED on both the receiver and dongle will glow solid red.
- You are now ready to use the Super Miniboss Controller.

Please note - After syncing the controller to the dongle once, you do not need to hold select again to sync. The controller will automatically pair from here on out..

Note: The Super Miniboss will turn off automatically in 1 minute after the SNES Classic Edition is off or when the paired receiver dongle is unplugged. The Super Miniboss will also turn off after 5 minutes of inactivity.
Note: If the Super Miniboss™ loses its link to the receiver dongle during gameplay, it will automatically re-establish the link within 1 – 2 seconds. If it does not, detach the receiver dongle and re-plug it back into the console. This problem can also mean the controller has a low battery level. Plug in the Super Miniboss™ with the charging cable and see if that fixes the issue.

Using Super Miniboss controller with the NES™ Classic Edition:
Using Super Miniboss on NES Classic Edition functions the same as when using Super Miniboss on SNES Classic Edition. Follow the above steps

Using Super Miniboss™ controller with a Nintendo® Wii U™ or Wii™:
- Power on the Wii U™ or Wii™ console.
- Attach receiver dongle (figure picture) to the Wii Remote™ as shown in (Fig. 4)
- Power on the Wii Remote™ by pressing the "A" button on the Wii Remote. The sync LED on the receiver dongle will start blinking.

Note: Please consult your Wii U or Wii manual for synching the Wii Remote with the console
- Press and hold the power button on Super Miniboss for 1 second to power it on. The LED's on the Super Miniboss will blink.
- The Super Miniboss will automatically link with the receiver dongle (figure picture) within 1 – 2 seconds. Once they are linked, the sync LED on both the Super Miniboss and receiver dongle (Figure Picture) will glow solid red.
- If the Super Miniboss controller does not automatically link with the receiver dongle, detach the receiver dongle and re-plug it back into the Wii Remote.
- You are now ready to use the Super Miniboss™ controller.

Note: Super Miniboss™ controller works best with classic games that do not require the use of additional buttons Super Miniboss™ does not have.

Consult the game manual regarding controller compatibility.

Using Super Miniboss to Access the Home Screen:
To go back to the home menu, press and hold the turbo button and press select (Fig. 5)

Programmable Turbo Button:
Turbo functionality can be set to multiple buttons at the same time. Try out different combinations and settings for different games to find the best settings for your optimum gameplay.

Turbo is available for the following buttons:
A, B, Y, X, L, R.

Turbo is not available for the following buttons:
Start, Select, D-Pad.

Enabling Turbo
- Press and hold the turbo button.
- Simultaneously hold the turbo button and press any desired button(s) once.
- Let go of the turbo button when finished

Disabling Turbo for a Specific Button
- Press and hold the turbo button, then press the turbo enabled button(s) once.

Super Miniboss™ Button Functionality on Nintendo® Wii U™ & Wii™:
D-pad – Same functionality as D-pad on Nintendo® Remote™ & Classic Controller™
Select Button – (-) Button
Start Button – (+) Button
A –A Button
B - B Button
Y – Y Button
X - X button
Turbo - Same functionality

Troubleshooting:
In case you are having difficulty establishing a link, or if the Super Miniboss™ Controller is responding erratically, try the following:
- Verify SNES Classic Edition is powered on (or if using a Wii U or Wii, verify that the Wii U or Wii console is powered on) and synced with the Wii Remote.
- Detach and re-attach the receiver dongle from the console
- Ensure the battery inside the Super Miniboss Controller is not depleted.

Care And Maintenance:
Please review the following guidelines to ensure optimal performance from Super Miniboss Controller:
- Keep Super Miniboss Controller and receiver dongle free of dust or other debris.
- Do not expose Super Miniboss Controller or receiver dongle to extreme conditions, including direct sunlight or excessive heat or humidity.
- Keep Super Miniboss Controller and receiver dongle away from liquids.
- If cleaning is necessary, use a dry cloth to clean the affected area. Never use chemicals.
- Do not modify, alter, or tamper with this device as this voids the warranty and can be dangerous - as well as damage the Super Miniboss Controller or receiver dongle.

Technical Support
We appreciate your support of Nyko products, and endeavor to guarantee your satisfaction with this purchase. If you are experiencing difficulties, please contact us:
Online: www.nyko.com
Email: customersupport@nyko.com
Phone: +1-888-400-6956

Nyko Product Limited Warranty
This Nyko product is warranted to the original purchaser for the product's normal intended use for a period of ninety (90) days from the date of purchase. If a defect covered under this warranty occurs, Nyko will replace or repair the product or its defective parts, at Nyko's option, at no charge. This warranty does not apply to defects resulting from misuse or modification of the product. The product should be returned with proof of purchase, a brief statement of the claimed defect, and the purchaser's contact information, to: Nyko Technologies, Inc., 10940 Wilshire Blvd., Suite 2100 Los Angeles, CA 90024, with freight charges prepaid. Please allow 3-4 weeks for processing..

FRANÇAIS — 87185 SUPER MINIBOSS™

Merci d'avoir acheté la Nyko Super MinibossMC pour la console Super Nintendo Entertainment System Classic Edition. Veuillez lire ce manuel pour vous familiariser avec l'installation et le fonctionnement de ce dispositif.

Contenu de la boîte:
(1) Super Miniboss
(1) Câble de recharge micro-USB
(1) Manuel de l'utilisateur

Caractéristiques:
- Permet de jouer sans fil à une portée d'au moins 20 pieds. Aucune connexion de fil à la console Super Nintendo Entertainment System (SNES) Classic Edition n'est nécessaire.
- Entièrement compatible avec les 21 jeux inclus dans la console SNES Classic Edition.
- Réinitialisez la console et changez les jeux à distance depuis n'importe quel endroit de la pièce. Plus besoin de se lever!
- Conception classique pour des sessions de jeu nostalgiques.
- Bouton turbo programmable.
- Alimenté par une pile au lithium-ion permettant au moins 30 heures de jeu.
- Utilisez jusqu'à 2 manettes Super MinibossMC pour une expérience multi-joueur entièrement sans fil.
- Compatible avec les consoles NintendoMD Wii UMC, WiiMC et NESMC Classic Edition
- Rechargez facilement votre Super Miniboss avec le câble micro-USB inclus.
- Chargez pendant que vous jouez pour des sessions de jeu prolongées.

Démarrage
Afin de bien vous familiariser avec le processus d'installation et l'utilisation de cet appareil, rendez-vous à notre chaîne YouTube pour visionner une démonstration.

www.youtube.com/user/nykotechnologies

Chargement de la Super Miniboss:
- Branchez le câble micro-USB inclus dans un port USB sous tension.
- Branchez le câble micro-USB dans le port micro-USB sur la Super Miniboss. Nous recommandons de le brancher environ 2 heures pour une charge complète. Les voyants lumineux DEL clignoteront en rouge lors du chargement et s'éteindront lorsque le chargement sera terminé.

Indicateur DEL du niveau de charge de la pile:
DEL clignotant en rouge: La pile est en charge.
DEL rouge fixe: La Super Miniboss est chargée.

Voyant DEL de synchronisation:
Voyant rouge fixe: La manette Super Miniboss est connectée au dongle récepteur.
Voyant rouge à clignotement rapide: La manette Super Miniboss et le dongle récepteur sont en mode de recherche et tentent d'établir une connexion.
Aucune lumière: L'appareil est éteint.

Utiliser la Super Miniboss avec la console SNES Classic Edition:
- Raccordez le dongle récepteur (image de la figure) à la console SNES Classic Edition, comme illustré à la figure 1.
- Allumez la console SNES Classic Edition en appuyant sur le bouton d'alimentation de la console.
- Pour allumer la manette Super Miniboss, appuyez sur le bouton d'alimentation sur la Super Miniboss et maintenez-le enfoncé pendant 1 seconde.
- Appuyez sur « Select » (Sélectionner) pendant 3 à 5 secondes pour synchroniser la manette avec le dongle.
- La Super Miniboss se connectera automatiquement au dongle récepteur en 1 ou 2 secondes. Une fois connectés, les voyants DEL de synchronisation sur le récepteur et sur le dongle seront rouge fixe.
- Vous pouvez maintenant utiliser la manette Super Miniboss.
- Pour éteindre la Super Miniboss, appuyez sur les boutons « Start » (Démarrer) et « Select » (Sélectionner) sur la manette et maintenez-les enfoncés pendant 3 à 5 secondes.

Veuillez noter: qu'après avoir synchronisé une fois la manette avec le dongle, vous n'aurez plus à appuyer sur le bouton Select (Sélectionner) pour vous reconnecter.

Remarque: Après que la console SNES Classic Edition soit éteinte ou lorsque le dongle récepteur jumelé est débranché, la Super Miniboss s'éteint automatiquement après 1 minute. La Super Miniboss s'éteint également après 5 minutes d'inactivité.
Remarque: Si la Super MinibossMC perd sa connexion au dongle récepteur pendant le jeu, la connexion sera automatiquement rétablie en 1 à 2 secondes. Si ce n'est pas le cas, débranchez le dongle récepteur et rebranchez-le dans la console. Ce problème peut également indiquer que la pile est faible. Branchez la Super MinibossMC avec le câble de chargement pour voir si le problème se règle.

Utiliser la manette Super Miniboss avec la console NESMC Classic Edition:
La manette Super Miniboss fonctionne de la même façon avec la console NES Classic Edition qu'avec la console SNES Classic Edition. Suivez les étapes ci-dessus lors de l'utilisation de

Utiliser la manette Super MinibossMC avec les consoles NintendoMD Wii UMC ou WiiMC:
- Allumez la console Wii U ou Wii.
- Reliez le dongle récepteur (image de la figure) à la Télécommande WiiMC, comme illustré à (image de la figure)
- Allumez la Télécommande WiiMC en appuyant sur le bouton « A » de la télécommande. Le voyant DEL de synchronisation sur le dongle récepteur commencera à clignoter.

Remarque: Veuillez consulter le manuel de la Wii U ou de la Wii pour synchroniser la Télécommande Wii avec la console
- Appuyez sur le bouton d'alimentation de la Super Miniboss et maintenez-le enfoncé pendant 1 seconde pour l'allumer. Les voyants DEL sur la Super Miniboss clignoteront.
- La Super Miniboss se connectera automatiquement au dongle récepteur (image de la figure) en 1 à 2 secondes. Une fois connectés, le voyant DEL de synchronisation sur la Super Miniboss et sur le dongle récepteur (Fig 5) sera rouge fixe.
- Si la Super Miniboss ne se connecte pas automatiquement au dongle récepteur, débranchez le dongle récepteur et rebranchez-le dans la Télécommande Wii.
- Vous pouvez maintenant utiliser la manette Super MinibossMC.

Remarque: La manette Super MinibossMC est compatible avec les jeux classiques qui ne nécessitent pas l'utilisation de boutons additionnels non disponibles sur la Super MinibossMC.
Pour la compatibilité de la manette, veuillez consulter le manuel du jeu.

Utiliser la Super Miniboss pour accéder à l'écran d'accueil:
Pour retourner au menu d'accueil, appuyez sur le bouton turbo et maintenez-le enfoncé, et appuyez sur Select (Sélectionner)

Bouton Turbo programmable:
Les fonctions Turbo peuvent être réglées à plusieurs boutons simultanément. Essayez diverses combinaisons et réglages pour différents jeux, afin de trouver les réglages qui vous conviennent le mieux.

Turbo est disponible pour les boutons suivants:
A, B, Y, X, L, R.

Turbo n'est pas disponible pour les boutons suivants:
Start (Démarrer), Select (Sélectionner), D-Pad (croix directionnelle).

Activation du Turbo
- Appuyez sur le bouton Turbo et maintenez-le enfoncé.
- Maintenez le bouton Turbo enfoncé et appuyez simultanément une fois sur tout bouton désiré.
- Relâchez le bouton Turbo lorsque vous avez terminé.

Désactivation de Turbo pour un bouton en particulier
- Appuyez sur le bouton turbo et maintenez-le enfoncé, puis appuyez une fois sur les boutons pour lesquels turbo est activé.

Fonctions des boutons Super Miniboss sur les consoles NintendoMD Wii UMC et WiiMC :
Croix directionnelle : Mêmes fonctions que la croix directionnelle sur la TélécommandeMC NintendoMD et sur la Manette classiqueMC
Bouton Select (Sélectionner) – Bouton (–)
Bouton Start (Démarrer) – Bouton (+)
A – Bouton A
B – Bouton B
Y – Bouton Y
X – Bouton X
Turbo - Même fonctionnalité

Dépannage:
Si vous avez de la difficulté à établir une connexion ou si la manette Super MinibossMC fonctionne de façon irrégulière, essayez ce qui suit :
- Assurez-vous que la console SNES Classic Edition est allumée (ou, si vous utilisez la Wii U ou la Wii, vérifiez que la console Wii U ou Wii est allumée) et synchronisée avec la Télécommande Wii.
- Débranchez le dongle récepteur de la console et rebranchez-le ensuite.
- Assurez-vous que la pile dans la manette Super Miniboss n'est pas épuisée.

Soins Et Entretien:
Veuillez lire les lignes directrices suivantes afin de garantir le rendement optimal de la manette Super Miniboss :
- Gardez la manette Super Miniboss et le dongle récepteur exempt de poussière ou d'autres débris.
- N'exposez pas la manette Super Miniboss ou le dongle récepteur à des conditions environnementales extrêmes, y compris la lumière directe du soleil, ou une chaleur ou une humidité excessive.
- Gardez la manette Super Miniboss et le dongle récepteur à l'écart des liquides.
- Si vous devez le nettoyer, nettoyez l'endroit touché avec un chiffon sec. N'employez jamais de produit chimique.
- Ne pas modifier ou trafiquer l'appareil car cela pourrait s'avérer dangereux, annuler la garantie ainsi qu'endommager la manette Super Miniboss ou le dongle récepteur.

Support Technique
Nous vous remercions de votre confiance, et nous tenons a vous garantir satisfaction avec votre achat. Si vous avez des problèmes difficile à resoudre, veuillez nous contacter:
Internet: www.nyko.com
Email: customersupport@nyko.com
Tel: +1-888-400-6956

Garantie Limitée des Produits Nyko
NYKO garantit ce produit à l'acheteur d'origine pendant une période de quatre-vingt dix jours (90) à compter de la date d'achat, pourvu qu'il soit utilisé selon l'emploi prévu dans des conditions d'utilisation normales. Si un défaut non couvert au titre de la garantie survient, Nyko se réserve le droit de remplacer ou réparer le produit ou les pièces défectueuses à ses frais. Cette garantie ne couvre pas les défauts découlant d'un emploi inadéquat ou de modifications de ce produit. Le produit devra être retourné accompagné du reçu daté d'achat, d'une brève déclaration du défaut et des coordonnées de l'acheteur pour le renvoi à: Nyko Technologies, Inc, 10940 Wilshire Blvd., Suite 2100 Los Angeles, CA 90024, port préaffranchi. Les demandes seront traitées en 3 à 4 semaines.

ESPAÑOL — 87185 SUPER MINIBOSS™

Gracias por comprar el producto Nyko Super Miniboss™ para Super Nintendo Entertainment System Classic Edition. Lea este manual para familiarizarse con la instalación y el funcionamiento de este dispositivo.

Contenido de la caja
(1) Super Miniboss
(1) Cable de carga Micro-USB
(1) Manual del usuario

Características:
- Juego inalámbrico fácil de llevar con un rango de hasta 20 pies, no se requiere conexión por cable a Super Nintendo Entertainment System Classic Edition.
- Totalmente compatible con los 21 juegos incluidos con SNES Classic Edition.
- Reinicie la consola y cambie los juegos de forma inalámbrica desde cualquier lugar de la habitación. ¡Ya no necesita pararse!
- Diseño clásico para sesiones de juego nostálgicas.
- Botón turbo programable.
- Alimentado por una batería recargable de ion de litio para un máximo de 30 horas de juego.
- Use hasta 2 controladores Super Miniboss™ simultáneamente para una experiencia multijugador completamente inalámbrica.
- Compatible con Nintendo® Wii U™, Wii™ y consolas NES™ Classic Edition
- Cargue fácilmente su Super Miniboss con el cable micro-USB incluido.
- Cargue el dispositivo mientras juega en caso de sesiones de juego prolongadas.

Cómo empezar
Para familiarizarse con todo el proceso de instalación y uso, consulte nuestro canal oficial en YouTube para ver un vídeo demostrativo.

www.youtube.com/user/nykotechnologies

Cómo cargar el dispositivo Super Miniboss:
- Conecte el cable micro-USB que viene incluido en un puerto USB activo.
- Conecte el cable micro-USB en el puerto micro-USB del dispositivo Super Miniboss. Recomendamos aproximadamente 2 horas para la carga completa. Las luces LED indicadoras parpadearán en color rojo mientras se carga, y se apagarán cuando finalice.

Indicador LED de carga de la batería:
LED de color rojo que parpadea: la batería se está cargando.
LED de color rojo fija: el dispositivo Super Miniboss finalizó la carga.

Indicador LED de sincronización:
Luz de color rojo fija: el controlador Super Miniboss está vinculado al dongle receptor.
Luz de color rojo que parpadea rápidamente: el controlador Super Miniboss y el dongle receptor están en modo de búsqueda e intentan establecer una conexión.
Sin luz: la unidad está apagada.

Cómo usar el Super Miniboss con SNES Classic Edition:
- Conecte el dongle receptor (fotografía de la figura) a SNES Classic Edition como se muestra en la Fig. 1.
- Encienda el dispositivo SNES Classic Edition presionando el botón de encendido en SNES Classic Edition.
- Para encender el controlador Super Miniboss, mantenga presionado el botón de encendido en el dispositivo Super Miniboss durante 1 segundo.
- El dispositivo Super Miniboss se conectará automáticamente con el dongle receptor en 1 a 2 segundos. Una vez que estén vinculados, la LED de sincronización en el receptor y el dongle brillarán en color rojo.
- Ahora está listo para usar el controlador Super Miniboss.
- Para apagar el dispositivo Super Miniboss, mantenga presionados los botones "Iniciar" y "Seleccionar" durante 3 a 5 segundos en el controlador Super Miniboss.

Tenga en cuenta lo siguiente: después de sincronizar el controlador con el dongle una vez, no es necesario volver a mantener presionado seleccionar para conectarse de nuevo.
Nota: El dispositivo Super Miniboss se apagará automáticamente en 1 minuto después de que SNES Classic Edition se apague o cuando el dongle receptor vinculado se desconecte. El dispositivo Super Miniboss también se apagará después de 5 minutos de inactividad.
Nota: Si el dispositivo Super Miniboss™ pierde su vinculación con el dongle receptor durante el juego, la vinculación se restablecerá automáticamente en 1 a 2 segundos. Si no lo hace, desconecte el dongle receptor y vuelva a conectarlo en la consola. Este problema también puede significar que el controlador tiene un nivel bajo de batería. Conecte el dispositivo Super Miniboss™ con el cable de carga y observe si se soluciona el problema.

Cómo usar el controlador Super Miniboss con NES™ Classic Edition:
El uso de Super Miniboss en NES Classic Edition funciona de la misma forma que cuando usa el dispositivo Super Miniboss con SNES Classic Edition. Siga los pasos anteriores cuando usa el

Cómo usar el controlador Super Miniboss™ con una Nintendo® Wii U™ o Wii™:
- Encienda la consola Wii U™ o Wii™.
- Conecte el dongle receptor (fotografía de la figura) al dispositivo Wii Remote™ como se muestra en (fotografía de la figura)
- Encienda el dispositivo Wii Remote™ presionando el botón "A" en el dispositivo Wii Remote. La LED de sincronización en el dongle receptor comenzará a parpadear.

Nota: Consulte el manual de su dispositivo Wii U o Wii para conocer cómo sincronizar el dispositivo Wii Remote con la consola
- Mantenga presionado el botón de encendido en el dispositivo Super Miniboss durante 1 segundo para encenderlo. Las LED en el dispositivo Super Miniboss parpadearán.
- El dispositivo Super Miniboss se conectará automáticamente con el dongle receptor (fotografía de la figura) en 1 a 2 segundos. Una vez que estén vinculados, la LED de sincronización en el dispositivo Super Miniboss y el dongle receptor (Fotografía de la figura) brillarán en color rojo.
- Si el controlador Super Miniboss no se vincula automáticamente con el dongle receptor, desconecte el dongle receptor y vuelva a conectarlo en el dispositivo Wii Remote.
- Ahora está listo para usar el controlador Super Miniboss™.

Nota: El controlador Super Miniboss™ funciona mejor con juegos clásicos que no requieren el uso de botones adicionales que el dispositivo Super Miniboss™ no posee.
Consulte el manual del juego para conocer la compatibilidad del controlador.

Cómo usar el dispositivo Super Miniboss para acceder a la pantalla de inicio:
Para regresar al menú de inicio, mantenga presionado el botón turbo y presione seleccionar

Botón turbo programable:
La funcionalidad turbo se puede configurar para varios botones al mismo tiempo. Intente distintas combinaciones y configuraciones para los distintos juegos a fin de encontrar la mejor configuración para su juego óptimo.

Turbo está disponible para los siguientes botones:
A, B, Y, X, L, R.

Turbo no está disponible para los siguientes botones:
Iniciar, Seleccionar, D-Pad.

Cómo activar Turbo
- Mantenga presionado el botón turbo.
- Presione simultáneamente el botón turbo y cualquier botón deseado una vez.
- Libere el botón turbo cuando finalice.

Cómo desactivar el turbo en un botón específico
- Mantenga presionado el botón turbo, después, presione una vez los botones con capacidad turbo.

Funcionalidad del botón Super Miniboss™ en Nintendo® Wii U™ y Wii™:
D-pad: misma funcionalidad que el D-pad en Nintendo® Remote ™ y Classic Controller™
Botón seleccionar: botón (-)
Botón iniciar: botón (+)
A: botón A
B: botón B
Y: botón Y
X: botón X
Turbo: misma funcionalidad

Resolución de problemas:
En el caso de que tenga dificultad para establecer un vínculo, o si el controlador Super Miniboss™ responde de forma errática, intente lo siguiente:
- Verifique si SNES Classic Edition está encendido (o si usa Wii U o Wii, verifique que la consola Wii U o Wii esté encendida) y sincronizada con la Wii Remote.
- Desconecte y vuelva a conectar el dongle receptor en la consola.
- Asegúrese de que la batería dentro del controlador Super Miniboss no esté agotada.

Cuidado y mantenimiento:
Revise las siguientes pautas para garantizar el desempeño óptimo del controlador Super Miniboss:
- Mantenga el controlador Super Miniboss y el dongle receptor sin polvo u otros residuos.
- No exponga el controlador Super Miniboss o el dongle receptor a condiciones extremas, como luz solar directa ni calor o humedad excesivos.
- Mantenga el controlador Super Miniboss y el dongle receptor alejados de líquidos.
- Si es necesario limpiarlo, use un paño seco para limpiar el área afectada. Nunca utilice productos químicos.
- No modifique, altere o manipule este dispositivo ya que anulará la garantía y puede ser peligroso, además de dañar el controlador Super Miniboss o el dongle receptor.

Asistencia Técnica
Agradecemos su compra de productos Nyko. Nos esforzamos para garantizar su satisfacción con dicha compra. Si experimenta dificultades no dude en comunicarse con nosotros.
Web: www.nyko.com
Correo electrónico: customersupport@nyko.com
Teléfono: +1-888-400-6956

Garantía Limitada de Nyko
La garantía de este producto de Nyko se extiende al comprador original, por el uso normal para el cual fue creado, por un periodo de noventa (90) días a partir de la fecha de compra. Si se produjera un defecto cubierto por la presente garantía, Nyko, a su entera discreción, reemplazará o reparará el producto o sus piezas defectuosas, sin cargo alguno para dicho comprador. La presente garantía no cubre defectos que surjan del uso indebido o de la modificación de este producto. El producto deberá ser devuelto junto con el recibo de compra, una breve descripción escrita del defecto reclamado y la información de contacto del comprador a: Nyko Technologies, Inc., 10940 Wilshire Blvd., Suite 2100 Los Angeles, CA 90024, con cargos de envío prepagados. Favor de aguardar entre 3 y 4 semanas para el procesamiento de dicha devolución.

DEUTSCH — 87185 SUPER MINIBOSS™

Vielen Dank für den Erwerb des Nyko Super Miniboss™ für die Super Nintendo Entertainment System Classic Edition. Bitte lesen Sie dieses Handbuch, um sich mit der Installation und der Funktion dieses Geräites vertraut zu machen.

Lieferumfang
(1) Super Miniboss
(1) Micro-USB-Ladekabel
(1) Bedienungsanleitung

Merkmale:
- Praktisches drahtloses Spielen mit bis zu 6 Meter Reichweite – keine Kabelverbindung zum Super Nintendo Entertainment System Classic Edition notwendig.
- Vollständig kompatibel mit allen 21 in der SNES Classic Edition enthaltenen Spielen.
- Drahtloses Neustarten der Konsole und Spielwechsel von überall im Raum aus. Kein Grund mehr, aufzustehen!
- Klassisches Design für nostalgische Spielsitzungen.
- Programmierbare Turbo-Taste.
- Angetrieben von einer wiederaufladbaren Lithium-Ionen-Batterie für bis zu 30 Stunden Spielzeit.
- Verwenden Sie bis zu 2 Super Miniboss™-Controller gleichzeitig, um drahtlos miteinander zu spielen.
- Kompatibel mit den Konsolen Nintendo® Wii U™, Wii™ und NES™ Classic Edition
- Einfaches Wiederaufladen des Super Miniboss mit dem beigefügten Micro-USB-Kabel.
- Aufladen während des Spielens für lange Spielsitzungen.

Erste Schritte
Damit Sie sich mit dem gesamten Installationsvorgang und der Verwendung vertraut machen können, möchten wir auf unseren offiziellen YouTube-Kanal für ein Demonstrationsvideo verweisen.

www.youtube.com/user/nykotechnologies

Aufladen des Super Miniboss:
- Stecken Sie das enthaltene Micro-USB-Kabel in einen stromführenden USB-Port ein.
- Stecken Sie das Micro-USB-Kabel in den Micro-USB-Port am Super Miniboss. Wir empfehlen etwa 2 Stunden Ladedauer für ein vollständiges Aufladen. Die LED-Anzeigelichter blinken während des Aufladens rot und halten inne, wenn der Ladevorgang beendet ist.

Batteriestands-LED-Anzeige:
Blinkende rote LED – Die Batterie wird aufgeladen.
Dauerhaft rote LED – Der Super Miniboss ist vollständig aufgeladen.

Sync-LED-Anzeige:
Dauerhaftes rotes Leuchten – Der Super Miniboss-Controller ist mit dem Empfänger verbunden.
Schnelles rotes Blinken – Der Super Miniboss-Controller und der Empfänger befinden sich im Suchmodus und versuchen sich zu verbinden.
Kein Licht – Die Einheit ist ausgeschaltet.

Verwendung des Super Miniboss mit der SNES Classic Edition:
- Schließen Sie den Empfänger (figure picture) an die SNES Classic Edition an, wie in Abb. 1 gezeigt.
- Schalten Sie die SNES Classic Edition ein, indem Sie den Starktnopf an der SNES Classic Edition drücken.
- Um den Super Miniboss-Controller einzuschalten, drücken und halten Sie den Starktnopf am Super Miniboss für 1 Sekunde.
- Der Super Miniboss verbindet sich automatisch innerhalb von 1–2 Sekunden mit dem Empfänger. Wenn sie miteinander verbunden sind, leuchten die Sync-LEDs an Empfänger und Dongle dauerhaft rot.
- Sie können den Super Miniboss-Controller jetzt verwenden.
- Um den Super Miniboss auszuschalten, drücken und halten Sie die Tasten „Start" und „Select" auf dem Super Miniboss-Controller für 3–5 Sekunden.

Bitte beachten: Nachdem Sie den Controller einmal mit dem Empfänger-Dongle synchronisiert haben, müssen Sie „Select" nicht erneut gedrückt halten, um ihn erneut zu verbinden.
Hinweis: Der Super Miniboss schaltet sich automatisch nach einer Minute aus, wenn die SNES Classic Edition ausgeschaltet ist oder wenn der Empfänger ausgesteckt wird. Der Super Miniboss schaltet sich ebenfalls nach 5 Minuten Inaktivität aus.
Hinweis: Falls der Super Miniboss™ während des Spiels seine Verbindung zum Empfänger verliert, wird diese automatisch innerhalb von 1–2 Sekunden wiederhergestellt. Falls dies nicht geschieht, stecken Sie den Empfänger aus und wieder in die Konsole ein. Dieses Problem kann auch bedeuten, dass der Batteriestand des Controllers niedrig ist. Schließen Sie den Super Miniboss™ am Ladekabel an und überprüfen Sie, ob dies das Problem löst.

Verwendung des Super Miniboss mit der NES™ Classic Edition:
Die Verwendung des Super Miniboss mit der NES Classic Edition funktioniert auf dieselbe Weise wie mit der SNES Classic Edition. Folgen Sie den oben beschriebenen Schritten, wenn Sie den benutzen

Verwendung des Super Miniboss™-Controllers mit einer Nintendo® Wii U™ oder Wii™:
- Schalten Sie die Wii U™- oder Wii™-Konsole ein.
- Schließen Sie den Empfänger (figure picture) an die Wii Remote™ an, wie dargestellt in (figure picture)
- Schalten Sie die Wii Remote™ ein, indem Sie die Taste „A" auf der Wii Remote drücken. Die Sync-LED am Empfänger wird anfangen zu blinken.

Hinweis: Bitte konsultieren Sie Ihr Wii U- oder Wii-Handbuch zur Synchronisation der Wii Remote mit der Konsole
- "Drücken/ urlöt halten Sie den Starktnopf auf Super Miniboss für 1 Sekunde, um ihn zu einschalten. Die LEDs auf Super Miniboss blinken".
- Der Super Miniboss verbindet sich automatisch innerhalb von 1–2 Sekunden mit dem Empfänger (figure picture). Wenn sie miteinander verbunden sind, leuchten die Sync-LEDs an Super Miniboss und Empfänger (Figure Picture) dauerhaft rot.
- Falls sich der Super Miniboss-Controller nicht automatisch mit dem Empfänger verbindet, stecken Sie den Empfänger aus und erneut in die Wii Remote ein.
- Sie können den Super Miniboss™-Controller jetzt verwenden.

Hinweis: Der Super Miniboss™-Controller funktioniert am besten mit klassischen Spielen, die keine zusätzlichen Tasten voraussetzen, über die der Super Miniboss™ nicht verfügt.
Konsultieren Sie das Spielehandbuch in Bezug auf Controller-Kompatibilität.

Zugriff auf den Startbildschirm mithilfe des Super Miniboss:
Um zum Startbildschirm zurückzukehren, drücken und halten Sie die Turbo-Taste und drücken Sie „Select"

Programmierbare Turbo-Taste:
Die Turbo-Funktion kann auf mehrere Tasten gleichzeitig gelegt werden. Probieren Sie unterschiedliche Kombinationen und Einstellungen bei verschiedenen Spielen aus, um die besten Einstellungen für ein optimales Spielerlebnis zu finden.

Die Turbo-Funktion ist für die folgenden Tasten verfügbar:
A, B, Y, X, L, R.

Die Turbo-Funktion ist für die folgenden Tasten nicht verfügbar:
Start, Select, D-Pad.

Aktivieren der Turbo-Funktion
- Drücken Sie die Turbo-Taste und halten Sie diese gedrückt.
- Halten Sie die Turbo-Taste gedrückt und drücken Sie gleichzeitig einmal auf die gewünschte(n) Taste(n).
- Lassen Sie die Turbo-Taste los, wenn Sie fertig sind.

Deaktivieren der Turbo-Funktion bei einer bestimmten Taste
- Halten Sie die Turbo-Taste gedrückt und drücken Sie gleichzeitig einmal auf die turboaktivierte(n) Taste(n).

Super Miniboss™-Tastenfunktionalität auf der Nintendo® Wii U™ und Wii™:
D-pad – Selbe Funktionalität wie D-pad auf Nintendo® Remote™ und Classic-Controller™
Select-Taste – (-) Taste
Start-Taste – (+) Taste
A – A-Taste
B – B-Taste
Y – Y-Taste
X – X-Taste
Turbo – Selbe Funktionalität

Fehlerbehebung:
Falls Sie Probleme beim Herstellen einer Verbindung haben oder falls der Super Miniboss™-Controller nur sporadisch funktioniert, versuchen Sie Folgendes:
- Überprüfen Sie, ob die SNES Classic Edition eingeschaltet (oder falls Sie eine Wii U oder Wii benutzen, überprüfen Sie, ob die Wii U oder Wii-Konsole eingeschaltet) und mit der Wii Remote verbunden ist.
- Stecken Sie den Empfänger aus der Konsole aus und wieder ein.
- Stellen Sie sicher, dass die Batterie im Super Miniboss-Controller nicht leer ist.

Pflege und Wartung:
Bitte lesen Sie die folgenden Anweisungen durch, um eine optimale Leistung des Super Miniboss-Controllers zu gewährleisten:
- Halten Sie den Super Miniboss-Controller und den Empfänger frei von Staub und anderen Fremdkörpern.
- Setzen Sie den Super Miniboss-Controller oder den Empfänger keinen Extrembedingungen aus, wie direkter Sonneneinstrahlung, großer Hitze oder Feuchtigkeit.
- Halten Sie den Super Miniboss-Controller und den Empfänger von Flüssigkeiten fern.
- Falls eine Reinigung notwendig ist, verwenden Sie einen trockenen Lappen, um die betroffene Stelle zu reinigen. Verwenden Sie niemals Chemikalien.
- Modifizieren, verändern oder manipulieren Sie dieses Gerät n