Pressure switches
Pressostats
Druckwaechter
Presostatos
Pressostati
Pressostatos

XMX

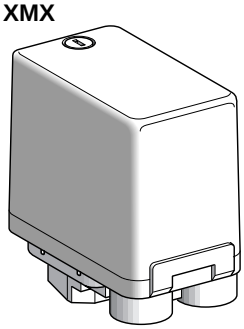

XMA

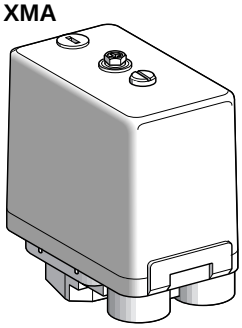

XMP

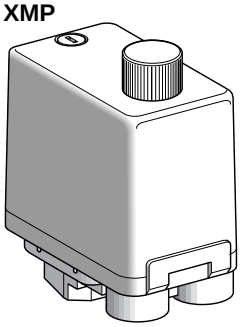

Dimensions - Encombrements - Abmessungen - Dimensiones - Dimensioni - Atravancamentos

XMX/XMP-A06●21●●/A12●21●●

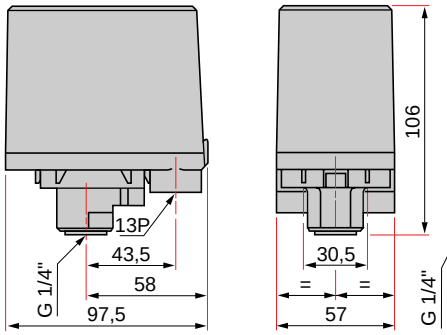

XMX/XMP-A06●24●●/A12●24●●

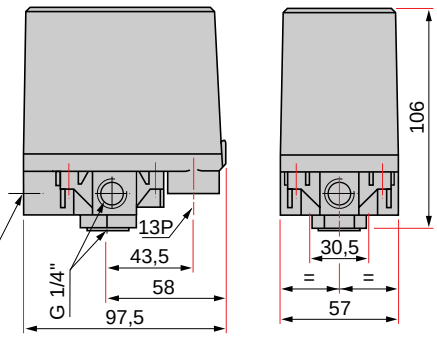

XMX/XMP-A25●21●●

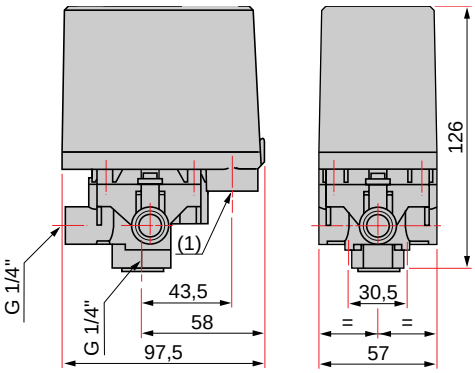

XMA-●06●21●●/XMA-●12●21●●

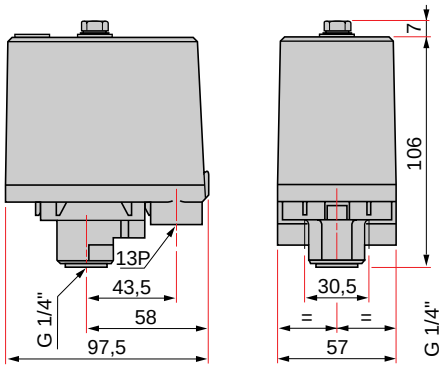

XMA-●06●24●●/XMA-●12●24●●

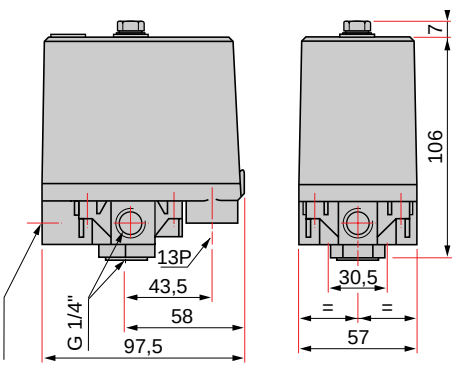

XMA-●25●21●●

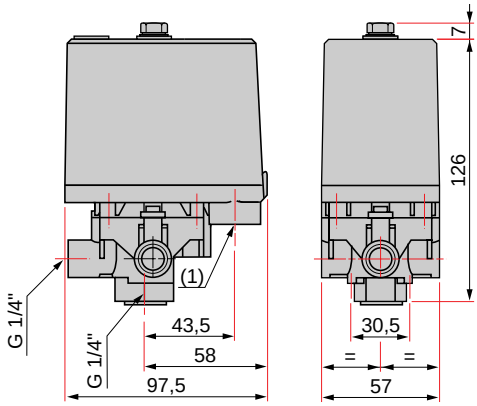

XMP-B/C●●●●●●●

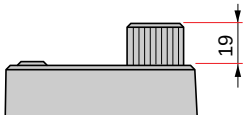

XMX/XMAXMP

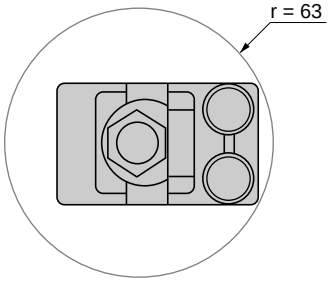

XMP-D/E06/12●●●●●

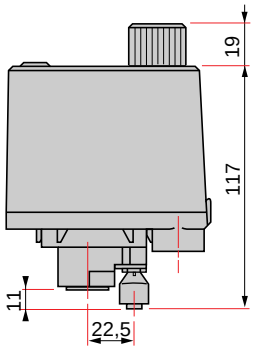

XMP-R06/12●●●●●

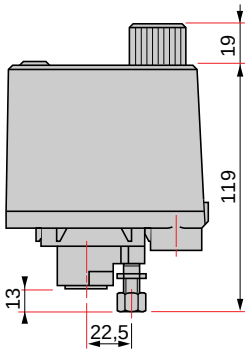

XMP-R25●●●●●

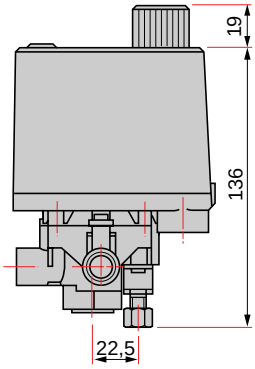

W91560498011 1 A01 1/2

XM●-●06

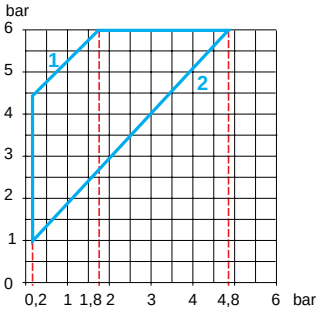

XM●-●12

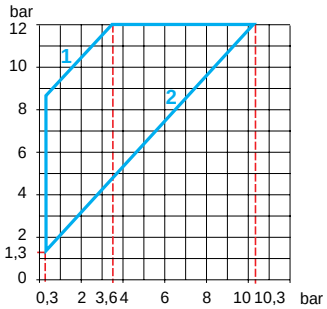

XM●-●25

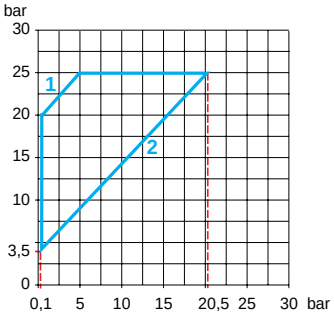

1 : Maximum differential - Ecarts maximaux - Maximale hysteresen - Intervalos máximos - Differenziali max - intervalos maximos
2 : Minimum differential - Ecarts minimaux - Minimale hysteresen - Intervalos mínimos - Differenziali min - intervalos minimos

XMX/XMA

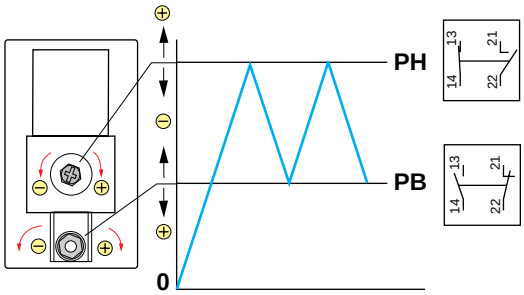

XMP

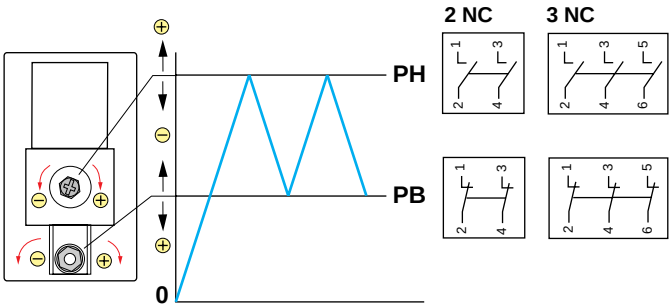

PH : High setting point - Point haut - Oberer Schaltpunkt - Punto de disparo superior - Punto di scatto superiore - Ponto alto
PB : Low setting point - Point bas - Unterer Schaltpunkt - Punto de disparo inferior - Punto di scatto inferiore - Ponto baixo

Setting
Réglage
Einsellungen
Adjustes
Regolaziono
Reglagem

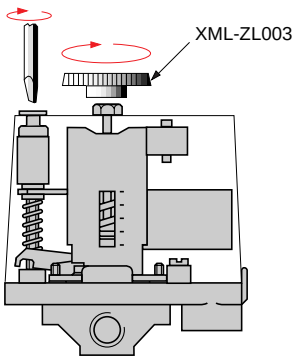

Fixing bracket
Equerre de fixation
Befestigungswinkel
Escuadra de fijación
Squadra de fissaggio
Esquadro de fixação

XMA-ZL001

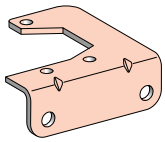

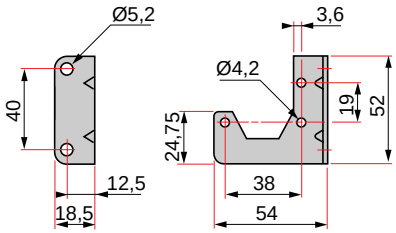

DANGER / PELIGRO / DANGER

HAZARDOUS VOLTAGE	TENSION PELIGROSA	TENSION DANGEREUSE
Disconnect all power before servicing equipment.	Desenergice el equipo antes de realizarle servico.	Couper l'alimentation avant de travailler sur cet appareil.
Electric shock will result in death or serious injury.	**Una descarga eléctrica podrá causar la muerte o lesiones serias.**	**Une électrocution entrainera la mort ou des blessures graves.**

W915604980111 A01 2/2