K40气压零点定位器

K40 Pneumatic Zero Locator

内置安装型零点定位器(气压) Installed Zero Locator (Air Pressure)	
产品型号 Product model	K40
规格尺寸 Size and size	138mm*138mm*49mm
主体材质 Main material material	不锈钢制造硬化处理 Hardening treatment of stainless steel
重复定位精度 positioning accuracy	0.005mm 0.005mm
气压标准 Pressure standard	0.55-0.85MPA 0.55-0.85MPA
拉紧力 Pulling force	55KN
夹紧力 Clamping force	22KN
夹紧力产生 Clamping force generation	12mm弹簧24PCS+气压增压 12mm spring 24PCS + pneumatic boosting
重量 weight	2.7KG
应用 application	用于、夹具、零件、设备、的高精度换装 High Precision Replacement for Fixtures, Parts, Equipment, etc.

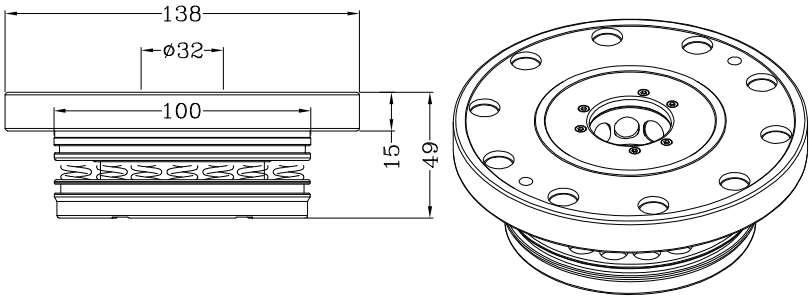

XIN DIAN XIN DIAN XIN DIAN XIN DIAN XIN DIAN XIN DIAN XIN DIAN XIN DIAN XIN DIAN XIN DIAN

XIN DIAN 东莞市鑫点精密科技有限公司