KOTAN ラウンドテーブル / ラウンドローテーブル ベースプレートの交換方法

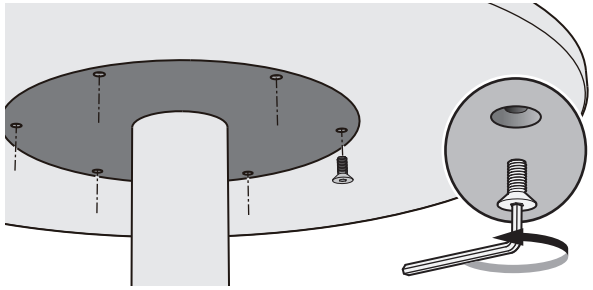

① 天板をはずします。
［六角レンチ 4mm］

② 天板取付プレートをはずします。
［レンチ 17mm］

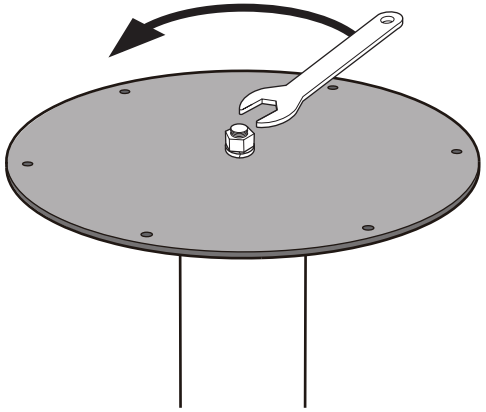

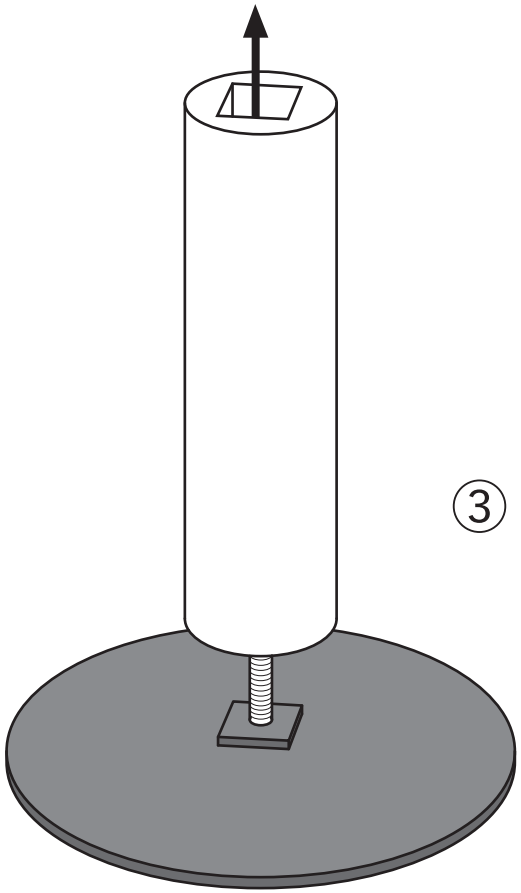

③ 柱を抜きます。

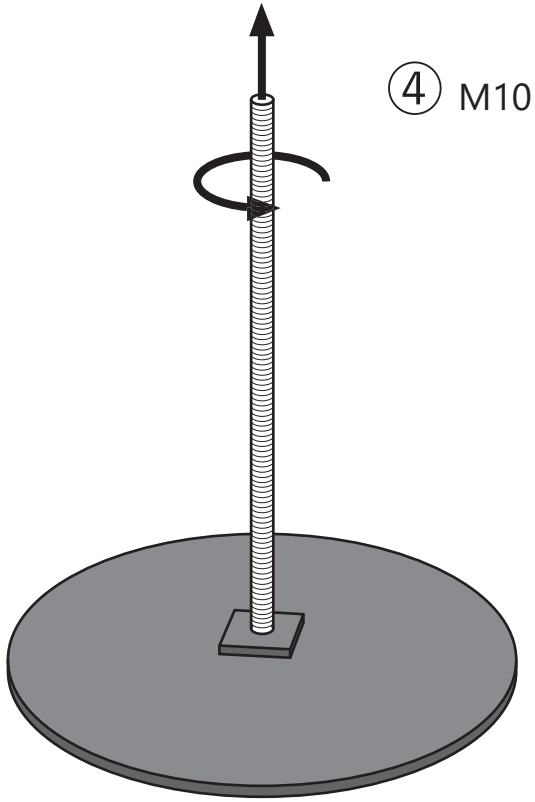

④ M10 寸切りボルトをはずします。

⑤ 新しいベースプレートに④ではずしたボルトを立てます。 このときコマから出すボル長は以下にしてください。

ラウンドテーブル (H710)：675

ラウンドローテーブルΦ90(H380)：345

ラウンドローテーブルΦ60(H540)：505

ラウンドローテーブルΦ50(H480)：445
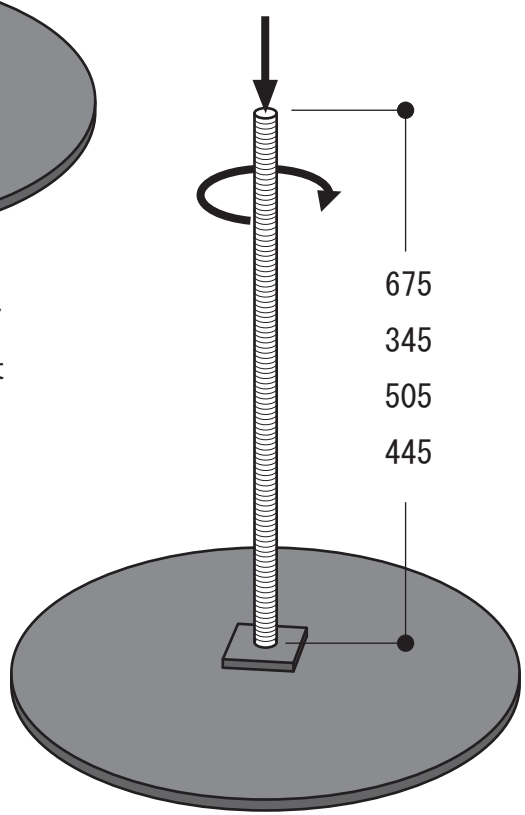
あとは③→②→①の順で組み立てて完成です。