00.0PE010.90

HÜPPE Pro Edition RL 4E

▶ 000
▶ 05/12
▶ STS

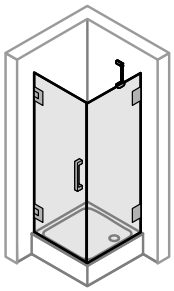

PE4
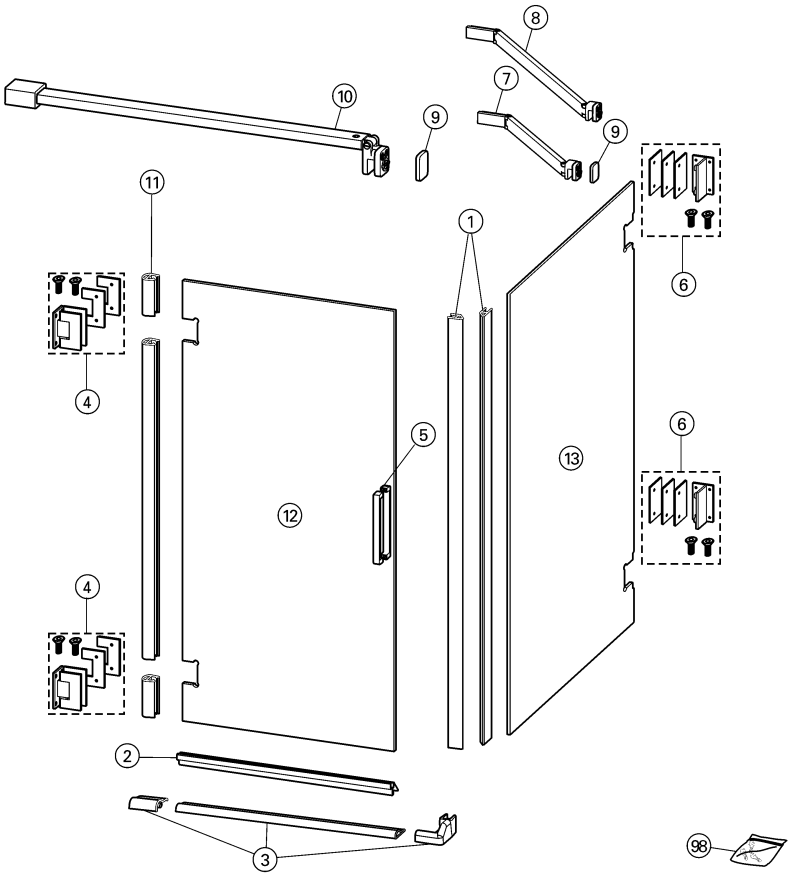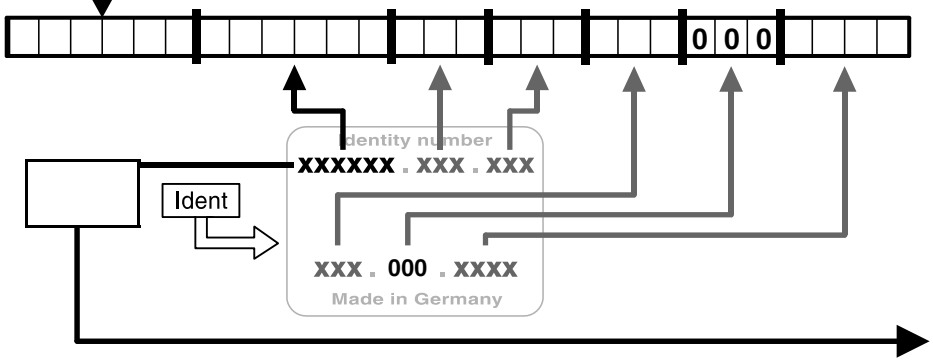
?	
1	033726
2	033754
3	068641
4	068640
5	066038
6	068639
7	026538
8	026539
9	026541
10	033730
11	033725
12	068644
13	068642
98	033756