00.0PE002.90

HÜPPE Pro Edition RL 4E

▶ **000**
▶ **05/12**
▶ **STN FS**

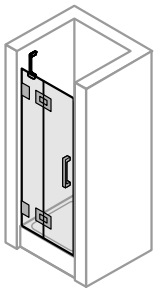

PE2

?	
1	033725
2	033754
3	068641
4	033721
5	066038
6	026538
7	026539
8	026541
9	068630
10	033724
11	068645
12	068644
98	033756

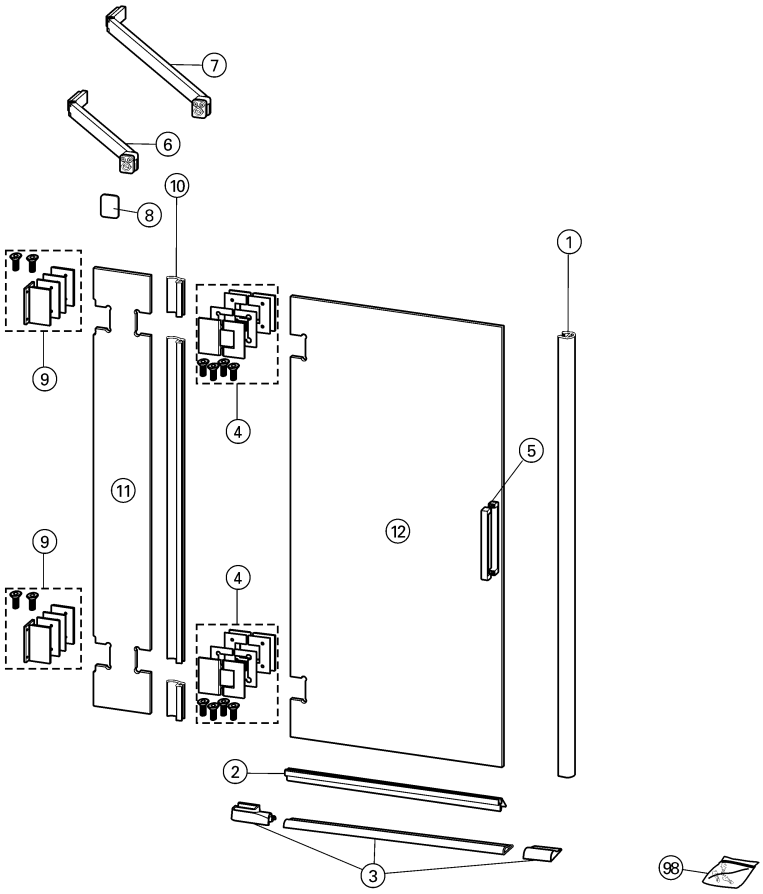

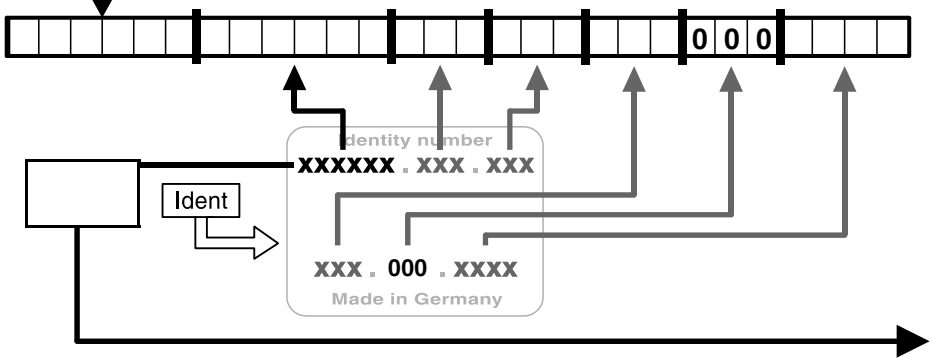

HÜPPE
SHOWER AND SOUL