00.0A2330.20

?	
1	059600
2	059603
3	059629
4	059632
5	059602
6	027196
7	027197
8	059606
9	027160
10	059630
11	068446
12	059634
13	060550
14	027191
15	027192
98	059639

▶ **000**
▶ **03/15**
▶ **STE**

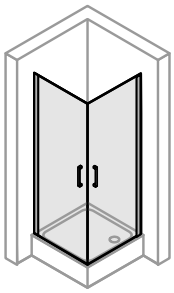
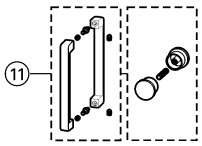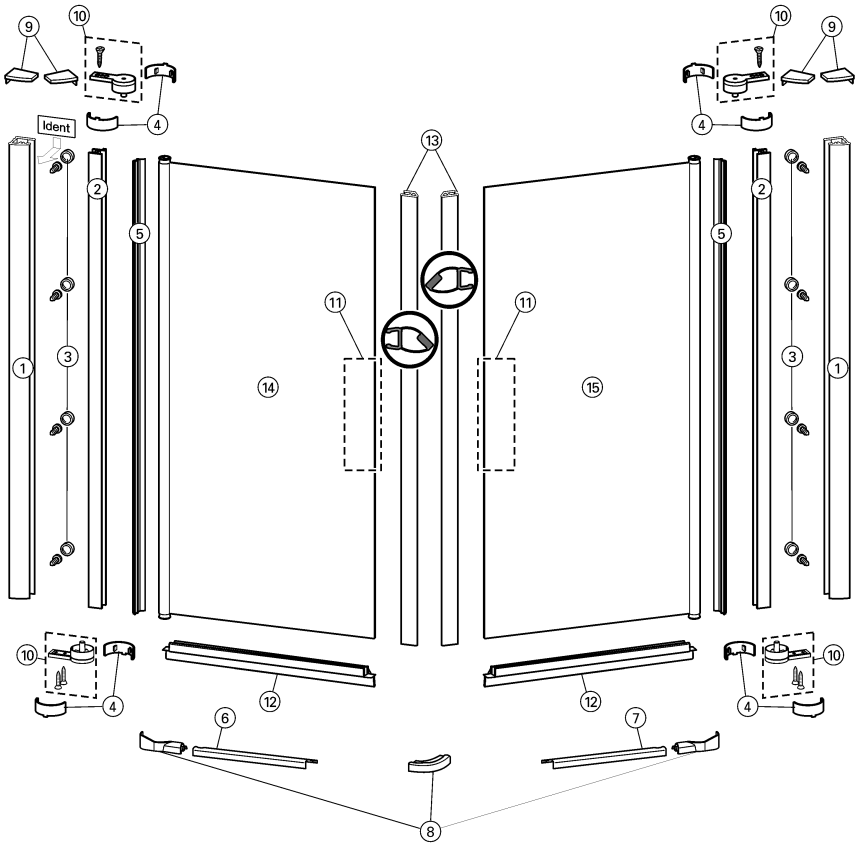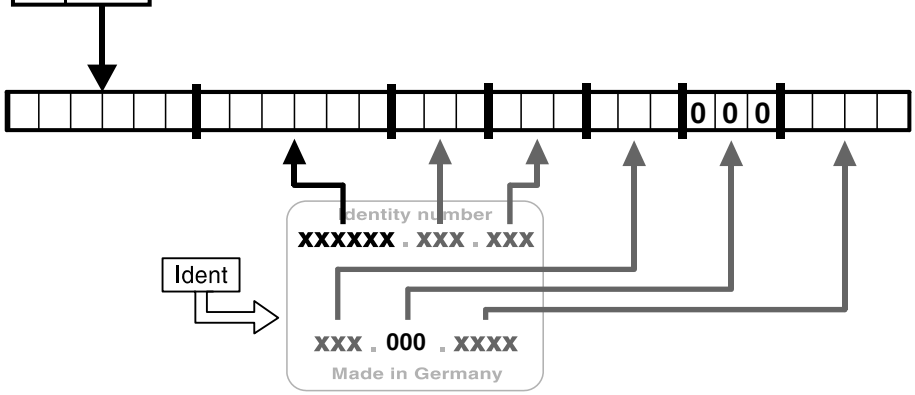
FWA
NWA
PWA