00.0A2300.20

| ? | |
|---|---|
| 1 | 027198 |
| 2 | 059619 |
| 3 | 059632 |
| 4 | 027161 |
| 5 | 027199 |
| 6 | 059330 |
| 7 | 059602 |
| 8 | 060550 |
| 9 | 059634 |
| 10 | 059607 |
| 11 | 025164 |
| 12 | 059631 |
| 13 | 068446 |
| 14 | 025165 |
| 15 | 027196 |
| 16 | 027197 |
| 17 | 027190 |
| 18 | 027191 |
| 19 | 027192 |
| 20 | 027193 |
| 98 | 059646 |

▶ 000
▶ 03/15
▶ STE FS

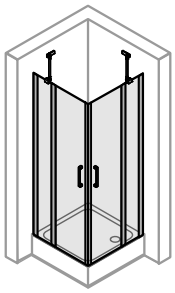
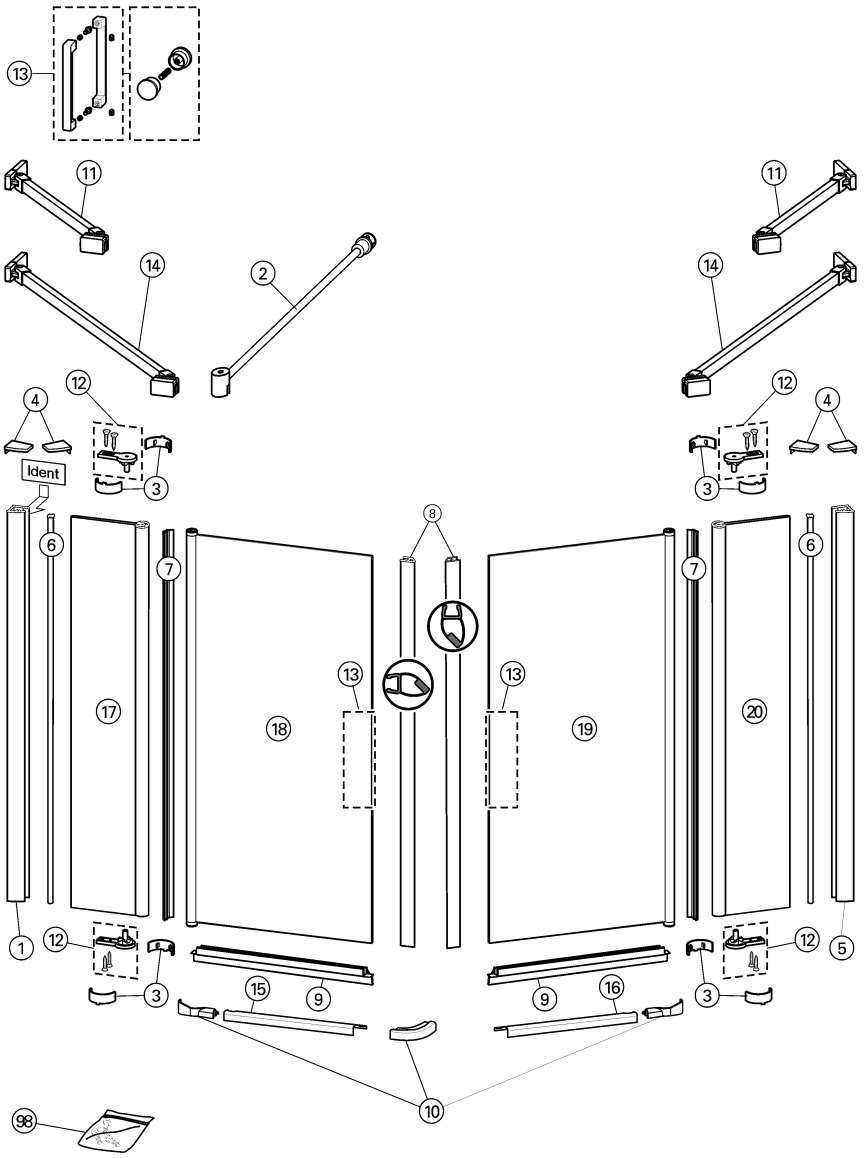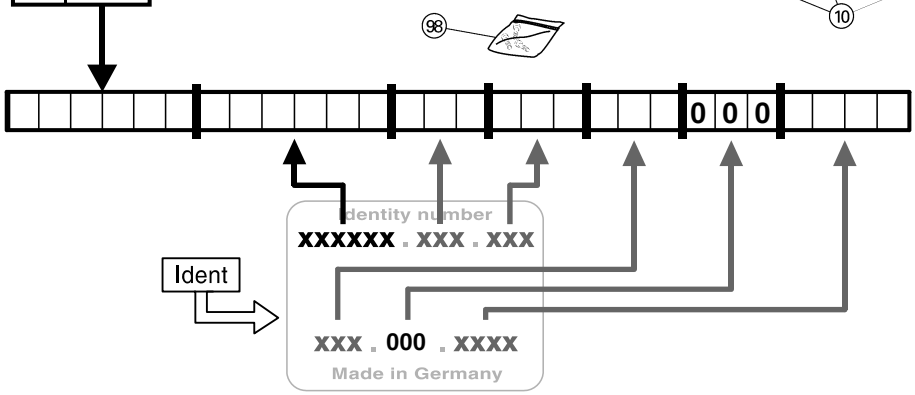
FW3
NW3
PW3