00.0A2340.20

?	
1	059600
2	059603
3	059629
4	059632
5	059602
6	027196
7	060550
8	059606
9	027160
10	059630
11	068446
12	059634
13	059627
14	059628
15	059625
16	059626
17	027191
98	059610

▶ 000
▶ 03/15
▶ ST

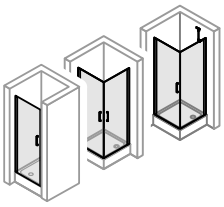
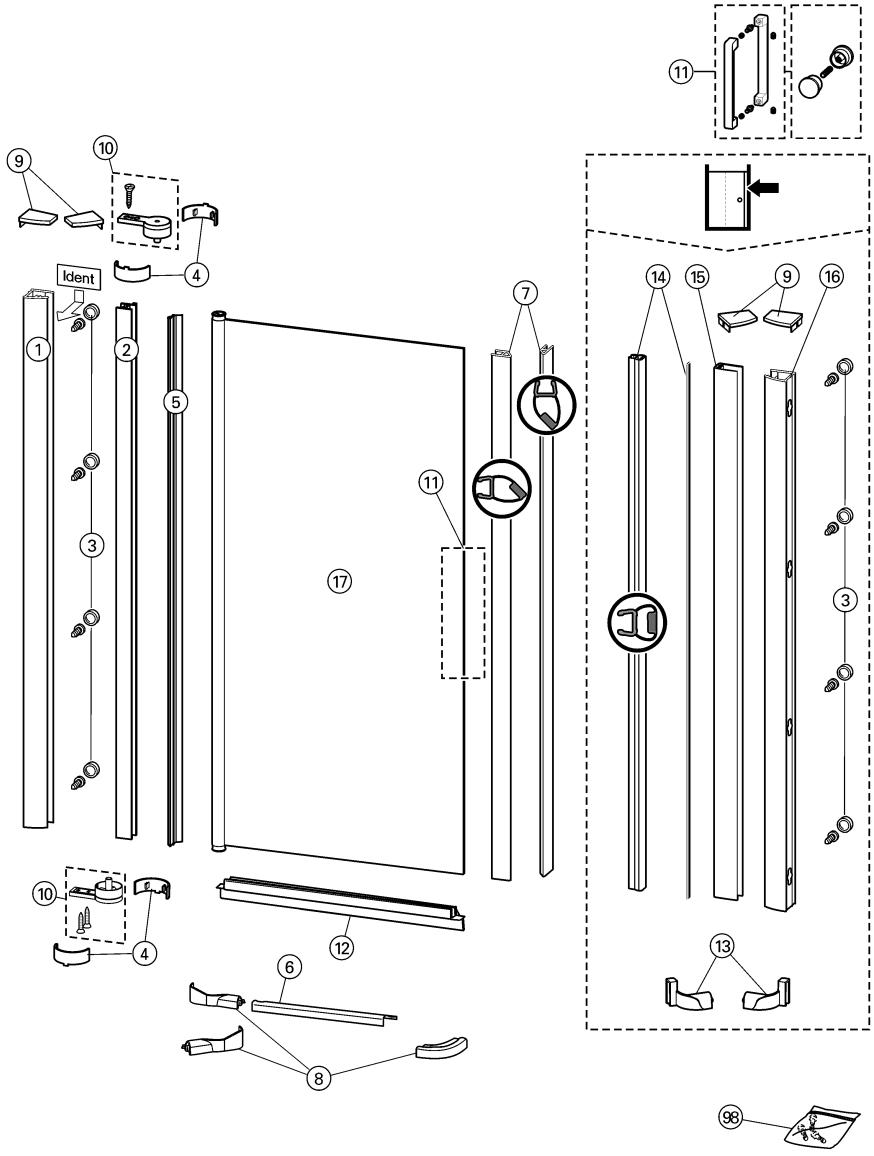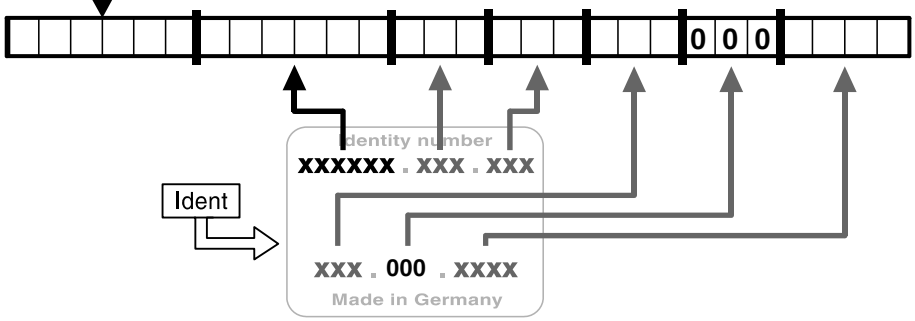
FW1
FW2
NW1
NW2
PW1
PW2