00.0C2530.11

?	
1	068446
2	068350
3	068379
4	042668
5	027700
6	042622
7	042627
8	068355
9	068549
10	068437
11	042625
12	042626
13	024014
14	027701
15	068436
16	068438
17	027704
18	068439
19	027851
20	068386
21	068387

▶ 000
▶ 04/15
▶ GT1 FS

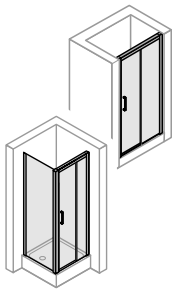
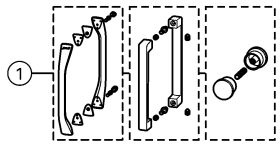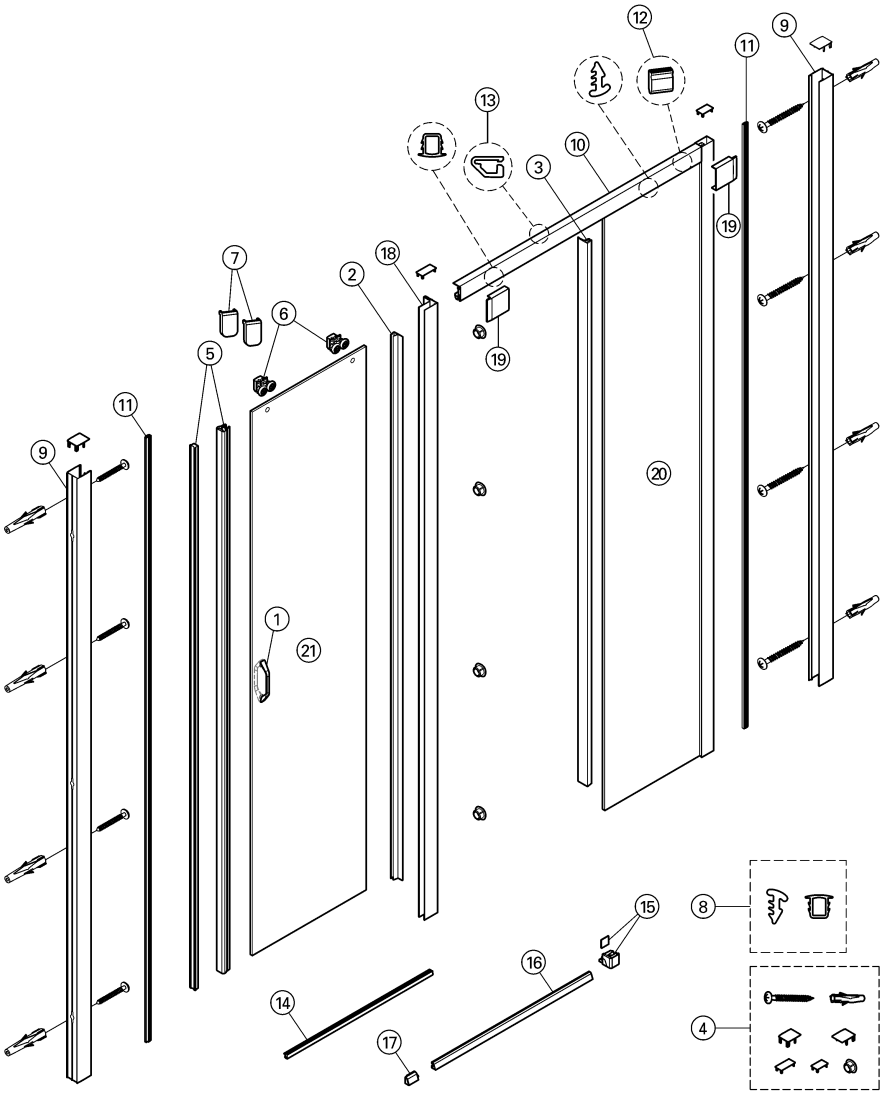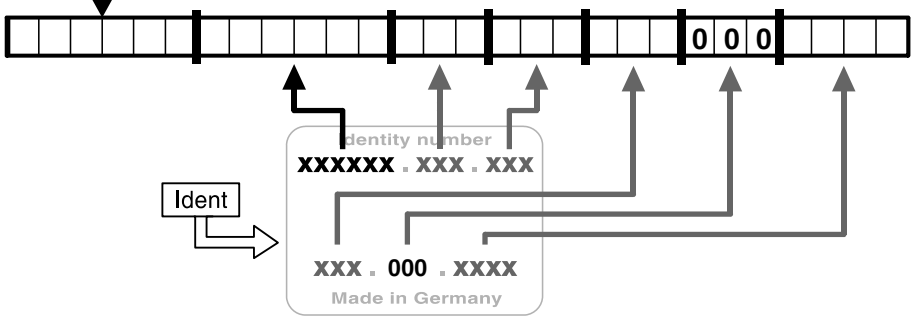
N22
NUD
PUD
T64