00.014040.13

?	
1	068446
2	068448
3	042624
4	042668
5	068447
6	042622
7	042627
8	061280
9	068549
10	068547
11	042625
12	042626
13	024014
14	068457
15	027881
16	027888

▶ 000
▶ 01/14
▶ GT1 FS

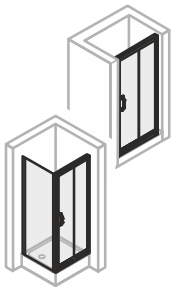
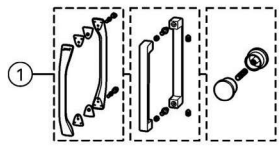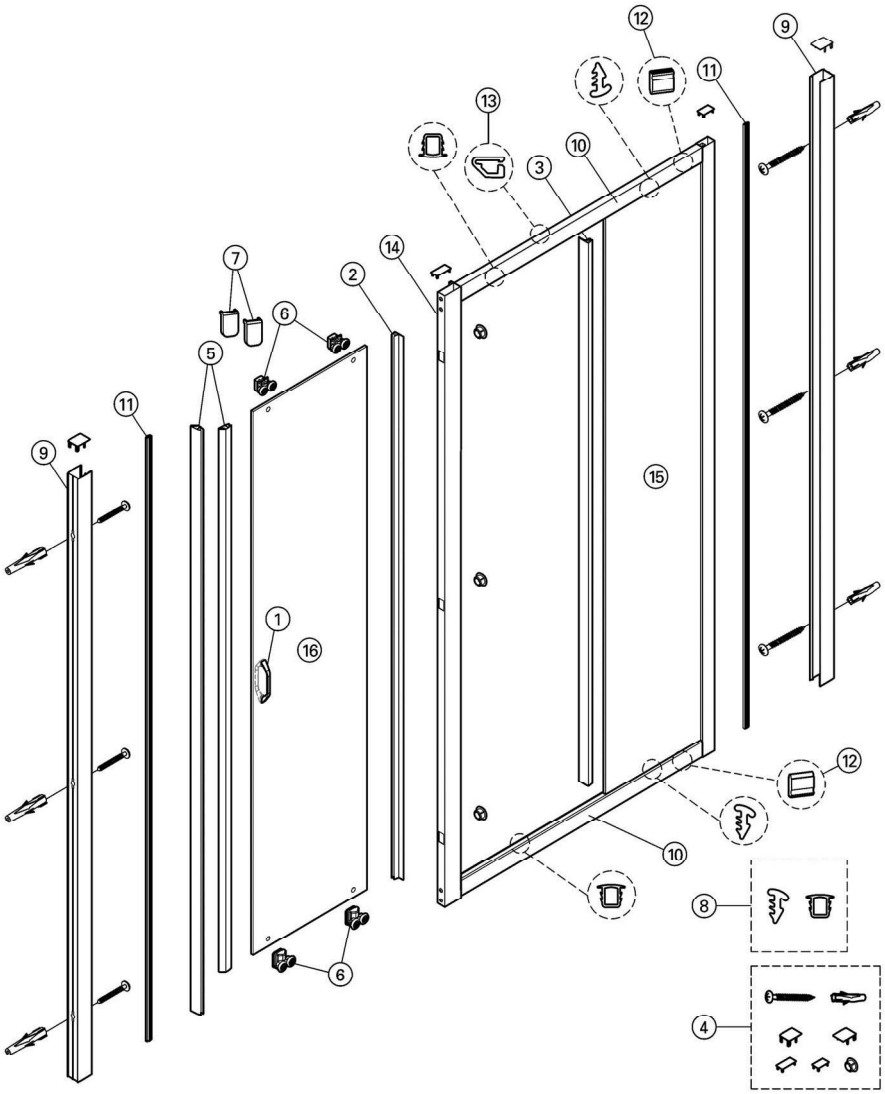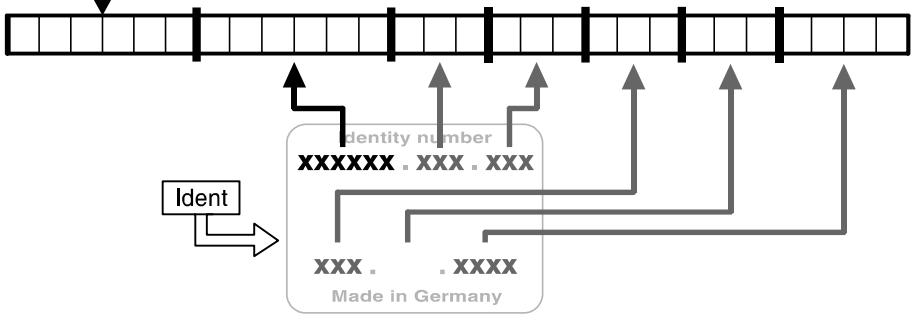
MY4
NY4
PY4
RC4
T14
T32
TY4