?	
1	025325
2	059619
3	024308
4	025323
5	025354
98	025333

▶ 000
▶ 03/11
▶ SWfPT

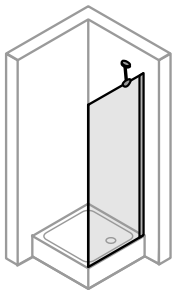
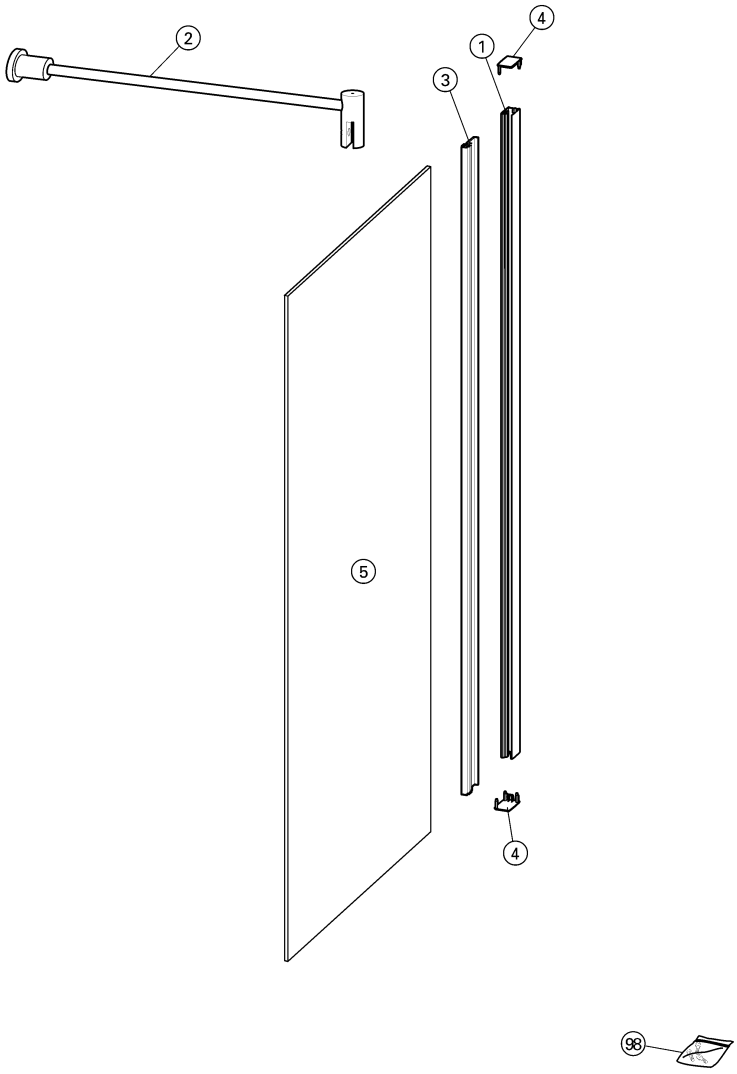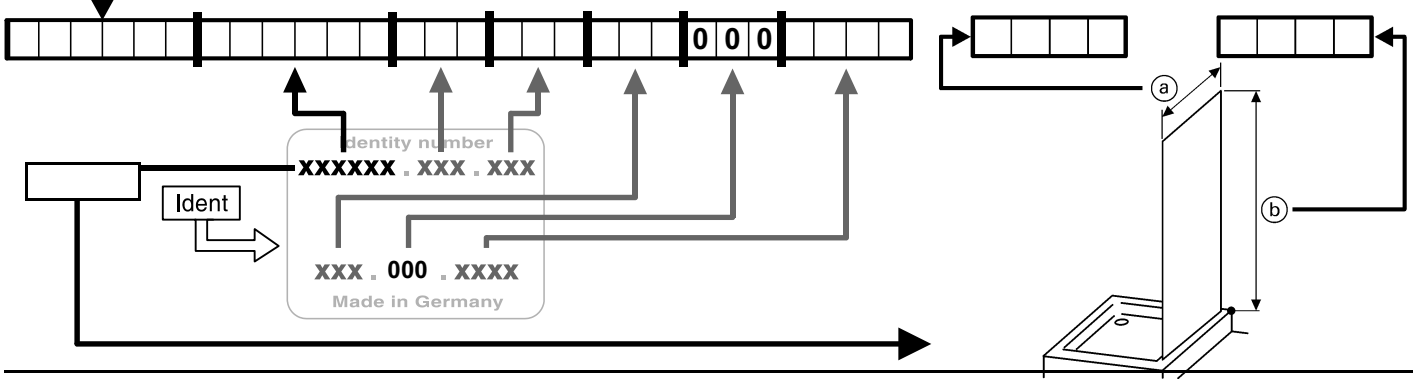
FAM