?	
1	025323
2	024308
3	059634
4	025309
5	025371
6	025304
7	025313
8	025302
9	025307
10	068656
11	059619
12	025306
13	025351
14	025350
98	025331

▶ **000**
▶ **03/12**
▶ **ST FS Walk-In**

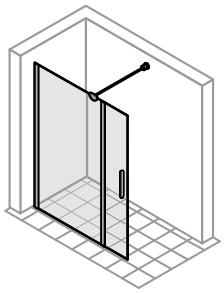
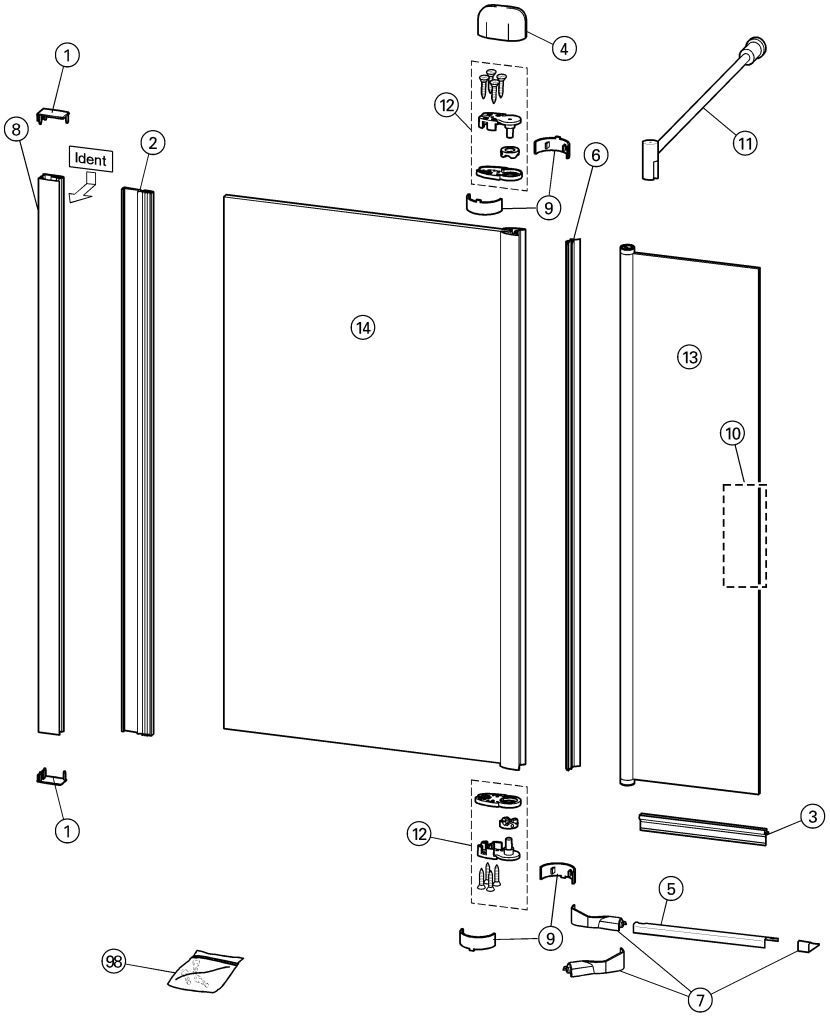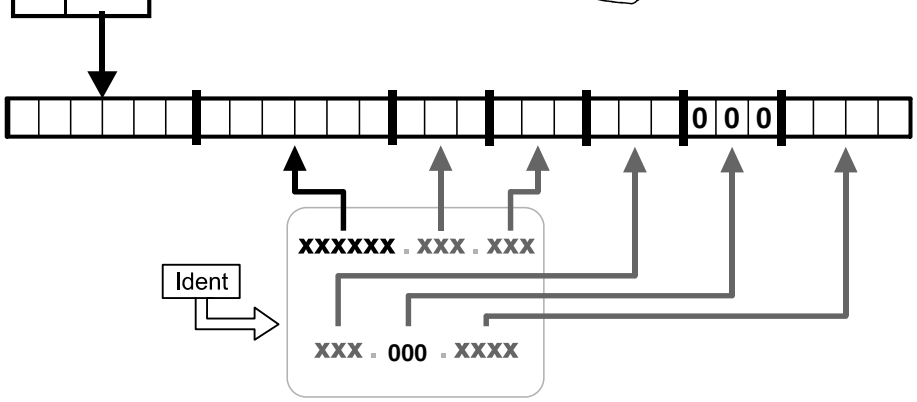
L54