00.040180.10

?	
1	025501
2	025415
3	068679
4	068683
5	025502
6	025503
7	025500
8	024308
9	025512
10	068684
11	025409
12	025428
13	025432
14	051230
15	025504
16	025414
17	025578
18	025437
19	068674
20	068673
21	068672
98	025420

▶ 000
▶ 01/12
▶ GT FS/NT

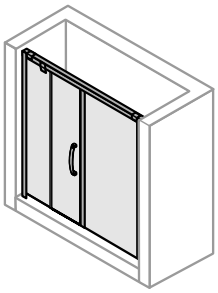
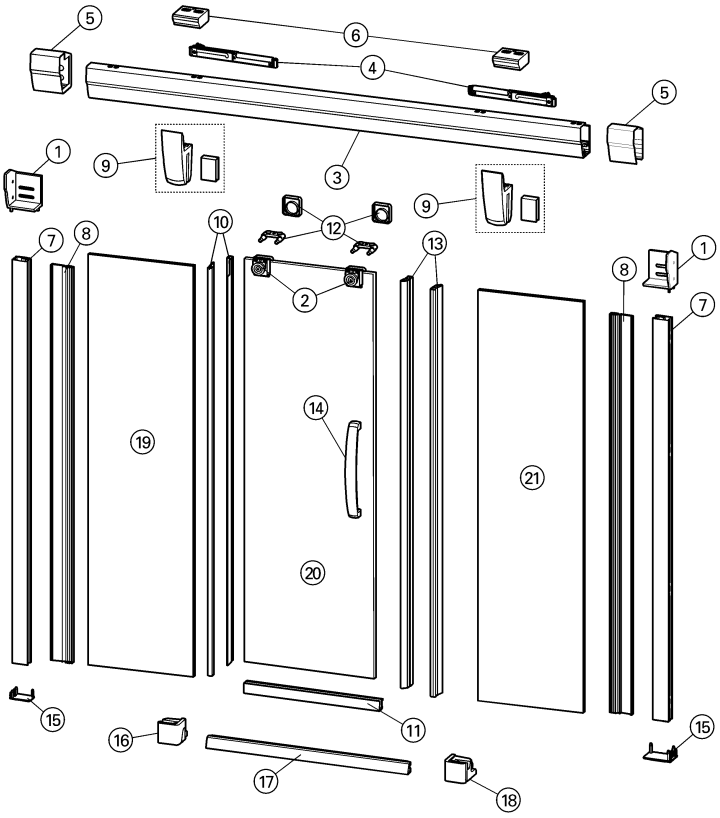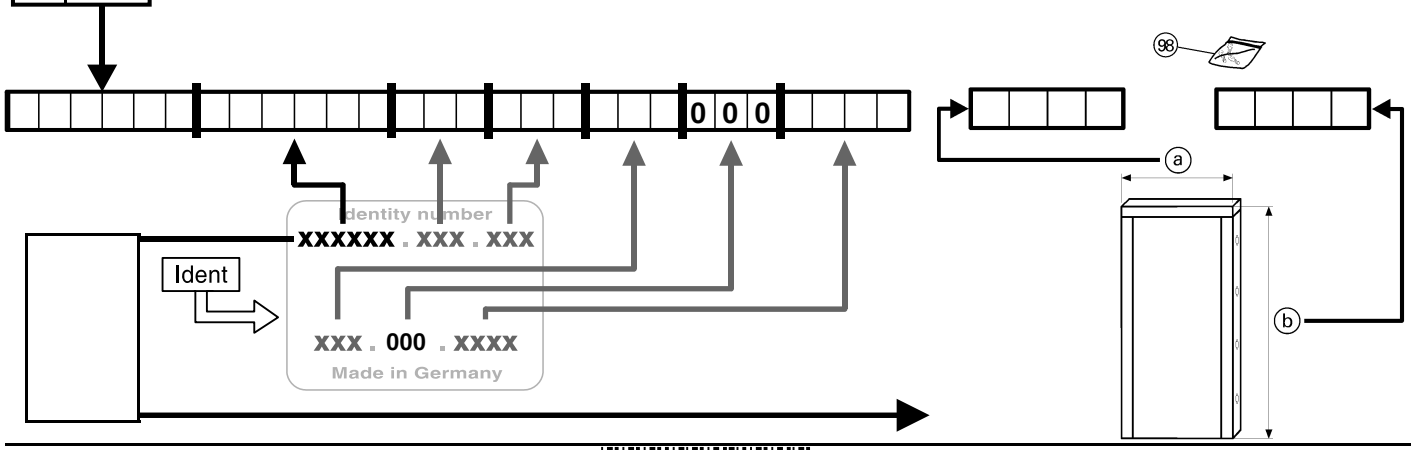
D84
P84