00.017512.44

| ? | | € |
|---|---|---|
| 1 | 041400 | 61,00 |
| 2 | 041401 | 62,00 |
| 3 | 041402 | 299,00 |
| 4 | 041404 | 18,00 |
| 5 | 041405 | 44,00 |
| 6 | 041406 | 21,00 |
| 7 | 041407 | 46,00 |
| 8 | 041408 | 29,00 |
| 9 | 041409 | 36,00 |
| 10 | 041410 | 11,00 |
| 98 | 041411 | 46,00 |

▶ 001
▶ 02/07
▶ BW1

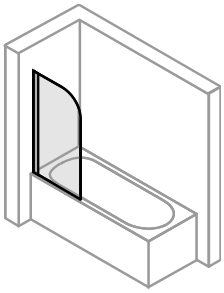
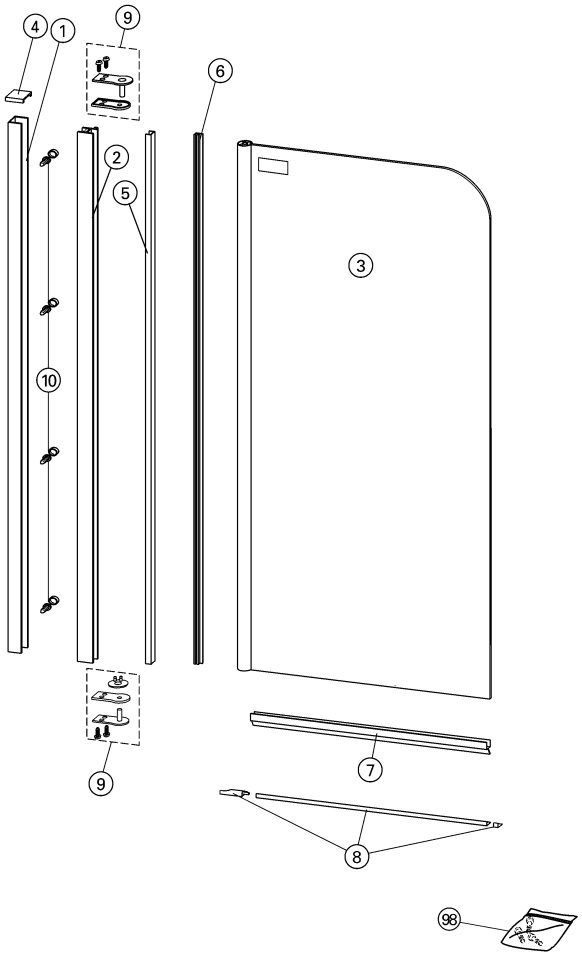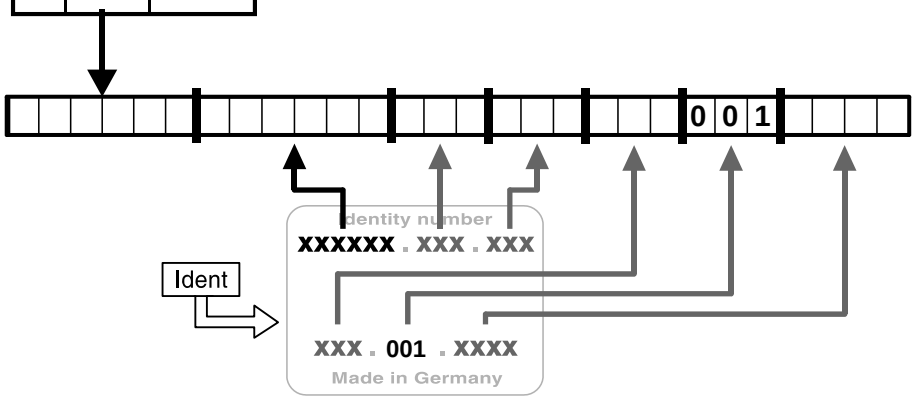
643